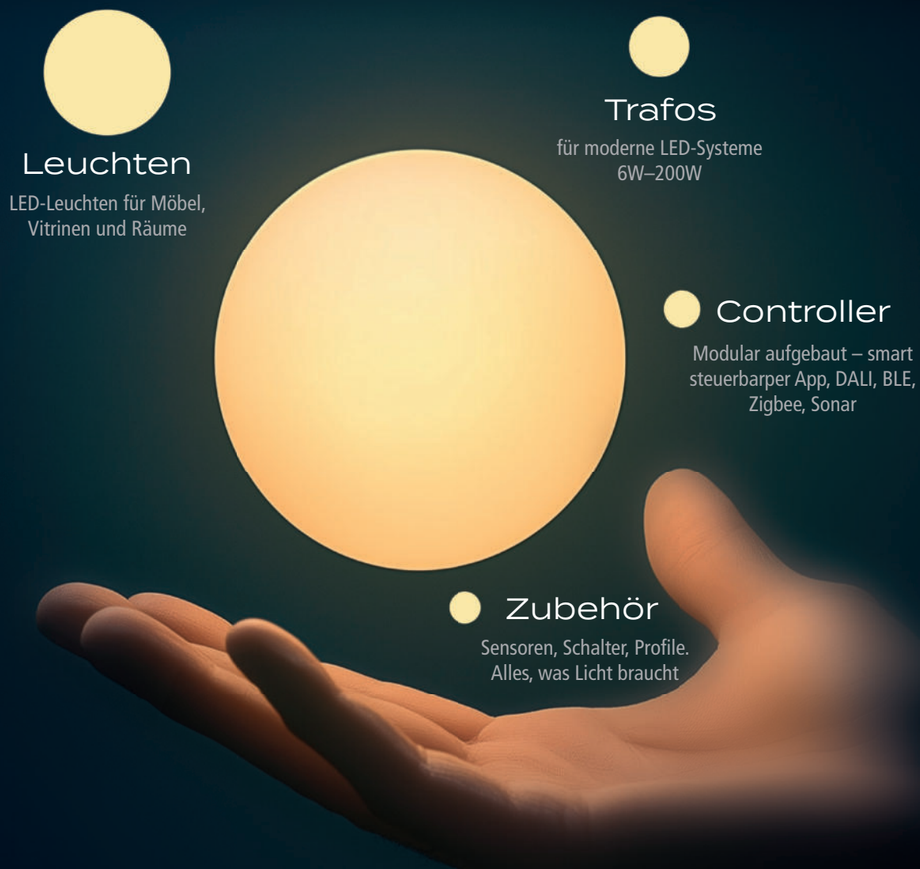

LICHT MIT SYSTEM

Störi Licht AG
Zaunweg 15a
8754 Netstal

Tel: +41 55 654 12 00
info@stoeri-licht.ch

www.stoeri-licht.ch

STÖRILICHT

Stand 04/2026

Technische Änderungen und Irrtümer vorbehalten.
Alle Angaben ohne Gewähr! Für Druckfehler keine Haftung.

STÖRILICHT

GESAMTKATALOG 2026/2027

GESAMT-KATALOG 2026/27

Jetzt Lichtberatung anfordern!
055 654 12 00



STÖRILICHT

KONTAKTDATEN

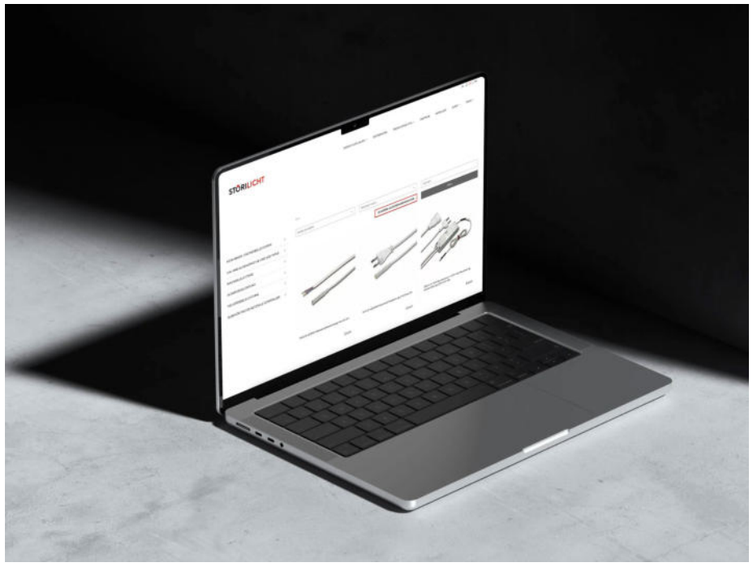

STÖRI LICHT AG

Zaunweg 15a
8754 Netstal

Tel: +41 55 654 12 00
info@stoeri-licht.ch

Das gesamte Sortiment
im Webshop!

Showroom St. Gallen

LIFESTYLE HAUS
Rolf Schubiger

Fürstenlandstrasse 107
9014 St. Gallen

Showroom Hägendorf

Paradisa

Oltnerstrasse 29
4614 Hägendorf

www.stoeri-licht.ch

STICHWORTVERZEICHNIS

Produkt	Seite
A	
Abdeckprofil	86
Abdeckprofil H	85
ADD-ON Mini	212
AI-Spot 2 NEU	171
AR 35	140
AR 45	141
AR 45 Zoom	143
AR 68	157
AR 78 / AQ 78	169
Aufbauprofil 15 mm	84
Aufbauprofil A 19/12	85
B	
Back-Line	119
Basic Side-Tape	81
Basic-Tape 2	74
Basic-Tape Meat	75
Basic-Tape S	79
Bettleseleuchte	175
Bewegungsmelder	236
D	
Der Hera-Konfigurator	82
24V Dimm Smart System NEU	233
24V Dimm-Controller	230
24V Dynamic Smart System	229
24V Dynamic-Controller	227
Dynamic FAR / FAQ 58	151
Dynamic FAR / FAQ 68	155
Dynamic FR 55	147
Dynamic IN-Stick SF	123
Dynamic ModuLite Smart NEU	203
Dynamic Sky	213
Dynamic Slim-Pad F	218
Dynamic SR 68	165
Dynamic Tape	43
Dynamic Tape COB	39
Dynamic Tape F	41
Dynamic Tape S	44
E	
EBS 4	243
Eckprofil	93
Eco R 68	162
Eco SR 68	163
Eco-Tape	77
EcoLite F HO+ NEU	129
Einfräsprofil 8 mm	87
Einfräsprofil 9 mm	88
Einfräsprofil 12 mm	88
Einfräsprofil 14 mm	89
Einfräsprofil 17 mm	90
Einfräsprofil 24 mm	91
Einfräsprofil 34 mm	91
Einfräsprofil C 24 mm	90
Einfräsprofil I 24mm	92
Einfräsprofil IC 16mm NEU	89
Einfräsprofil IC 24 mm	92
Evo-Stick F2	115
Eye	139
F	
FAR / FAQ 58	153
FAR / FAQ 68	159
Flat-Track	17
FM 3-LED	27
FR 55	149
G	
Glasclip	198
Glaskantenprofil	87
H	
HV FR 68 / 78	161
I	
IN-Stick MF	125
Intero-Line	101
Intero-Pendel NEU	103
IR-S / IR-DS	242
IR-Schalter / Dimmer 10mm	241
IR-Schalter / Dimmer 24V	240
K	
Kleiderstangenleuchte	117
Konfigurator	82
L	
LED 24	245
LED 24 Trafos	222
LED 24 Trafos	223
LED 350 Zubehör	234
LED 350 Zubehör (Funk/Dim)	235
LED Track 24V	195
LED-2-Link Flood	188
LED-2-Link Pixel	187
LED-2-Link Spot	185
LED-2-Link Zubehör	189
Lugano	199
Luxor	246
M	
ModuLite F	205
P	
Panel W	173
Pipe / Pipe F	121
Point S	193
Power-Stick S	109
Power-Stick T2 NEU	113
Premium-Tape	73
PS Mini	15
Q	
Qi Fast Charger NEU	244
R	
RGB Tape	33
RGB Tape COB-10 NEU	32
RGB Tape F	35
RGB Tape FN	37
24V RGB-Controller	225
RGBW Tape 2 NEU	31
Run-Tape COB NEU	46
Run-Tape FN-4 NEU	47
S	
S-Pad F	209
Sauna-Tape COB-12 NEU	45
SEH / SAQ	246
SEM	238
SIL-LED 2	219
Sky	215
Sky Window	177
Slim-Pad F	217
SlimLite® CS LED HO+ / Ho+ Dimmbar	131
SlimLite® CS Zubehör	133
Spot	183
SPS Mini	21
SR 45 NEU	145
SR 68 5.8W NEU	166
SR 68 7.5W	167
Stick 2	107
T	
Tape COB-10	55
Tape COB-10LL	59
Tape COB-10P	57
Tape COB-4MC	51
Tape COB-8FC	53
Tape F	65
Tape F Corner	63
Tape F-10/6	67
Tape FN-3/4	69
Tape FN-6MC	71
Tape L	61
Tape Z	49
Tiny Tube Bridge-C NEU	181
Tiny Tube Curved / Straight NEU	180
Top-Line	105
Top-Stick FIR / FK	127
Top-Stick FMK / Top-Stick FMT	207
Track 24V	19
Track Spot	197
Türkontaktschalter	238
Türkontaktschalter Wireless	239
Twin-Stick 2	111
U	
U-Pad F	211
USB Doppelsteckdose	244
W	
Wall	137
Wood-track NEU	23
Z	
Zoom	192

LICHT, DAS FUNKTIONIERT.

Seit über 30 Jahren unterstützen wir Schreiner, Küchen- und Innenausbauer bei der Planung und Umsetzung von Lichtlösungen. Dabei steht für uns nicht das Produkt im Vordergrund, sondern die Anwendung – also die Frage, wie sich Licht sinnvoll, einfach und zuverlässig in Ihre Projekte integrieren lässt.

In diesem Katalog finden Sie eine Auswahl an Produkten von Hera, die sich im Möbel- und Innenausbau bewährt haben. Sie lassen sich sauber verbauen, sind technisch zuverlässig und bieten genau die Flexibilität, die im Alltag gefragt ist.

Wir denken aus der Praxis heraus und sprechen Ihre Sprache. Ob Standardlösung oder spezifische Anforderung – wir unterstützen Sie dabei, die passende Lösung für Ihr Projekt zu finden.

- Persönliche Ansprechpartner
- Unterstützung von der Idee bis zur Umsetzung
- Klare Planungsgrundlagen
- Produkte, die sich sauber verbauen lassen
- Lösungen, die im Alltag funktionieren

Besuchen Sie unseren Showroom in Netstal.



WENN STANDARD NICHT REICHT.

Neben dem Sortiment in diesem Katalog unterstützen wir Sie auch in weiteren Bereichen rund um Licht. Je nach Projekt begleiten wir Sie gezielt – von der ersten Idee bis zur Umsetzung oder bei der Optimierung bestehender Lösungen.

BERATUNG & ANALYSE VOR ORT

Eine gute Lösung beginnt mit dem richtigen Verständnis. Deshalb schauen wir uns Ihre Situation direkt vor Ort an und zeigen Ihnen, wie sich Licht optimal einsetzen und integrieren lässt.

INDIVIDUELLE LÖSUNGEN

Wenn Standardprodukte nicht ausreichen, entwickeln wir individuelle Lösungen, die exakt auf Ihre Anforderungen abgestimmt sind – funktional und konstruktiv passend.

PLANUNG & UMSETZUNG

Wir unterstützen Sie bei der Planung und Auswahl geeigneter Lösungen und begleiten Sie bei Bedarf bis zur Umsetzung – effizient und praxisnah.

RETROFIT & LED-UMRÜSTUNG

Bestehende Beleuchtungen lassen sich oft einfach optimieren. Wir zeigen Ihnen Möglichkeiten zur Umrüstung auf moderne LED-Technologie – wirtschaftlich und nachhaltig.

Von der Idee bis zur fertigen Lösung – wir begleiten Sie zuverlässig in jedem Schritt.

Haben Sie ein konkretes Projekt oder eine Frage?

Wir sind gerne für Sie da.

055 654 12 00

INHALT



STROMFÜHRUNGS-
SYSTEME
12 - 23

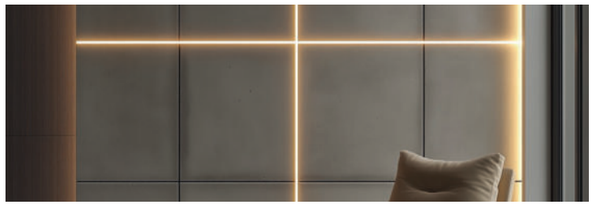

LED-TAPES & PROFILE
24 - 93



LINIENLEUCHTEN
94 - 133



EIN- UND
ANBAULEUCHTEN
134 - 177



VITRINEN- UND
AUFBAULEUCHTEN
178 - 199



UNTERBAULEUCHTEN
200 - 219



ZUBEHÖR
220 - 246

THEMEN-VERZEICHNIS





HOTEL & GASTRONOMIE SOWIE INTERIEUR & WOHNEN

Besonderheiten für Beherbergung & Bewirtung sowie bei Inneneinrichtungen

Hotel & Gastronomie

Produkt	Seite
AR 68	157
Basic Side-Tape	81
Basic-Tape 2	74
Bettleseleuchte	175
Bewegungsmelder	236
Dynamic ModuLite Smart NEU	203
Dynamic Tape	43
Dynamic Tape F	41
Dynamic SR 68	165
Eco SR 68	163
Eye	139
FR 55	149
Glasclip	198
HV FR 68 / 78	161
IN-Stick MF	125
Intero-Pendel NEU	103
Kleiderstangenleuchte	117
ModuLite F	205
Panel W	173
Power-Stick T2 NEU	113
Qi Fast Charger	244
RGB Tape	33
RGBW Tape 2	31
RGB Tape FN	37
Run-Tape COB NEU	46
Run-Tape FN-4 NEU	47
Sky Window	177
SR 45 NEU	145
SR 68 5.8W NEU	166
SR 68 7.5W	167
Tape F MC NEU	65
Top-Stick FMK / Top-Stick FMT	207
Türkontaktschalter	238
USB Doppelsteckdose	244

Schrankinnenausstattung

Produkt	Seite
IR-S / IR-DS	242
IR-Schalter / Dimmer 24V	240
Kleiderstangenleuchte	117
SIL-LED 2	219
Türkontaktschalter	238
Türkontaktschalter Wireless	239

Bettleseleuchte



Kleiderstangenleuchte

Türkontaktschalter

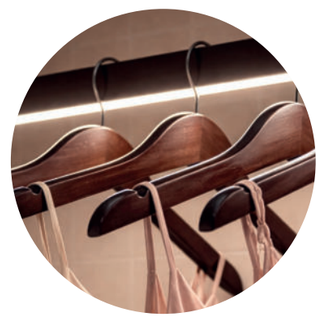

THEMEN-VERZEICHNIS

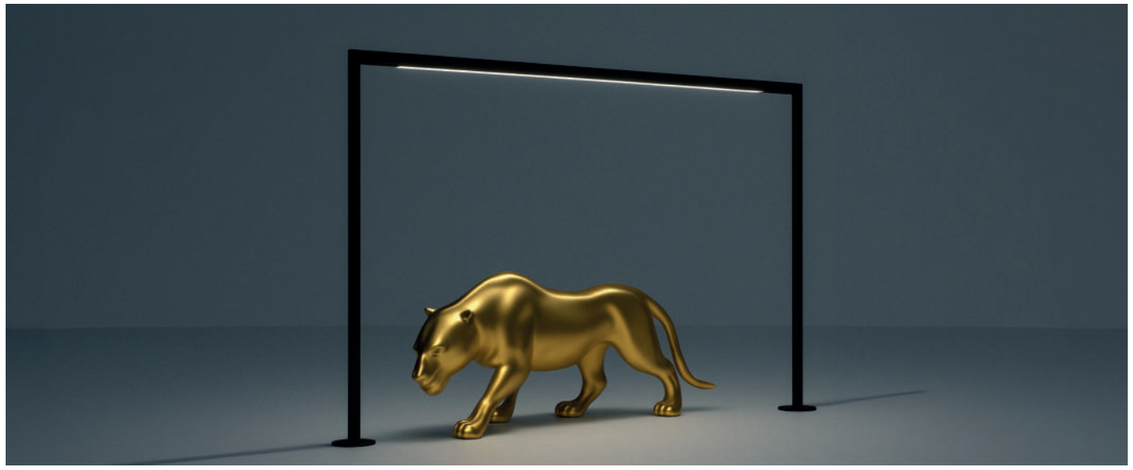

VITRINENBELEUCHTUNG & STROMFÜHRUNGSSYSTEME

Spezielle Produkte zur Ausleuchtung von Regalen und Produkten

Vitrinenbeleuchtungen

Produkt		Seite
AI-Spot 2	NEU	183
AR 35		140
AR 45		141
AR 45 Zoom		143
Eye		139
LED-2-Link Flood		188
LED-2-Link Pixel		187
LED-2-Link Spot		185
LED-2-Link Zubehör		189
Spot		183
Tape F Corner		63
Tape F-10/6		67
Tiny Tube Bridge-C	NEU	181
Tiny Tube Curved / Straight	NEU	180
Track 24V		19
Track Spot		197
Zoom		192

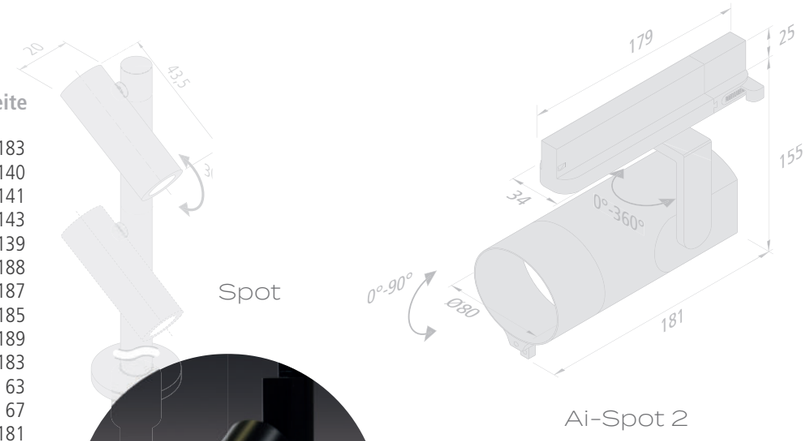



Stromführungssysteme

Produkt		Seite
Flat-Track		17
LED 24		245
PS Mini		15
SPS Mini		21
Track 24V		19
Wood-track	NEU	23







FOOD/LEBENSMITTEL & SPEZIELLE LICHTATMOSPHÄREN

Besondere Ausleuchtung von Lebensmitteln im Handel und Lichtstimmungen

Food - Brot & Fleisch

Produkt		Seite
Basic-Tape 2		74
Basic-Tape Meat		75
Evo-Stick F2		115
IN-Stick MF		125
Pipe / Pipe F		121
Power-Stick T2	NEU	113
Power-Stick S		109
Sauna-Tape COB-12	NEU	45
SlimLite® CS LED HO+ / Ho+ Dimmbar		131
SlimLite® CS Zubehör		133
Top-Stick FIR / FK		127

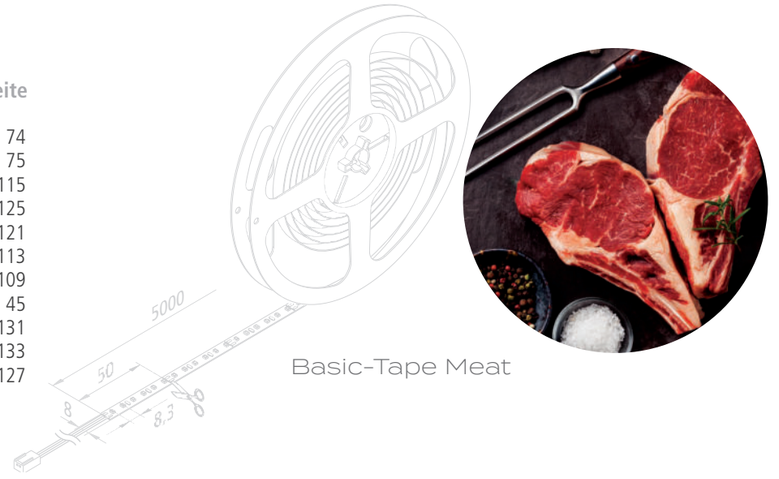



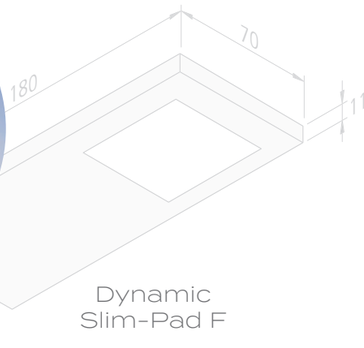

HCL / Tunable

Produkt		Seite
24V Dynamic Smart System		229
24V Dynamic-Controller		227
Dynamic FAR / FAQ 58		161
Dynamic FAR / FAQ 68		165
Dynamic IN-Stick SF		129
Dynamic ModuLite Smart	NEU	215
Dynamic Sky		225
Dynamic Slim-Pad F		230
Dynamic SR 68		177
Dynamic Tape		45
Dynamic Tape COB		41
Dynamic Tape F		43
Dynamic Tape S		47
Dynamic Top-Stick F		125
Sky Window		189

THEMEN-VERZEICHNIS





SMART HOME, HOME OFFICE & SONDERLÖSUNGEN

Intelligente Lösungen für individuelle Anforderungen

Smart Home

Produkt	Seite
24V Dimm-Controller	243
24V Dynamic-Controller	239
24V RGB-Controller	237
RGBW Tape 2 NEU	35
24V Dynamic Smart System	241
24V Dimm Smart System NEU	233

Arbeitsplatzleuchte UGR<19

Produkt	Seite
Dynamic SR 68	165
SR 45 NEU	145
SR 68 5.8W NEU	166
SR 68 7.5W	167
Sky Window	177

Eco Leuchten

Produkt	Seite
Eco SR 68	163
Eco R 68	162
Eco-Tape	77
EcoLite F HO+ NEU	129

Sonderlösungen

Produkt	Seite
Bettleseleuchte	187
FM 3 LED	27
Lugano	211
Sky Window	189
Tape L	65
Wall	151

230V Lösungen

Produkt	Seite
EcoLite F HO+ NEU	129
Eco SR 68	163
Dynamic ModuLite Smart NEU	203
Intero-Pendel NEU	103
HV FR 68 / 78	161
ModuLite F	205
SlimLite® CS Zubehör	133
SlimLite® CS LED HO+ / HO+ Dimmbar	131
Wall	137



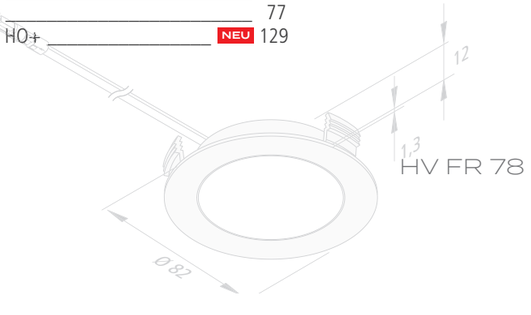

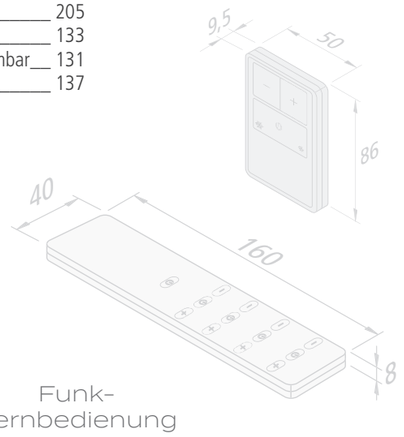

SMART LIGHTING

Dynamic LED für harmonisch wechselnde Lichtstimmungen



Dynamic LED cool white (5000K) | Dynamic LED warm white (2700K)

In der modernen Lichtgestaltung sind Beleuchtungslösungen gefragt, die neben einer herausragenden Energieeffizienz die Möglichkeit bieten, die Helligkeit und Lichtfarbe des Lichts dynamisch den jeweiligen Bedürfnissen und Stimmungen anzupassen.

Zur Realisierung individueller Beleuchtungsszenarien zeichnen sich die verschiedenen Dynamic White Leuchten durch einstellbare Farbtemperaturen im Weißbereich zwischen extra warmweißen 2700 und kaltweißen 5000 Kelvin aus.

Zur Steuerung steht, neben einer Bluetooth Low Enery-Lösung (per App via Smartphone oder Tablet), auch eine 4 Kanal-, Einbau- oder Anbau-Funkfernbedienung sowie die digitale Ansteuerung durch BUS-Systeme (per DALI) zur Verfügung.

Ebenso kann die Lichtfarbe neben individuellen Vorlieben und Lichtstimmungen so optimal an die Farbe der Deckenleuchten oder der Dunstabzugshaube angepasst werden, um ein einheitliches Gesamtbild zu erhalten.

Durch zusätzlich erhältliche Montageklammern können die Einbauleuchten auch im Trockenbau eingesetzt und dadurch eine synchrone Ansteuerung der Decken- und Küchenleuchten realisiert werden.

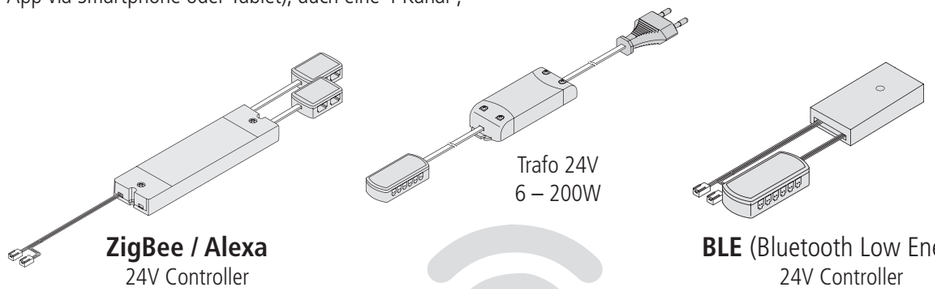

ZigBee / Alexa
24V Controller

Trafo 24V
6 – 200W

BLE (Bluetooth Low Energy)
24V Controller



SMART HOME
clever kombiniert



STROM-FÜHRUNGS-SYSTEME

STROMFÜHRUNGSSYSTEME

Bringen Sie auf elegante und puristische Weise Licht in Ihre Verkaufsregale: Mit den beinahe unsichtbaren Stromführungssystemen von Hera.



Entwurf / Umsetzung:
Apothekenbau Noller e. K.

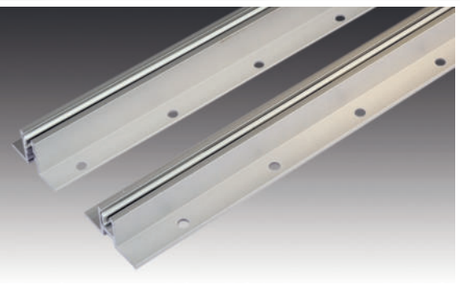

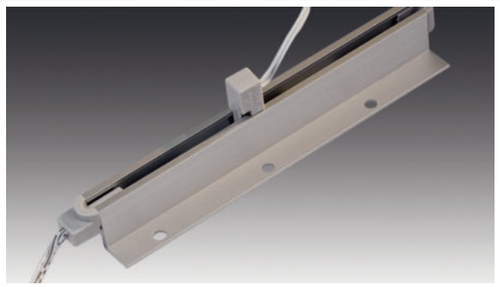



Einbauvarianten

A

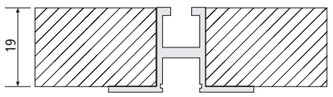

- für 19 mm
- rückseitig verschraubt

B

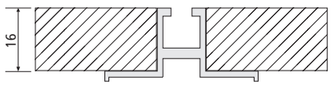

- für 16 mm
- rückseitig verschraubt

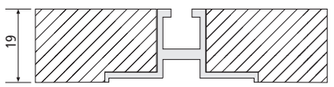

- für 19 mm
- flächenbündig eingelassen
- rückseitig verschraubt

A - B

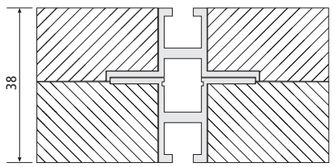

- für 38 mm
- ohne Verschraubung

PS MINI

Schlitzschiene mit Stromführung für 24 V

Anschluss: LED-Trafo DC 24 V
Leistung: max. 115 W pro Schiene / 48 W pro Adapter

Besonderheiten:

- in das System integrierte unsichtbare Stromführung
- flächenbündige Montage möglich
- beidseitige Stromführung bei minimaler Materialstärke von 38 mm (2x 19 mm)
- hohe Variabilität durch stufenlose Verstellung (werkzeuglos)
- Farbe alu-eloxiert, schwarz und weiß auf Anfrage
- Adapteraufnahme für Regalbodenträger

Konfigurator Seite 82

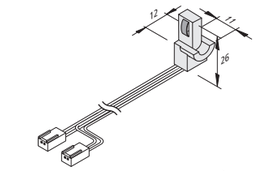

Endeinspeiser

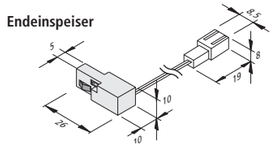

Adapter

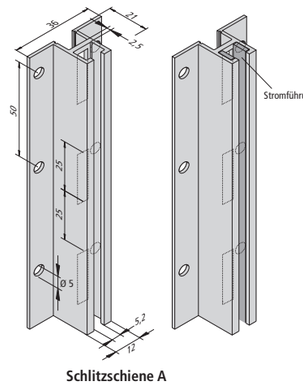

Schlitzschiene A

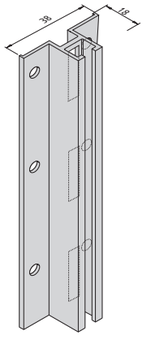

Schlitzschiene B

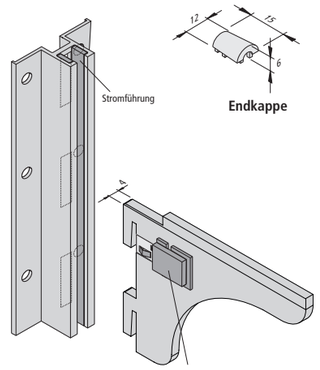

Endkappe

Adapteraufnahme

Abbildung	Artikel-Nr.	Bezeichnung	Hinweis	Gewicht ca.
	**218 020 400 26**	Schlitzschiene PS Mini **A** 2000mm alu-eloxiert + **Strom-führung**	• alu-eloxiert (schwarz und weiß auf Anfrage) • inkl. Stromführung	810 g
	218 020 401 26	Schlitzschiene PS Mini **B** 2000mm alu-eloxiert + **Strom-führung**		810 g
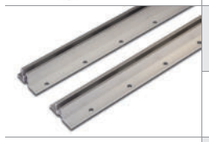	**218 020 400 06**	Schlitzschiene PS Mini **A** 2000mm alu-eloxiert	• **ohne** Stromführung	760 g
	218 020 401 16	Schlitzschiene PS Mini **B** 2000mm alu-eloxiert		760 g
	**213 041 180 02**	PS Mini Endkappe alu-eloxiert	• alu-eloxiert (schwarz und weiß auf Anfrage)	1 g
	**215 450 125 02**	PS Mini Endeinspeiser alu-eloxiert	• Anschlussleitung 2,5m mit 2 x LED 24-Stecker • max. **115W**	63 g
	**215 450 301 02**	PS Mini Adapter 0,1m alu-eloxiert	• Anschlussleitung mit LED 24-Buchse • max. **48W**	4 g
	**213 010 102 22**	PS Mini Adapteraufnahme alu-eloxiert	• 2-teilig	30 g
	Zubehör	**PS Mini Adapter: Kann im Konfigurator als Anschluss-Ausführung ausgewählt werden**		





FLAT-TRACK

Flache Stromführung für 24 V

Anschluss: LED-Trafo DC 24 V
Leistung: max. 115 W pro Schiene

Besonderheiten:

- zur perfekten und verkaufsfördernden Ausleuchtung der Verkaufsregale ohne störende und sichtbare Kabel
- einfache, werkzeuglose und dadurch zeitsparende Installation mittels Magnet- oder Klebebefestigung
- passend für alle gängigen Regalsysteme durch eine geringe Aufbauhöhe von 3,2 bis maximal 3,5 mm
- ideal auch zur Montage auf Metall-, Holz-, Glas- oder Spiegelrückwänden
- Stromabnehmer flexibel und nahezu unsichtbar anzuordnen
- Flat-Track erhältlich in 2 Standard-Längen (1500 sowie 2600 mm), beliebig kürzbar

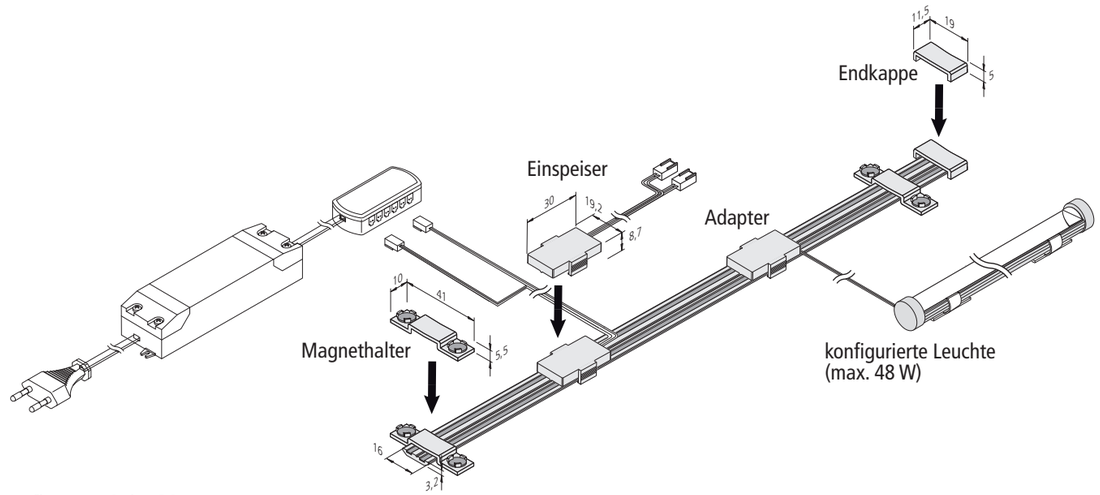

Konfigurator Seite 82

Abbildung	Artikel-Nr.	Bezeichnung	Hinweis	Gewicht ca.
	218 030 103 01	Flat-Track 1500mm weiß	• beliebig kürzbar • **Version mit Klebeband oder Magnetband auf Anfrage**	100 g
	218 030 103 02	Flat-Track 1500mm grau		100 g
	218 030 103 03	Flat-Track 1500mm schwarz		100 g
	218 030 104 01	Flat-Track 2600mm weiß		174 g
	218 030 104 02	Flat-Track 2600mm grau		174 g
	218 030 104 03	Flat-Track 2600mm schwarz		174 g
	213 041 190 01	Flat-Track Endkappe weiß	• Höhe: 12mm / Breite: 19mm / Tiefe: 5mm	1 g
	213 041 190 02	Flat-Track Endkappe grau		1 g
	213 041 190 03	Flat-Track Endkappe schwarz		1 g
	218 030 401 01	Flat-Track Magnethalter weiß	• Höhe: 10mm / Breite: 41mm / Tiefe: 5,5mm mit Schiene	3 g
	218 030 401 02	Flat-Track Magnethalter grau		3 g
	218 030 401 03	Flat-Track Magnethalter schwarz		3 g
	218 030 201 01	Flat-Track Einspeiser weiß	• Anschlussleitung 2,5m mit 2x LED 24-Stecker • **max. 115W**	63 g
	218 030 201 02	Flat-Track Einspeiser grau		63 g
	218 030 201 03	Flat-Track Einspeiser schwarz		63 g
	Zubehör	**Flat-Track Adapter: Kann im Konfigurator als Anschluss-Ausführung ausgewählt werden**		

TRACK 24V

Niedervolt-Stromführung für 24 V

LED 24 | IP 20 | UL [1)]

Anschluss: LED-Trafo DC 24 V
Leistung: max. 200 W pro Schiene / 48 W pro Adapter

Besonderheiten:

- Adapter mit doppelter LED 24-Buchse zur optionalen Stromversorgung zweier Regalböden
- **passende Leuchten und weiteres Zubehör Seite 195**

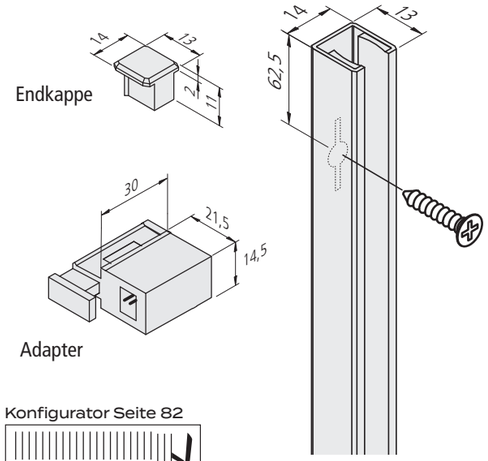

Endkappe

Adapter

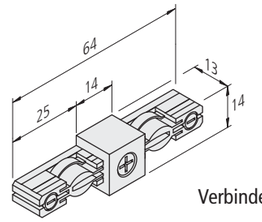

Verbinder

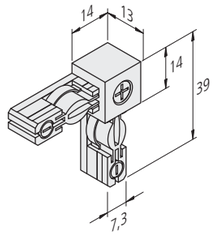

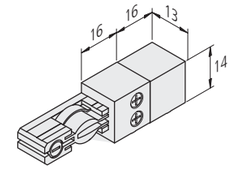

Endeinspeiser

Konfigurator Seite 82

Abbildung	Artikel-Nr.	Bezeichnung	Hinweis	Gewicht ca.
	**218 000 801 03**	Track Adapter schwarz	• mit 2x LED 24-Buchse • max. 2x 48W	10 g
	218 000 801 07	Track Adapter alu-eloxiert		10 g
	**218 000 101 03**	LED Track 300mm schwarz	• beliebig kürzbar • inkl. Befestigungsschrauben	70 g
	218 000 101 07	LED Track 300mm alu-eloxiert		70 g
	218 000 102 03	LED Track 600mm schwarz		140 g
	218 000 102 07	LED Track 600mm alu-eloxiert		140 g
	218 000 103 03	LED Track 1000mm schwarz		230 g
	218 000 103 07	LED Track 1000mm alu-eloxiert		230 g
	**218 000 201 23**	Track Endeinspeiser schwarz	• mit Schraubklemmen zum Anschluss am Trafo • max. 200W	7 g
	218 000 201 27	Track Endeinspeiser alu-eloxiert		7 g
	**218 000 301 03**	LED Track Linienverbinder schwarz	• zur Verbindung zweier Schienen unter 180°	10 g
	218 000 301 07	LED Track Linienverbinder alu-eloxiert		10 g
	**218 000 401 03**	LED Track Eckverbinder schwarz	• zur Verbindung zweier Schienen unter 90°	10 g
	218 000 401 07	LED Track Eckverbinder alu-eloxiert		10 g
	**218 000 501 03**	LED Track Endkappe schwarz		2 g
	218 000 501 07	LED Track Endkappe alu-eloxiert		2 g
	**615 003 008 17**	Trafo LED 24/ **30W** mit Verbindungsleitung 1m + Aderendhülsen	• Netzanschlussleitung 2m mit Eurostecker	250 g
	206 040 056 02	Trafo LED 24/ **80W** mit Verbindungsleitung 1m + Aderendhülsen		460 g
	615 003 013 15	Trafo LED 24/**200W** mit Verbindungsleitung 1m + Aderendhülsen		611 g

[1)] Ausführung auf Anfrage

Foto: Vizona Factory GmbH

SPS MINI

Unsichtbare Regal-Stromführung 24 V

Anschluss: LED-Trafo DC 24 V
Leistung: max. 240 W pro Schiene / 48 W pro Adapter

Besonderheiten:

- einfache, werkzeuglose - dadurch zeitsparende - Installation
- ein Plug&Play - System als Komplettlösung, kombinierbar mit allen 24 V Hera-Leuchten über den Konfigurator
- zur Beleuchtung von u.a. Metall-, Holz- und Glasböden
- die durchgeschleifte Stromführung ermöglicht beidseitige Nutzung (ideal für z.B. Gondellösungen)
- da der Adapter an der innenliegenden Schiene verrastet, kann jedes 30/60 System verwendet werden, unabhängig von der Lochung

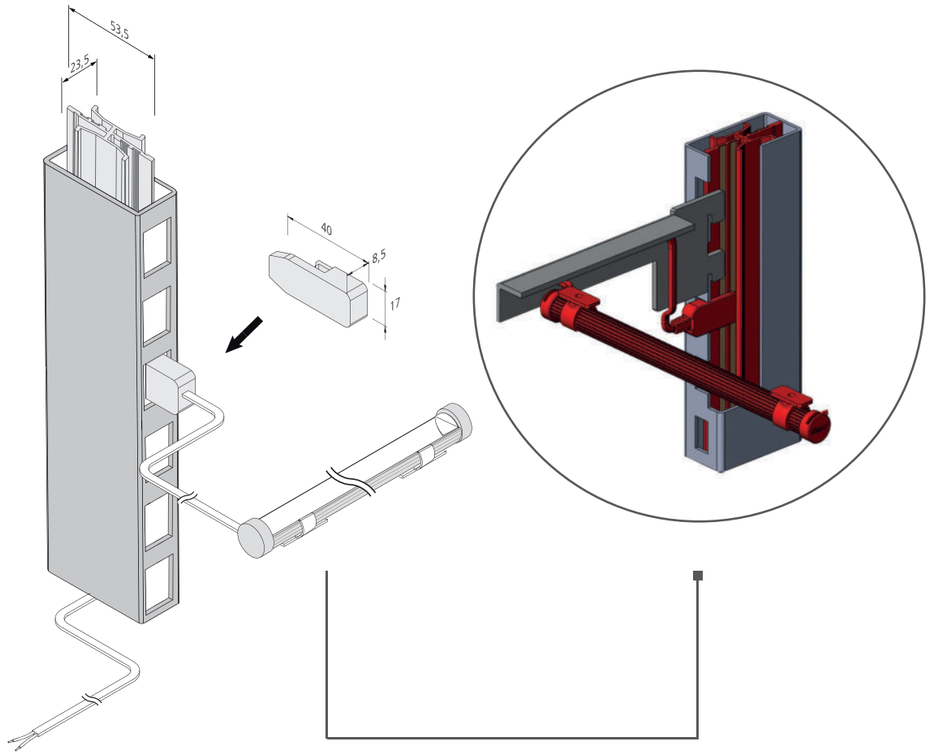

Konfigurator Seite 82

Abbildung	Artikel-Nr.	Bezeichnung	Hinweis	Gewicht ca.
	**218 041 101 03**	SPS Mini Stromführung 600mm	• beliebig kürzbar • inkl. Fixiervorrichtung • für 30/60mm Profile • Anschlussleitung 2m mit Aderendhülsen zum Direkt-anschluss am Trafo • max. 240W	425 g
	218 041 102 03	SPS Mini Stromführung 1100mm		700 g
	218 041 103 03	SPS Mini Stromführung 1800mm		1100 g
	Zubehör	**SPS Mini Adapter schwarz: Kann im Konfigurator als Anschluss-Ausführung ausgewählt werden**		

[1] Ausführung auf Anfrage



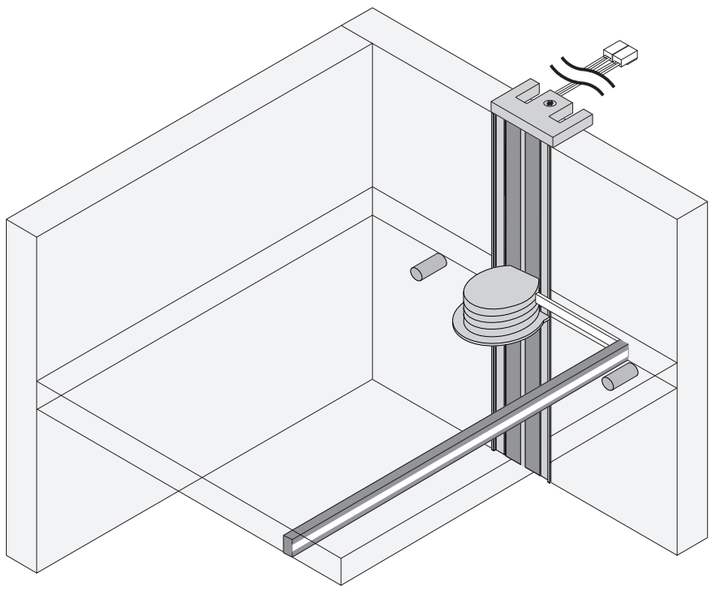

NEU

WOOD-TRACK

Einfräsbare Stromführung für 24V

Anschluss: LED-Trafo DC 24 V
Leistung: max. 120W pro Schiene / 60W pro Adapter

Besonderheiten:

- für die Beleuchtung der höhenverstellbaren Einlegeböden
- Einfräsprofil nur 9mm Einfrästiefe
- Adapter für 24V Leuchten nur 12mm Einfrästiefe

Einfräsprofil Wood-Track

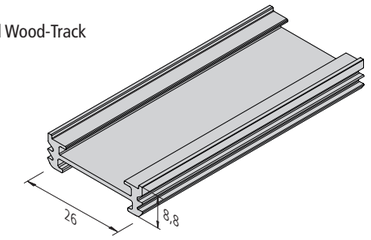

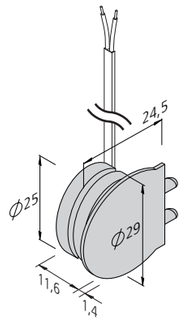

Wood-Track Adapter

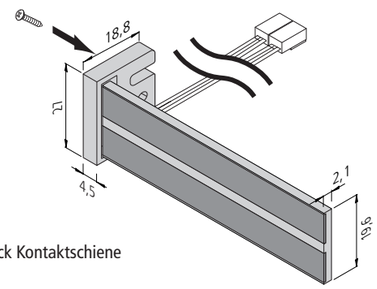

Wood-Track Kontaktschiene

Konfigurator Seite 82

Abbildung	Artikel-Nr.	Bezeichnung	Hinweis	Gewicht ca.
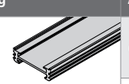	**615 000 352 12**	Einfräsprofil Wood-Track 2,8m alu-eloxiert	• für Fräsnut 26 x 9mm	520 g
	615 000 352 13	Einfräsprofil Wood-Track 2,8m dunkelbronze		520 g
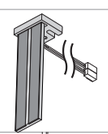	**218 070 010 12**	Wood-Track Kontaktschiene 2,8 m RAL 7035 (lichtgrau)	• inkl. Einspeiser 2,5m Leitung mit LED 24-Doppelstecker	250 g
	218 070 010 13	Wood-Track Kontaktschiene 2,8 m RAL 8022 (schwarzbraun)		250 g
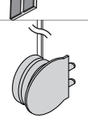	**218 070 020 02**	Wood-Track Adapter RAL 7035 (lichtgrau)	• inkl. 0,5m Leitung mit verzinnten Enden	10 g
	218 070 020 03	Wood-Track Adapter RAL 8022 (schwarzbraun)		10 g

LED-TAPES & PROFILE

LED-Tapes sind vielseitig einsetzbar, egal ob als flexible Tapes zur indirekten Beleuchtung oder integriert in attraktive Ein- und Anbauprofile.

LED-TAPES & PROFILE







FM 3-LED

LED Flächenmodul zur Hinterleuchtung

Anschluss: LED-Trafo DC 24 V
Lebensdauer: L70/B10 ≥ 40.000 Stunden
Energieeffizienz: LED: 125 lm/W; Leuchte FM 3 Basic: **1760 lm** / FM 3: **3310 lm** / Dynamic FM 3: **1560 lm**
LED: 33 lm/W; Leuchte RGB FM 3: **824 lm**
Farbwiedergabe: Ra/CRI > 80

Besonderheiten:

- Es werden 8 Stück (128 / 256 W) pro m² benötigt (min. Abstand Befestigungsfläche / Diffusorscheibe = FM 3: 30 mm)
- einfache Montage durch aufgebrachtes doppelseitiges Klebeband
- Empfohlener Mindestabstand für gleichmäßige Ausleuchtung: ab 30 mm

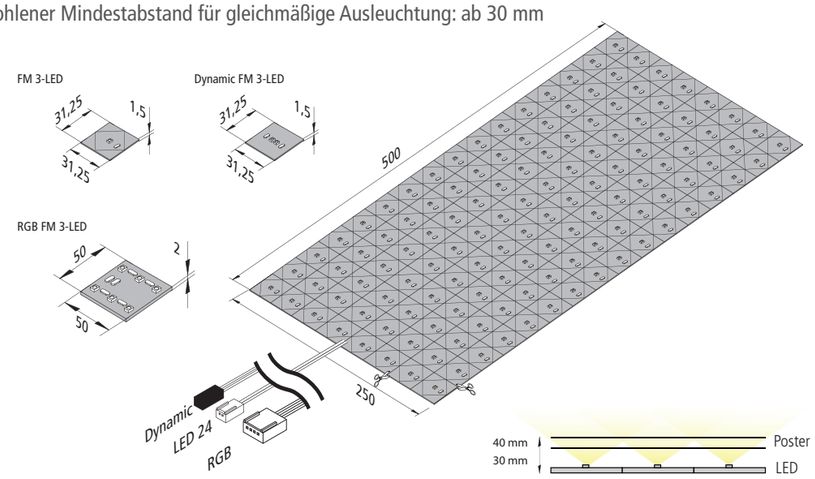

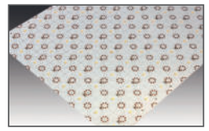
FM 3

Abbildung	Artikel-Nr.	Bezeichnung	Hinweis	Gewicht ca.
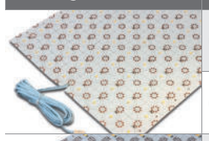	**610 015 821 03**	FM 3 Basic-LED 16W nw (**128** LED)	• Lichtfarbe nw (**neutral weiß**) ca. 4000K • Anschlussleitung 2,5m mit LED 24-Stecker	140 g
	610 015 812 03	FM 3-LED 32W nw (**128** LED)		140 g
	**610 015 830 01**	Dynamic FM 3-LED 16W (2x **128** LED)	• Lichtfarbe einstellbar zwischen ca. 2700K und 5000K • Anschlussleitung 2,5m mit Dynamic-Stecker • **notwendige Dynamic Controller** Seite 227	140 g
	**610 015 840 01**	RGB FM 3-LED 32W (**300** LED)	• Lichtfarbe RGB • Anschlussleitung 2,5m mit RGB-Stecker • **notwendige RGB Controller** Seite 225	175 g
	**215 300 610 01**	LED 24 Verbindungsleitung 1,0m	• bis **max. 60W** belastbar	9 g
	215 300 625 01	LED 24 Verbindungsleitung 2,5m		22 g
	**206 040 023 01**	Trafo LED 24/ **6W** D6 24V	• Netzanschlussleitung 2m mit Eurostecker • mit 12-fach Verteiler	160 g
	206 040 011 01	Trafo LED 24/ **15W** DC 24V		167 g
	206 040 012 01	Trafo LED 24/ **30W** DC 24V		330 g
	206 040 056 01	Trafo LED 24/ **80W** DC 24V		410 g
	206 040 030 02	Trafo LED 24/**200W** DC 24V		611 g

ÜBERSICHT LED-TAPES

		ab Seite	Breite x Höhe [mm]	LED Abstand [mm]	kürzbar alle [mm]	max. Länge pro Anschlussleitung [m]	Ausstrahlungswinkel	Lumen pro Meter**	Watt pro Meter
	RGBW Tape 2 NEU	Seite 31	10 x 2	7,14	100	6	120°	530 330	17,6
	RGB Tape 150 RGB Tape 300 RGB Tape 480	Seite 33	10 x 2	33,3 16,7 10,6	167 100 62,5	10 5 4	120°	175 350 550	7 12 17
	RGB Tape COB NEU	Seite 32	10 x 2	✓ Fläche	50	5	124°	696	14,5
	RGB Tape FN	Seite 37	6,5 x 11	✓ Fläche	62,5	5	115°	120	12
	Dynamic Tape Dynamic Tape S	Seite 43 Seite 44	10 x 3	8,3	50	5	120°	1470 1300	14,4 15
	Run-Tape COB NEU	Seite 46	10 x 2	✓ Fläche	26,31	5	130°	900	12
	RGB Tape F Dynamic Tape F Tape F MC NEU Tape F 10/6 Tape F Corner	Seite 35 Seite 41 Seite 65 Seite 67 Seite 63	10 x 10 10 x 10 10 x 10 10 x 6 10 x 6	✓ Fläche	50 62,5 12,5 FreeCut Freecut	5	120° 120° 155° 115° 110°	510 590 810 528 600	13 8 8 9,6 9
	Dynamic Tape COB 10	Seite 39	10 x 3	✓ Fläche	- 27,8 MiniCut	5	170°	1270	9,6
	Tape COB 4MC NEU Tape COB 8FC Tape COB 10 Tape COB 10P Tape COB 10LL	Seite 51 Seite 53 Seite 55 Seite 57 Seite 59	4 x 3 8 x 1,8 10 x 3 10 x 2,9 10 x 1,6	✓ Fläche	 50 27,8 50	5 5 5 5 15	125° 154° 135° 125° 137°	506 638 1300 3200 577	5 7,2 9,6 15,4 7

✓ homogenes Licht ohne Abdeckung Clip Eck-Clip FreeCut Zuschneidbar an jeder Stelle MiniCut Mindestschnittmaß 7,12 - 12,5 mm

		ab Seite	Breite x Höhe [mm]	LED Abstand [mm]	kürzbar alle [mm]	max. Länge pro Anschlussleitung [m]	Ausstrahlungswinkel	Lumen pro Meter°°	Watt pro Meter
	Premium Tape 300 Premium Tape 600 Premium Tape 1200	Seite 73	10 x 2	16,7 8,3 4,2	100 50 25	10 6 5	120°	332 664 1328	4 8 16
	Basic-Tape 2 300 Basic-Tape 2 600 & Meat Basic-Tape 2 1200 Basic-Tape M 1200 Basic-Tape P 1200	Seite 74	8 x 2 8 x 2 10 x 2 10 x 2 10 x 2	16,7 8,3 4,2 4,2 4,2	100 50 25 25 25	10 6 5 10 5	120°	412 824 1650 468 2472	4 8 16 4 24
	Eco-Tape 150 Eco-Tape 300 Eco-Tape 600 Eco-Tape 1200	Seite 77	8 x 2 8 x 2 8 x 2 10 x 2	33,4 16,7 8,3 4,2	200 100 50 25	10 10 6 5	120°	234 468 936 1870	2 / 4 4 / 8 8 16
	Basic-Tape S 600	Seite 79	8 x 3	8,3	50	6	120°	780	8
	Basic Side-Tape	Seite 81	8 x 2	8,3	50	6	120°	800	8
	Tape FN-3FC Tape FN-3TFC Tape FN-4MC NEU Tape FN-6MC NEU	Seite 69 Seite 71	3 x 7 4 x 8 4 x 8 6,5 x 11	✓ Fläche	FreeCut FreeCut MiniCut MiniCut	5	108° 108° 120° 116°	300 270 221 252	9 9 9,6 10
	Tape L	Seite 61	20 x 10	23,8	167	5	10°	1300	16
	Tape Z	Seite 49	6 x 2	16,7	100	5	110°	672	6
	Sauna Tape NEU	Seite 45	12 x 6,5	✓ Fläche	50	5	110°	800	4



BLE Controller (Bluetooth Low Energy):

- ansteuerbar über jedes iOS oder Android Smartphone oder Tablet (mit kostenloser MESHLE-App)
- Reichweite Innenbereich bis zu 15m (Mesh-Netzwerk)
- frei programmierbare Szenen
- kinderleichte Installation durch Plug & Play Komponenten und Stecksysteme
- einzeln als Stand-Alone-Steuerung einsetzbar
- bis zu 30 Controller verbinden sich automatisch untereinander und können via Bluetooth in der App gesteuert werden
- inkl. Timer-Funktion (individuelle Ein- und Ausschaltzeiten)



MESHLE-App

Trafo 24V 6 - 200W
separat bestellen

NEU

RGBW TAPE 2

Selbstklebende, flexible LED RGBW-Streifen

RGBW | IP 20

Anschluss: LED-Trafo DC 24V
Lebensdauer: L70/B50 ≥ 36.000 Stunden
Energieeffizienz: Leuchte RGB / weiß: **1033 / 457 lm/m** (51 lm/W)
Farbwiedergabe: weiß: Ra/CRI > 80

RGBW Tape-2 1m

115°

		R	G	B	RGB	xw
0,5m	Ø 1570	180 lx	416 lx	100 lx	1328 lx	636 lx
1,0m	Ø 3139	45 lx	104 lx	25 lx	332 lx	159 lx
1,5m	Ø 4709	20 lx	46 lx	11 lx	148 lx	71 lx
2,0m	Ø 6279	11 lx	26 lx	6 lx	83 lx	40 lx
2,5m	Ø 7848	7 lx	17 lx	4 lx	53 lx	25 lx

Besonderheiten:

- neben RGB auch „echtes" xw (extra warm weiß)
- max. 6m pro Anschlussleitung
- schnelle und einfache Montage durch doppelseitiges Klebeband und Steckverbinder
- Streifen alle 50mm kürzbar (Markierung zwischen den LEDs)
- die Leistung von Teilabschnitten kann nicht linear berechnet werden, bitte im Konfigurator ermitteln!
- Controller mit ansprechender Funkfernbedienung und Memory-Funktion (nach Netztrennung wird die vorherige Lichtfarbe und Helligkeit wieder hergestellt)
- alle vier Farben (rot, grün, blau, extra warm weiß) können über eine separate Taste gesteuert werden
- 4 Lichtszenen einzeln abrufbar
- mit einer Fernbedienung können beliebig viele Controller parallel angesteuert werden

Konfigurator Seite 82

Abbildung	Artikel-Nr.	Bezeichnung	Hinweis	Gewicht ca.
	**202 026 802 00**	RGBW Tape-2 2,5m 350 LED 47W NEU	• inkl. Anschlussleitung 2,4m mit RGBW-Stecker • ohne Silikon-Vergussmasse	130 g
	202 026 803 00	RGBW Tape-2 5,0m 700 LED 83W NEU		130 g
	**215 401 125 01**	Anschlussleitung RGBW Tape-2 2500mm NEU	• Verbindung zwischen Controller und RGBW Tape-2	50 g
	**215 401 002 00**	Eck-Clip RGBW Tape-2 transparent NEU	• Verbindung zwischen zwei Abschnitten der RGBW Tape-2	1 g
	215 401 001 00	Verbindungsclip RGBW Tape-2 transparent NEU		1 g
	215 401 601 00	Verbindungsleitung RGBW Tape-2 100mm NEU		2 g
	**615 000 505 81**	24V RGBW-Controller **Funk** 120W mit 7-fach Verteiler	• **inkl.** 1 Kanal-Funkfernbedienung für RGB und RGBW, Dimmen und Schalten (Reichweite max.15m)	240 g
	**208 050 030 53**	24V RGBW-Controller **Funk** 120W mit 7-fach Verteiler	• **ohne** Funkfernbedienung (nur als Erweiterung zu Controllern inkl. Funkfernbedienung)	180 g
	**615 000 505 82**	24V RGBW-Controller **DALI**-DT6 120W mit 7-fach Verteiler	• Dimmleitung 0,3m mit Aderendhülsen • zum Dimmen, Schalten und Ändern der Farbe von RGBW Leuchten	115 g
	**615 000 505 85**	24V RGBW-Controller **DALI-DT8** 120W mit 7-fach Verteiler NEU		115 g
	**615 003 018 18**	Trafo LED 24/100W **DALI-2 DT8** RGBW mit 7-fach Verteiler NEU	• Netzanschlussleitung 2m mit Eurostecker • Dimmleitung 0,3m mit Aderendhülsen	460 g
	**208 050 055 01**	24V RGBW-Controller **BLE** 120W mit 7-fach Verteiler	• Reichweite 15 m (Mesh-Netzwerk)	70 g
	**615 000 522 31**	24V RGBW-Controller **ZigBee / Alexa** 96W mit 7-fach Verteiler	• Liste mit kompatiblen Systemen unter www.hera-online.de	90 g
	**615 000 516 31**	24V RGBW-Controller **CASAMBI** 120W mit 7-fach Verteiler	• App unter: www.casambi.com	90 g
	Zubehör	**Profile ab Seite 83 / LED Trafos 24V ab Seite 222**		

NEU

RGB TAPE COB-10

Selbstklebende, flexible LED RGB-Streifen ohne Punktoptik





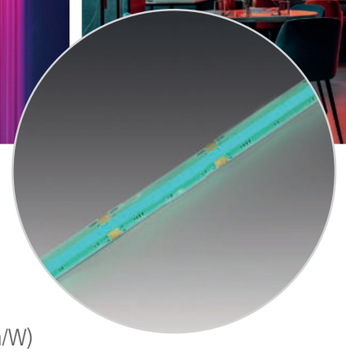

LED RGB | IP 20

Anschluss: LED-Trafo DC 24V
Lebensdauer: L70/B10 ≥ 50.000 Stunden
Energieeffizienz: Leuchte weiß: **696 lm/m** (62 lm/W)

RGB Tape COB 1m

	75W
130°	
0,5m	Ø 2145 780 lx
1,0m	Ø 4289 195 lx
1,5m	Ø 6434 87 lx
2,0m	Ø 8578 49 lx
2,5m	Ø 10723 31 lx

Besonderheiten:

- max. 5m pro Anschlussleitung
- schnelle und einfache Montage durch doppelseitiges Klebeband und Steckverbinder
- Streifen alle 50mm kürzbar (Markierung zwischen den LEDs)
- die Leistung von Teilabschnitten kann nicht linear berechnet werden, bitte im Konfigurator ermitteln!
- Vergussmasse weiß
- keine störenden elektronischen Bauteile bei regelmäßigen Reinigungsarbeiten

Konfigurator Seite 82

Abbildung	Artikel-Nr.	Bezeichnung	Hinweis	Gewicht ca.
	**202 035 801 01**	RGB Tape COB-10 5m 56W	• inkl. Anschlussleitung 2,5m mit RGB-Stecker	160 g
	**215 391 425 01**	Anschlussleitung RGB Tape COB-10 2500mm (max.60W)	• Verbindung zwischen Controller und RGB Tape	40 g
	215 391 002 00	Eck-Clip RGB Tape COB-10 (max.60W)	• Verbindung zwischen zwei Abschnitten der RGB Tape	1 g
	215 391 001 00	Verbindungsclip RGB Tape COB-10 (max.60W)		1 g
	215 391 060 01	Verbindungsleitung RGB Tape COB-10 50mm (max.60W)		2 g
	**615 000 505 44**	24V RGB-Controller **Funk** 75W inkl. **1 Kanal**-Funkfernbedienung schwarz	• als notwendiges Zubehör • für RGB, Dimmen und Schalten • mit 4-fach Verteiler	130 g
	615 000 505 41	24V RGB-Controller **Funk** 75W inkl. **Anbau**-Funkfernbedienung edelstahloptik		105 g
	208 050 030 22	24V RGB-Controller **Funk** 75W ohne Funkfernbedienung		88 g
	**215 420 625 01**	RGB Verbindungsleitung 2,5m	• zur Verlängerung zwischen Leuchte und Verteiler	65 g
	215 080 607 05	LED RGB 4-fach Verteiler	• Leitung 100mm mit Stecker • für 3 zusätzliche Anschlussleitungen am Verteiler	16 g
	Zubehör	**Profile ab Seite 83 / LED Trafos 24V ab Seite 222 / DALI und BLE Controller Seite 225**		

RGB TAPE

Selbstklebende, flexible LED RGB-Streifen





LED RGB | IP 20

Anschluss: LED-Trafo DC 24V
Lebensdauer: L70/B10 ≥ 40.000 Stunden
Energieeffizienz: Leuchte weiß: **340 / 580 / 963 lm/m** (48 / 48 / 57 lm/W)

RGB Tape 1m

	35W	60W	85W
120°			
0,5m	Ø 2145	388 lx	664 lx 1096 lx
1,0m	Ø 4289	97 lx	166 lx 274 lx
1,5m	Ø 6434	43 lx	74 lx 122 lx
2,0m	Ø 8578	24 lx	42 lx 69 lx
2,5m	Ø 10723	14 lx	27 lx 44 lx

Besonderheiten:

- max. 4 / 5 / 10 m (Version 480 / 300 / 150 LED) pro Anschlussleitung
- schnelle und einfache Montage durch doppelseitiges Klebeband und Steckverbinder
- Streifen alle 62,5 / 100 / 167 mm kürzbar (Markierung zwischen den LEDs)
- die Leistung von Teilabschnitten kann nicht linear berechnet werden, bitte im Konfigurator ermitteln!

Konfigurator Seite 82



Abbildung	Artikel-Nr.	Bezeichnung	Hinweis	Gewicht ca.
	**202 026 501 00**	LED RGB Tape 5m 150 LED 35W	• **inkl.** Anschlussleitung 2,5m mit RGB-Stecker • ohne Silikon-Vergussmasse	130 g
	202 026 502 00	LED RGB Tape 5m 300 LED 60W		150 g
	**202 026 503 00**	LED RGB Tape 5m 480 LED 85W	• **nicht mit Clip kombinierbar** • **nur zum Anlöten bzw. im Konfigurator planbar!** • **max. 4m pro Anschlussleitung**	150 g
	**215 390 425 01**	Anschlussleitung RGB Tape 2500mm	• Verbindung zwischen Controller und RGB Tape	40 g
	215 390 002 00	Eck-Clip RGB Tape	• Verbindung zwischen zwei Abschnitten der RGB Tape	1 g
	215 390 001 00	Verbindungsclip RGB Tape		1 g
	215 390 600 01	Verbindungsleitung RGB Tape 50mm		2 g
	215 390 601 01	Verbindungsleitung RGB Tape 1000mm		2 g
	**615 000 505 44**	24V RGB-Controller **Funk** 75W inkl. **1 Kanal**-Funkfernbedienung schwarz	• als **notwendiges** Zubehör • für RGB, Dimmen und Schalten • mit 4-fach Verteiler	130 g
	615 000 505 41	24V RGB-Controller **Funk** 75W inkl. **Anbau**-Funkfernbedienung edelstahloptik		105 g
	208 050 030 22	24V RGB-Controller **Funk** 75W **ohne** Funkfernbedienung		65 g
	**215 080 607 05**	LED RGB 4-fach Verteiler	• Leitung 100mm mit Stecker • für 3 zusätzliche Anschlussleitungen am Verteiler	16 g
	Zubehör	**Profile ab Seite 83 / LED Trafos 24V ab Seite 222 / DALI und BLE Controller Seite 225**		



Stadtmuseum Paderborn



Stadtmuseum Paderborn

RGB TAPE F

Selbstklebende, flexible LED Streifen mit homogenem Flächenlicht

LED RGB · IP 54

Anschluss: LED-Trafo DC 24V
Lebensdauer: L70/B10 ≥ 50.000 Stunden
Energieeffizienz: Leuchte weiß: **560 lm/m** (43 lm/W)

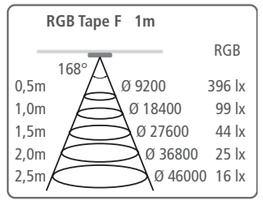

Besonderheiten:

- max. 5m pro Anschlussleitung
- schnelle und einfache Montage durch doppelseitiges Klebeband
- Streifen alle 50mm kürzbar
- die Streifen lassen sich anschließend nicht wieder kontaktieren
- die Leistung von Teilabschnitten kann nicht linear berechnet werden, bitte im Konfigurator ermitteln!
- minimaler Biegeradius 60mm
- dank IP54 ideal geeignet für Anwendungen mit erhöhter Schutzart (allg. Feuchtigkeit, Bad- und Küchenbereich, Frischebereich, Ladenbau)
- Flächenlicht (keine sichtbaren Lichtpunkte)

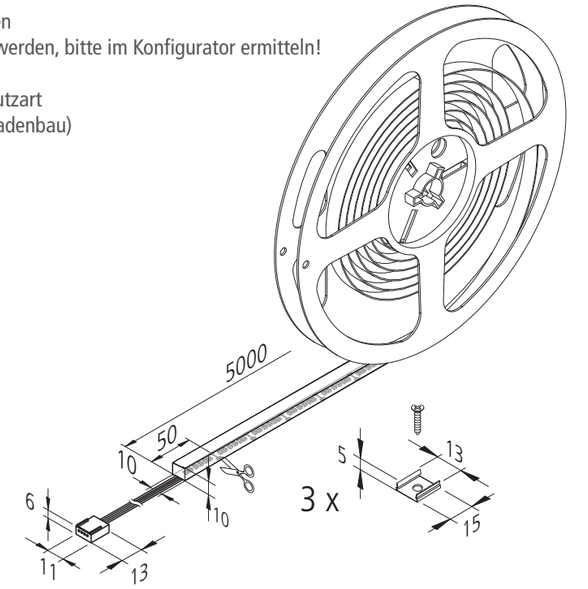

Konfigurator Seite 82

Abbildung	Artikel-Nr.	Bezeichnung	Hinweis	Gewicht ca.
	**202 029 201 01**	LED RGB Tape F 5m 600 LED 65W	• **inkl.** Anschlussleitung 2,5m mit RGB-Stecker • mit PU-Vergussmasse (IP 54)	780 g
	**202 040 103 70**	3er Set Montageclip Tape F	• inkl. Schrauben • empfohlen alle 25cm	6 g
	**615 000 505 44**	24V RGB-Controller **Funk** 75W inkl. **1 Kanal**-Funkfernbedienung schwarz	• als **notwendiges** Zubehör • für RGB, Dimmen und Schalten • mit 4-fach Verteiler • weitere RGB-Controller (u.a. **BLE + DALI)** Seite 237	130 g
	615 000 505 41	24V RGB-Controller **Funk** 75W inkl. **Anbau**-Funkfernbedienung edelstahloptik		105 g
	208 050 030 22	24V RGB-Controller **Funk** 75W **ohne** Funkfernbedienung		65 g
	**215 420 625 01**	RGB Verbindungsleitung 2,5m	• zur Verlängerung zwischen Leuchte und Verteiler	40 g
	**215 080 607 05**	LED RGB 4-fach Verteiler	• Leitung 100mm mit Stecker • für 3 zusätzliche Anschlussleitungen am Verteiler	16 g
	Zubehör	**LED Trafos 24V ab Seite 222 / DALI und BLE Controller Seite 225**		

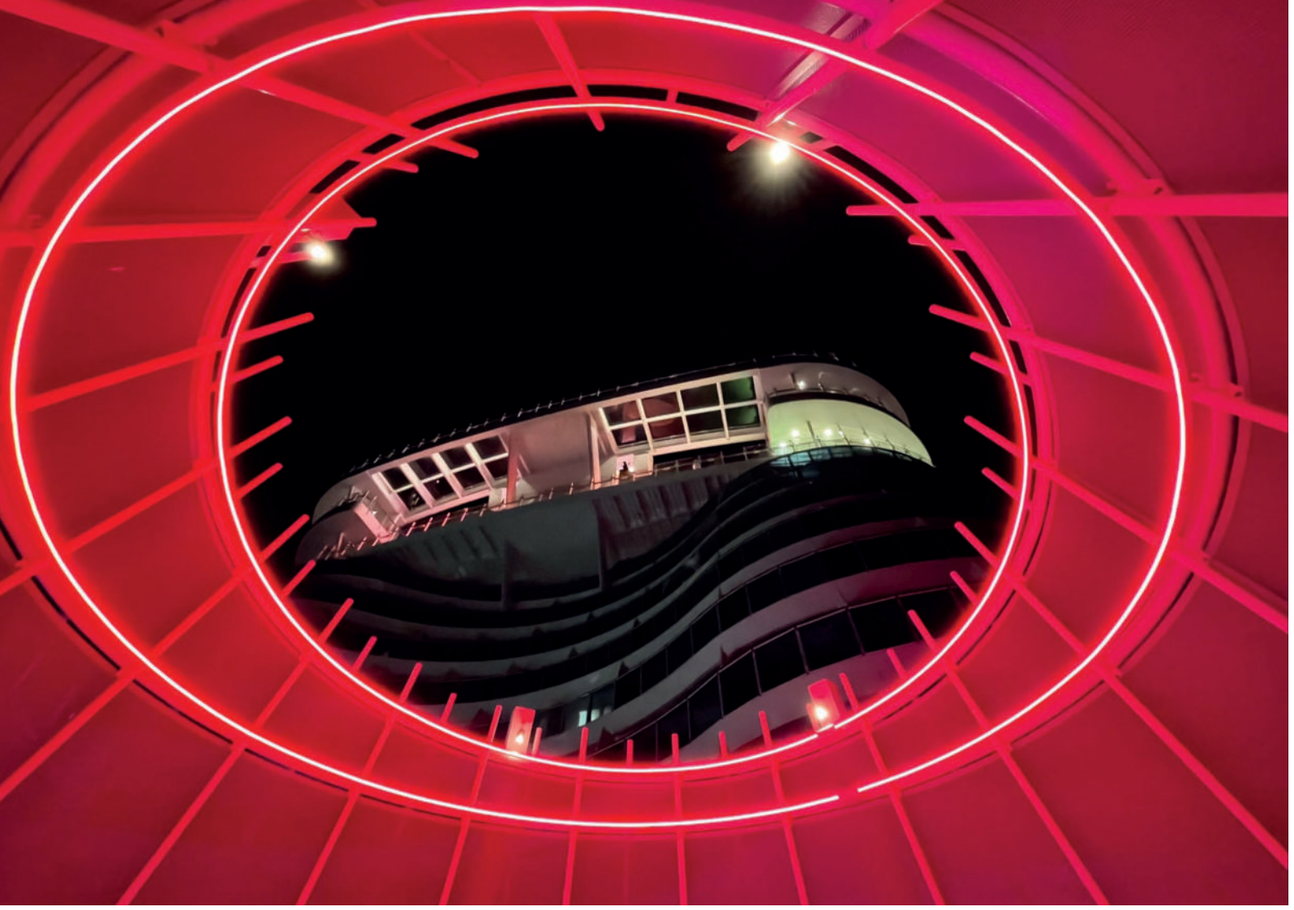

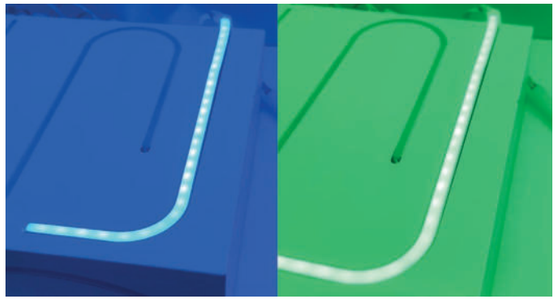

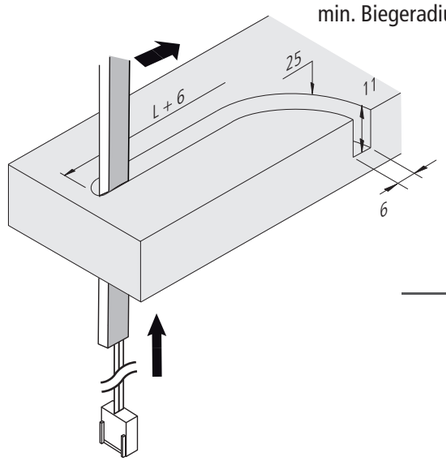

LED RGB Streifen mit homogenem Flächenlicht für die Fräsnut

LED RGB · IP 20

Anschluss: LED-Trafo DC 24V
Lebensdauer: L70/B10 ≥ 54.000 Stunden
Energieeffizienz: LED: 13 lm/W; Leuchte: **164 lm/m** (12 lm/W)

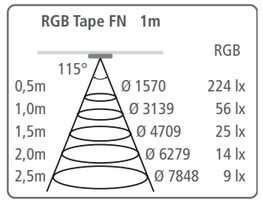

Besonderheiten:

- max. 5m pro Anschlussleitung
- schnelle und einfache Montage in einer 6 mm breiten und 11mm tiefen Fräsnut
- Streifen alle 41,6̄mm kürzbar (Markierung seitlich)
- die Streifen lassen sich anschließend nicht wieder kontaktieren
- minimaler Biegeradius 25mm
- Flächenlicht (keine sichtbaren Lichtpunkte)

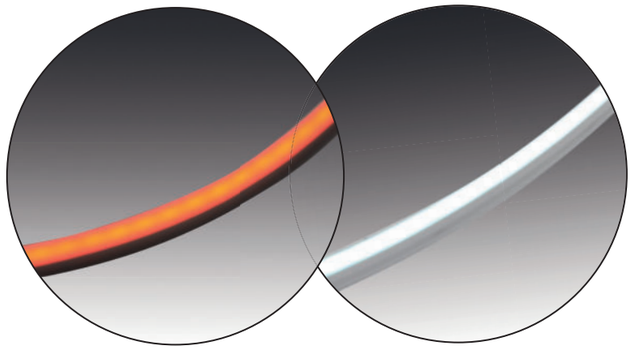

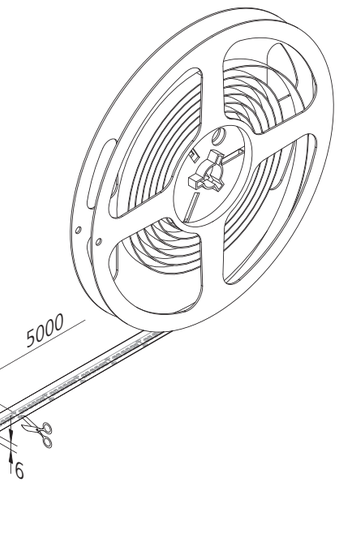

Konfigurator Seite 82

Abbildung	Artikel-Nr.	Bezeichnung	Hinweis	Gewicht ca.
	**202 033 002 00**	RGB Tape FN 5m 720 LED 55W	• **inkl.** Anschlussleitung 2,5m mit RGB-Stecker	550 g
	**615 000 505 44**	24V RGB-Controller **Funk** 75W inkl. **1 Kanal**-Funkfernbedienung schwarz	• als **notwendiges** Zubehör • für RGB, Dimmen und Schalten • mit 4-fach Verteiler	130 g
	615 000 505 41	24V RGB-Controller **Funk** 75W inkl. **Anbau**-Funkfernbedienung edelstahloptik		105 g
	208 050 030 22	24V RGB-Controller **Funk** 75W **ohne** Funkfernbedienung		65 g
	**215 420 625 01**	RGB Verbindungsleitung 2,5m	• zur Verlängerung zwischen Leuchte und Verteiler	40 g
	**215 080 607 05**	LED RGB 4-fach Verteiler	• Leitung 100mm mit Stecker • für 3 zusätzliche Anschlussleitungen am Verteiler	16 g
	Zubehör	**LED Trafos 24V ab Seite 222 / DALI und BLE Controller Seite 225**		



Foto: Sachsenküchen



Foto: Sachsenküchen

DYNAMIC TAPE COB

LED Streifen mit einstellbarer Lichtfarbe ohne Punktoptik

Dynamic | IP 20 | UL [1)]

Anschluss: LED-Trafo DC 24V
Lebensdauer: L70/B10 ≥ 50.000 Stunden
Energieeffizienz: LED: 92 lm/W; Leuchte: **1270 lm/m** (85 lm/W)
Farbwiedergabe: Ra/CRI > 90

Dynamic Tape COB 1m

131°

		xw	ww	nw
0,5m	Ø 2194	1128 lx	1280 lx	1400 lx
1,0m	Ø 4389	282 lx	320 lx	350 lx
1,5m	Ø 6583	125 lx	142 lx	156 lx
2,0m	Ø 8777	71 lx	80 lx	88 lx
2,5m	Ø 10971	45 lx	51 lx	56 lx

Besonderheiten:

- max. 5m pro Anschlussleitung
- schnelle und einfache Montage durch doppelseitiges Klebeband
- Streifen alle 27,8̄mm kürzbar (Markierung zwischen den LEDs)
- die Leistung von Teilabschnitten kann nicht linear berechnet werden, bitte im Konfigurator ermitteln!
- Lichtfarbe zwischen 2700K (xw) und 5000K (cw) einstellbar
- keine störenden elektronischen Bauteile bei regelmäßigen Reinigungsarbeiten
- eventuell sind ab 3m Helligkeitsunterschiede am Lichtbandende sichtbar

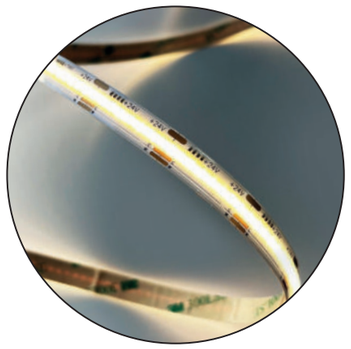

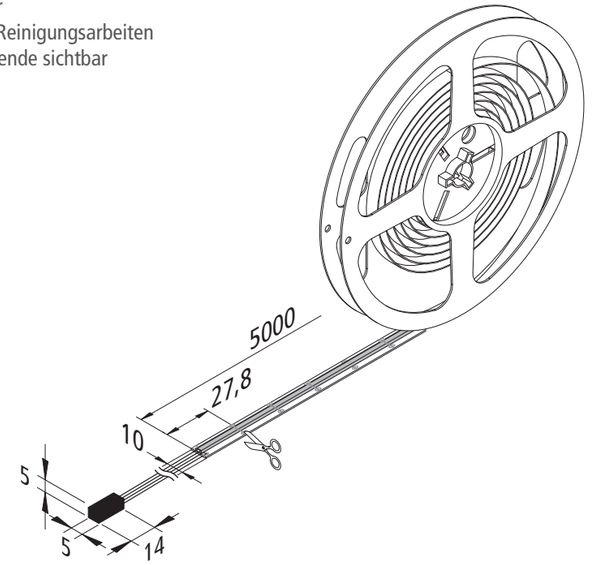

Konfigurator Seite 82



Abbildung	Artikel-Nr.	Bezeichnung	Hinweis	Gewicht ca.
	**202 032 910 01**	Dynamic Tape COB-10 5m 48W	• Lichtfarbe einstellbar zwischen ca. 2700K und 5000K • **inkl.** Anschlussleitung 2,5m mit Dynamic Stecker	180 g
	**215 351 125 02**	Anschlussleitung Dynamic Tape 2,5m NEU	• mit Clip zum Aufrasten	5 g
	215 351 001 01	Verbindungsclip Dynamic Tape COB-10 NEU	• Verbindung zwischen zwei Abschnitten der Tapes	1 g
	215 351 601 01	Verbindungsleitung Dynamic Tape COB-10 150mm NEU		4 g
	**615 000 505 32**	24V Dynamic-Controller **Funk** 75W inkl. **4 Kanal**-Funkfern-bedienung schwarz	• als **notwendiges** Zubehör • für Farbwechsel, Dimmen und Schalten • mit 12-fach Verteiler	130 g
	615 000 505 31	24V Dynamic-Controller **Funk** 75W inkl. **Anbau**-Funkfern-bedienung edelstahloptik		105 g
	615 000 505 34	24V Dynamic-Controller **Funk** 75W inkl. **Einbau**-Funkfern-bedienung edelstahloptik		80 g
	Zubehör	**Profile ab Seite 83 / LED Trafos 24V ab Seite 222 / DALI und BLE Controller Seite 227**		

[1)] Ausführung auf Anfrage



DYNAMIC TAPE F

Selbstklebende, flexible LED Streifen mit homogenem Flächenlicht

Anschluss: LED-Trafo DC 24V
Lebensdauer: L90/B10 ≥ 50.000 Stunden
Energieeffizienz: LED: 129 lm/W; Leuchte: **764 lm/m** (96 lm/W)
Farbwiedergabe: Ra/CRI > 90

Dynamic Tape F 1m

		xw	cw
172°			
0,5m	Ø 14301	496 lx	548 lx
1,0m	Ø 28601	124 lx	137 lx
1,5m	Ø 42902	55 lx	61 lx
2,0m	Ø 57203	31 lx	34 lx
2,5m	Ø 71503	20 lx	22 lx

Besonderheiten:

- max. 5m pro Anschlussleitung
- schnelle und einfache Montage durch doppelseitiges Klebeband
- Streifen alle 62,5mm kürzbar
- die Streifen lassen sich anschließend nicht wieder kontaktieren
- die Leistung von Teilabschnitten kann nicht linear berechnet werden, bitte im Konfigurator ermitteln!
- minimaler Biegeradius 50mm; Lichtfarbe zwischen 2700K (xw) und 5000K (cw) einstellbar
- dank IP54 ideal geeignet für Anwendungen mit erhöhter Schutzart (allg. Feuchtigkeit, Bad- und Küchenbereich, Frischebereich, Ladenbau)
- Flächenlicht (keine sichtbaren Lichtpunkte)

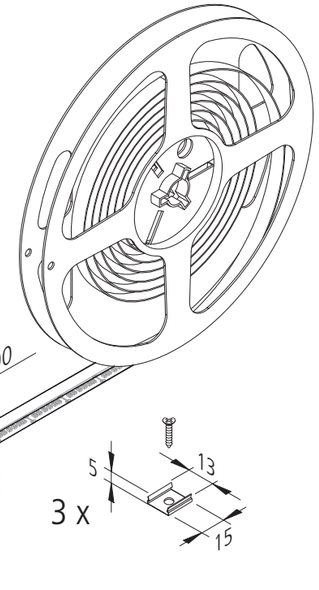

Konfigurator Seite 82

Abbildung	Artikel-Nr.	Bezeichnung	Hinweis	Gewicht ca.
	**202 029 501 01**	Dynamic LED Tape F 5m 2x560 LED 40W	• Lichtfarbe einstellbar zwischen ca. 2700K und 5000K • **inkl.** Anschlussleitung 2,5m mit Dynamic Stecker • mit PU-Vergussmasse (IP 54)	750 g
	**202 040 103 70**	3er Set Montageclip Tape F	• inkl. Schrauben • empfohlen alle 25cm	6 g
	**615 000 505 32**	24V Dynamic-Controller **Funk** 75W inkl. **4 Kanal**-Funkfern-bedienung schwarz	• als **notwendiges** Zubehör • für Farbwechsel, Dimmen und Schalten • mit 12-fach Verteiler	130 g
	615 000 505 31	24V Dynamic-Controller **Funk** 75W inkl. **Anbau**-Funkfern-bedienung edelstahloptik		105 g
	615 000 505 34	24V Dynamic-Controller **Funk** 75W inkl. **Einbau**-Funkfern-bedienung edelstahloptik		80 g
	Zubehör	**LED Trafos 24V ab Seite 222 / DALI und BLE Controller Seite 227**		









DYNAMIC TAPE

LED Streifen mit einstellbarer Lichtfarbe

Dynamic | IP 20

Anschluss: LED-Trafo DC 24V
Lebensdauer: L70/B10 ≥ 50.000 Stunden
Energieeffizienz: LED: 159 lm/W; Leuchte: **1878 lm/m** (130 lm/W)
Farbwiedergabe: Ra/CRI > 83

Dynamic LED Tape 1m

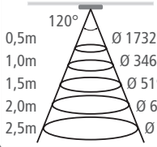

		xw	nw	cw
0,5m	Ø 1732	2672 lx	2848 lx	3008 lx
1,0m	Ø 3464	668 lx	712 lx	752 lx
1,5m	Ø 5196	297 lx	316 lx	334 lx
2,0m	Ø 6928	167 lx	178 lx	188 lx
2,5m	Ø 8660	107 lx	114 lx	120 lx

Besonderheiten:

- max. 5m Tape pro Anschlussleitung
- schnelle und einfache Montage durch doppelseitiges Klebeband
- Streifen alle 50mm kürzbar (Markierung zwischen den LEDs)
- die Leistung von Teilabschnitten kann nicht linear berechnet werden, bitte im Konfigurator ermitteln!
- Lichtfarbe zwischen 2700K (xw) und 5000K (cw) einstellbar

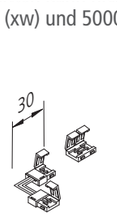

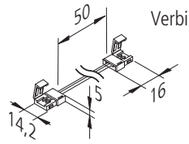

Verbindungsleitung

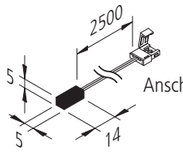

Anschlussleitung

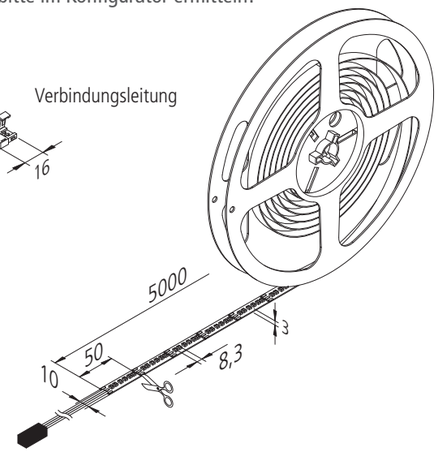

Konfigurator Seite 82

Abbildung	Artikel-Nr.	Bezeichnung	Hinweis	Gewicht ca.
	**202 026 013 01**	Dynamic LED Tape 5m 2x600 LED 72W	• Lichtfarbe einstellbar zwischen ca. 2700K und 5000K • inkl. Anschlussleitung 2,5m mit Dynamic Stecker	120 g
	**215 350 125 01**	Anschlussleitung Dynamic Tape 2,5m	• mit Clip zum Aufrasten	35 g
	**215 350 002 01**	Eck-Clip Dynamic Tape	• Verbindung zwischen zwei Abschnitten der Tapes	1 g
	215 350 001 01	Verbindungsclip Dynamic Tape		1 g
	215 350 600 01	Verbindungsleitung Dynamic Tape 50mm		2 g
	**615 000 505 32**	24V Dynamic-Controller **Funk** 75W inkl. **4 Kanal**-Funkfern-bedienung schwarz	• als **notwendiges** Zubehör • für Farbwechsel, Dimmen und Schalten • mit 12-fach Verteiler	130 g
	615 000 505 31	24V Dynamic-Controller **Funk** 75W inkl. **Anbau**-Funkfern-bedienung edelstahloptik		105 g
	615 000 505 34	24V Dynamic-Controller **Funk** 75W inkl. **Einbau**-Funkfern-bedienung edelstahloptik		80 g
	**215 350 610 01**	Dynamic Verbindungsleitung 1m	• zur Verlängerung zwischen Leuchte und Verteiler	16 g
	215 350 625 01	Dynamic Verbindungsleitung 2,5m		40 g
	**215 080 607 14**	Dynamic 4-fach Verteiler	• Leitung 100mm mit Dynamic-Stecker • für 3 zusätzliche Anschlussleitungen am Verteiler	16 g
	Zubehör	**LED Trafos 24V ab Seite 222 / Dynamic-Controller Seite 227**		

DYNAMIC TAPE S

LED Streifen mit einstellbarer Lichtfarbe und Silikon-Vergussmasse





Dynamic | IP 54

Anschluss: LED-Trafo DC 24V
Lebensdauer: L90/B10 ≥ 50.000 Stunden
Energieeffizienz: LED: 130 lm/W; Leuchte: **1300 lm/m** (87 lm/W)
Farbwiedergabe: Ra/CRI > 95

Dynamic LED Tape S 1m

		xw	cw
120°			
0,5m	Ø 1732	2100 lx	2300 lx
1,0m	Ø 3464	525 lx	575 lx
1,5m	Ø 5196	233 lx	256 lx
2,0m	Ø 6928	131 lx	144 lx
2,5m	Ø 8660	84 lx	92 lx

Besonderheiten:

- max. 5m Tape pro Anschlussleitung
- schnelle und einfache Montage durch doppelseitiges Klebeband
- Streifen alle 50mm kürzbar (Markierung zwischen den LEDs)
- die Leistung von Teilabschnitten kann nicht linear berechnet werden, bitte im Konfigurator ermitteln!
- Lichtfarbe zwischen 2700K (xw) und 5000K (cw) einstellbar
- dank IP54 ideal geeignet für Anwendungen mit erhöhter Schutzart (allg. Feuchtigkeit, Bad- und Küchenbereich, Frischebereich, Ladenbau). Die Silikon-Vergussmasse garantiert einen zusätzlichen mechanischen Schutz, z. B. bei regelmäßigen Reinigungsarbeiten.

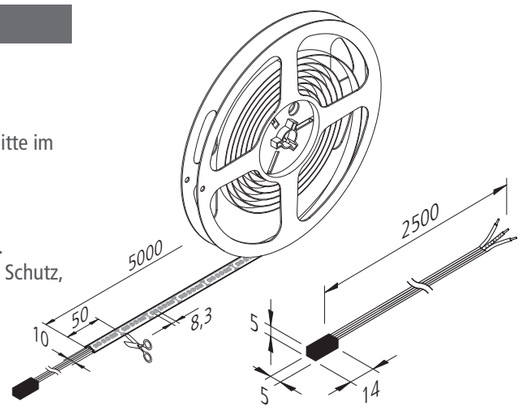

Konfigurator Seite 82

Abbildung	Artikel-Nr.	Bezeichnung	Hinweis	Gewicht ca.
	**202 029 013 01**	Dynamic LED Tape S 5m 2x600 LED 75W	• Lichtfarbe einstellbar zwischen ca. 2700K und 5000K • **inkl.** Anschlussleitung 2,5m mit Dynamic Stecker • mit Silikon-Vergussmasse (IP 54)	260 g
	**215 340 625 11**	Anschlussleitung Dynamic Tape 2,5m	• zum Anlöten	35 g
	**615 000 505 32**	24V Dynamic-Controller **Funk** 75W inkl. **4 Kanal**-Funkfern-bedienung schwarz	• als **notwendiges** Zubehör • für Farbwechsel, Dimmen und Schalten • mit 12-fach Verteiler	130 g
	615 000 505 31	24V Dynamic-Controller **Funk** 75W inkl. **Anbau**-Funkfern-bedienung edelstahloptik		105 g
	615 000 505 34	24V Dynamic-Controller **Funk** 75W inkl. **Einbau**-Funkfern-bedienung edelstahloptik		80 g
	**215 350 610 01**	Dynamic Verbindungsleitung 1m	• zur Verlängerung zwischen Leuchte und Verteiler	16 g
	215 350 625 01	Dynamic Verbindungsleitung 2,5m		40 g
	**215 080 607 14**	Dynamic 4-fach Verteiler	• Leitung 100mm mit Dynamic-Stecker • für 3 zusätzliche Anschlussleitungen am Verteiler	16 g
	Zubehör	**Profile ab Seite 83 / LED Trafos 24V ab Seite 222 / DALI, BLE und Dynamic-Controller ab Seite 227**		

NEU

SAUNA-TAPE COB-12

LED Streifen für bis zu 105°C Umgebungstemperatur in IP54

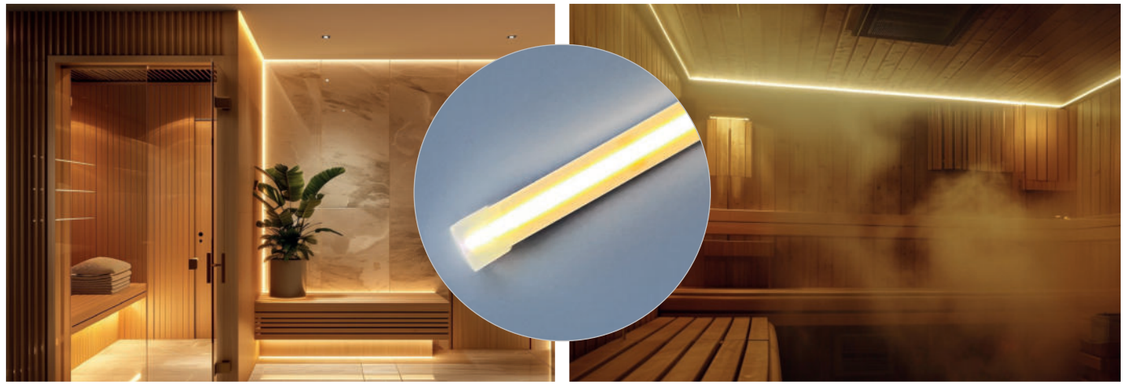

LED 24 | IP 54

Anschluss: LED-Trafo DC 24V
Lebensdauer: L80/B10 ≥ 60.000 Stunden
Energieeffizienz: LED: 120 lm/W; Leuchte: **800 lm/m** (80 lm/W)
Farbwiedergabe: Ra/CRI > 90

Sauna-Tape 1m

		xw	ww
110°			
0,5m	Ø 1430	1040 lx	1048 lx
1,0m	Ø 2860	260 lx	262 lx
1,5m	Ø 4290	116 lx	116 lx
2,0m	Ø 5720	65 lx	66 lx
2,5m	Ø 7150	42 lx	42 lx

Besonderheiten:

- max. 5m pro Anschlussleitung
- Streifen alle 50mm kürzbar (Markierung zwischen den LEDs)
- die Leistung von Teilabschnitten kann nicht linear berechnet werden, bitte im Konfigurator ermitteln!
- zur Planung des Montageprofils bitte beachten, dass die Endkappen aufgrund der Breite nicht ins Profil passen
- keine störenden elektronischen Bauteile bei regelmäßigen Reinigungsarbeiten
- dank IP54 ideal geeignet für Anwendungen mit erhöhter Schutzart (allg. Feuchtigkeit, Bad- und Küchenbereich, Frischebereich, Ladenbau)
- für bis zu 105°C Umgebungstemperatur

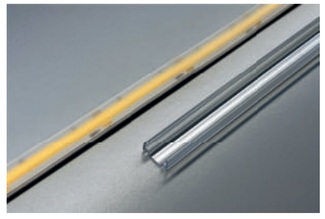

Konfigurator Seite 82

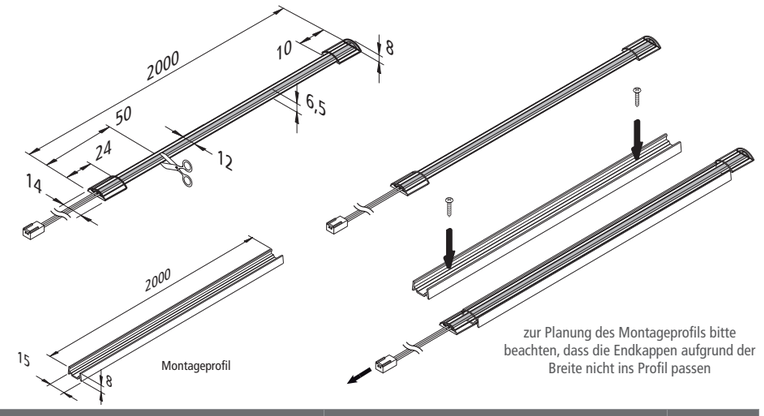

Abbildung	Artikel-Nr.	Bezeichnung	Hinweis	Gewicht ca.
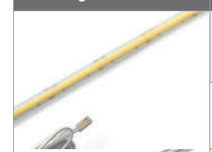	**202 035 614 01**	Sauna-Tape COB-12 2m 20W **xw**	• Lichtfarbe xw (**extra warm weiß**) ca. 2700K bzw. ww (**warm weiß**) ca. 3000K • **inkl.** Anschlussleitung 2,5m mit LED 24-Stecker	430 g
	202 035 612 01	Sauna-Tape COB-12 2m 20W **ww**		430 g
	**203 014 201 00**	Montageprofil Sauna-Tape 2m transparent	• 15mm breit / 8mm hoch • zum Anschrauben	69 g
	Zubehör	**LED Trafos 24V ab Seite 222 / Dimm-Controller Seite 230**		

NEU

RUN-TAPE COB

LED Lauflicht mit einstellbarer Lichtfarbe ohne Punktoptik





Dynamic | IP 20

Anschluss: LED-Trafo DC 24V
Lebensdauer: L70/B10 ≥ 60.000 Stunden
Energieeffizienz: LED: 120 lm/W; Leuchte: **900 lm/m** (75 lm/W)
Farbwiedergabe: Ra/CRI > 90

Run-Tape COB 1m

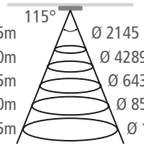

		ww	cw
0,5m	Ø 2145	968 lx	1144 lx
1,0m	Ø 4289	242 lx	286 lx
1,5m	Ø 6434	108 lx	127 lx
2,0m	Ø 8578	61 lx	72 lx
2,5m	Ø 10723	39 lx	46 lx

Besonderheiten:

- max. 5m Tape pro Anschlussleitung
- schnelle und einfache Montage durch doppelseitiges Klebeband
- Streifen alle 26,31mm kürzbar (Markierung)
- die Leistung von Teilabschnitten kann nicht linear berechnet werden, bitte im Konfigurator ermitteln!
- Lichtfarbe zwischen 2700K (xw) und 5000K (cw) einstellbar
- Volllauf beim Einschalten / Leerlauf beim Ausschalten und weitere Versionen über die App einstellbar



MESHLE

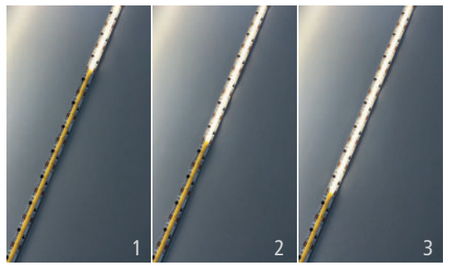

Free MESHLE app for Android and iOS for wireless lighting control

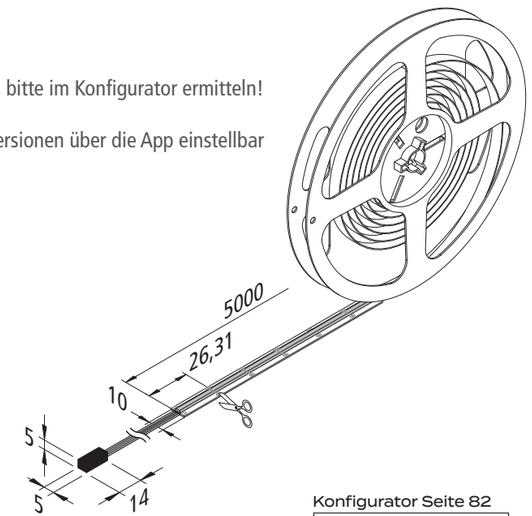

Konfigurator Seite 82



Abbildung	Artikel-Nr.	Bezeichnung	Hinweis	Gewicht ca.
	**202 033 902 00**	Run-Tape Dynamic COB 5m 60W	• Lichtfarbe einstellbar zwischen ca. 2700K und 5000K • **inkl.** Anschlussleitung 2,5m mit Dynamic-Stecker	150 g
	**208 050 061 01**	24V Run-Controller Dynamic BLE 120W	• 0,2m LED 24-Stecker / 0,15m mit 6-fach Verteiler • BLE Controller (Bluetooth Low Energy) • ansteuerbar über jedes iOS oder Android Smartphone oder Tablet (mit kostenloser MESHLE-App)	**88** g
	Zubehör	**LED Trafos 24V ab Seite 222**		

NEU

RUN-TAPE FN-4

LED Lauflicht mit einstellbarer Lichtfarbe für die Fräsnut



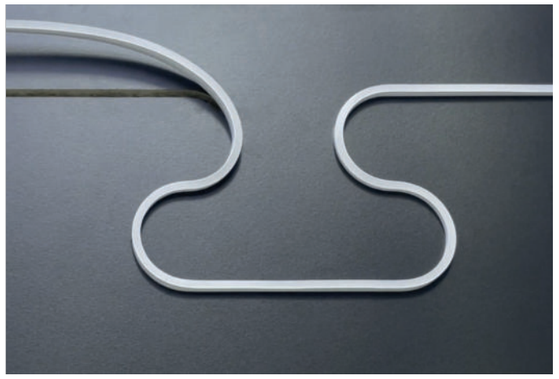

Dynamic | IP 20

Anschluss: LED-Trafo DC 24V
Lebensdauer: L70/B10 ≥ 55.000 Stunden
Energieeffizienz: LED: 160 lm/W; Leuchte: **140 lm/m** (23 lm/W)
Farbwiedergabe: Ra/CRI > 90

Run-Tape FN-4 1m

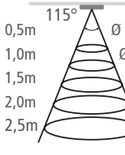

		ww	cw
0,5m	Ø 1570	188 lx	200 lx
1,0m	Ø 3139	47 lx	50 lx
1,5m	Ø 4709	21 lx	22 lx
2,0m	Ø 6279	12 lx	13 lx
2,5m	Ø 7848	8 lx	8 lx

Besonderheiten:

- max. 5m Tape pro Anschlussleitung
- schnelle und einfache Montage in einer Fräsnut
- Streifen alle 50mm kürzbar (Markierung)
- die Leistung von Teilabschnitten kann nicht linear berechnet werden, bitte im Konfigurator ermitteln!
- Lichtfarbe zwischen 2700K (xw) und 5000K (cw) einstellbar
- Volllauf beim Einschalten / Leerlauf beim Ausschalten und viele weitere Effekte über die App einstellbar



MESHLE

Kostenlose MESHLE-App für Android und iOS zur Steuerung

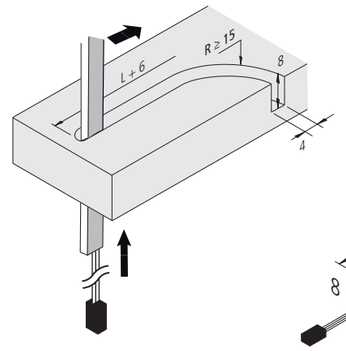

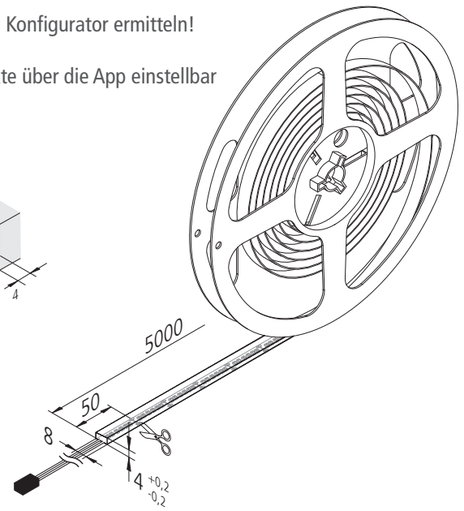

Konfigurator Seite 82



Abbildung	Artikel-Nr.	Bezeichnung	Hinweis	Gewicht ca.
	**202 033 903 00**	Run-Tape Dynamic FN-4 5m 30W	• Lichtfarbe einstellbar zwischen ca. 2700K und 5000K • **inkl.** Anschlussleitung 2,5m mit Dynamic Stecker	265 g
	**208 050 061 01**	24V Run-Controller Dynamic **BLE** 120W	• 0,2m LED 24-Stecker / 0,15m mit 6-fach Verteiler • BLE Controller (Bluetooth Low Energy) • ansteuerbar über jedes iOS oder Android Smartphone oder Tablet (mit kostenloser MESHLE-App)	88 g
	Zubehör	**LED Trafos 24V ab Seite 222**		



Photo: KI-generiert



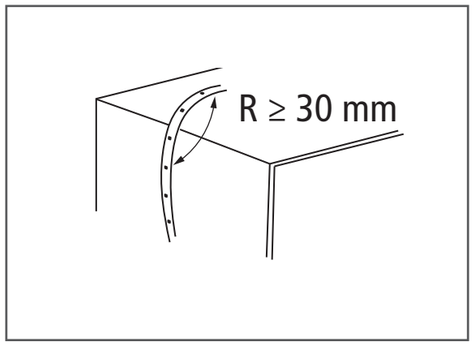

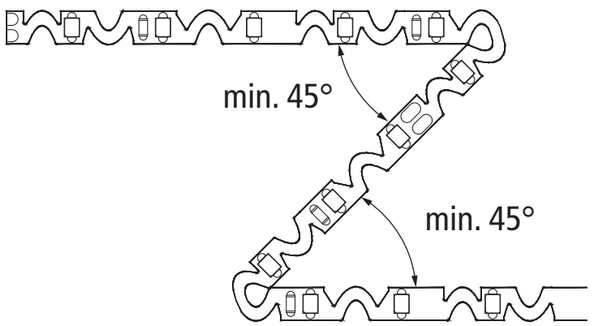

TAPE Z

Selbstklebende, flexible Zick-Zack LED Streifen

LED 24 | IP 20 | 120°

Anschluss: LED-Trafo DC 24V
Lebensdauer: L70/B10 ≥ 58.000 Stunden
Energieeffizienz: LED: 105 lm/W; Leuchte: **672 lm/m** (84 lm/W)
Farbwiedergabe: Ra/CRI > 90

Tape Z 1m

		xw	ww	nw
114°				
0,5m	Ø 1537	640 lx	764 lx	808 lx
1,0m	Ø 3074	160 lx	191 lx	202 lx
1,5m	Ø 4611	71 lx	85 lx	90 lx
2,0m	Ø 6148	40 lx	48 lx	51 lx
2,5m	Ø 7685	26 lx	31 lx	32 lx

Besonderheiten:

- max. 5m pro Anschlussleitung
- schnelle und einfache Montage durch doppelseitiges Klebeband
- Streifen alle 100mm kürzbar (Markierung zwischen den LEDs)
- die Streifen lassen sich anschließend nur durch Löten wieder kontaktieren
- die Leistung von Teilabschnitten kann nicht linear berechnet werden, bitte im Konfigurator ermitteln!
- eventuell sind ab 3m Helligkeitsunterschiede am Lichtbandende sichtbar

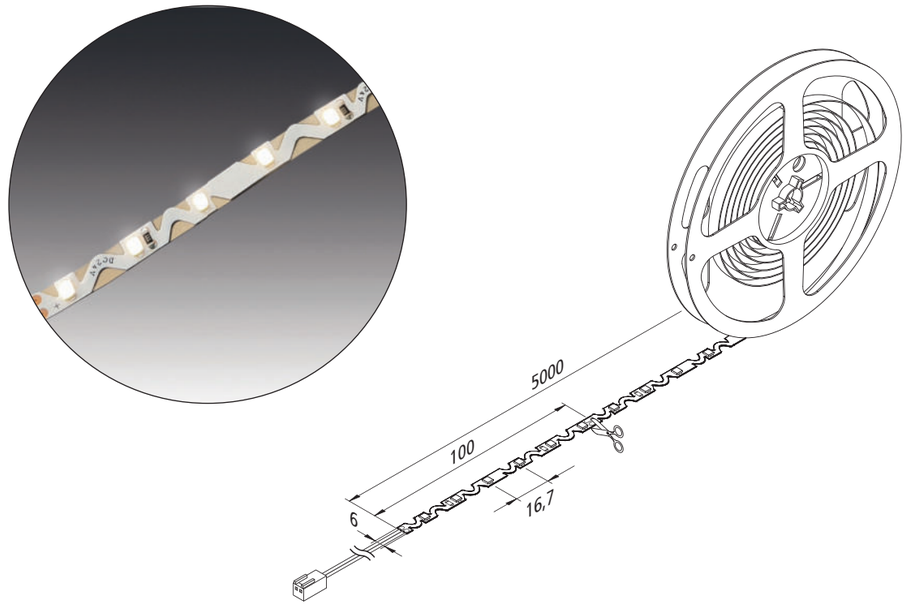

Konfigurator Seite 82

Abbildung	Artikel-Nr.	Bezeichnung	Hinweis	Gewicht ca.
	**202 033 601 04**	Tape Z 5m 300 LED 30W **xw**	• Lichtfarbe xw (**extra warm weiß**) ca. 2700K bzw. ww (**warm weiß**) ca. 3000K bzw. nw (**neutral weiß**) ca. 4000K • **inkl.** Anschlussleitung 2,5m mit LED 24-Stecker	110 g
	202 033 601 02	Tape Z 5m 300 LED 30W **ww**		110 g
	202 033 601 03	Tape Z 5m 300 LED 30W **nw**		110 g
	**215 300 725 01**	Anschlussleitung 2,5m zum Anlöten (max. 60W)	• mit verzinnten Enden zum Anlöten • max. 60W	23 g
	Zubehör	**LED Trafos 24V ab Seite 222 / Dimm-Controller Seite 230**		





Stadtmuseum Paderborn

UPGRADE

TAPE COB-4MC

Selbstklebende, flexible, MiniCut LED Streifen ohne Punktoptik

LED 24 | IP 20

Anschluss: LED-Trafo DC 24V
Lebensdauer: L80/B10 ≥ 60.000 Stunden
Energieeffizienz: LED: 120 lm/W; Leuchte: **506 lm/m** (99 lm/W)
Farbwiedergabe: Ra/CRI > 90

Tape COB-4MC 1m

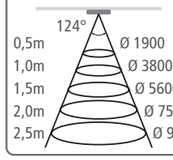

		xw	ww	nw
0,5m	Ø 1900	560 lx	528 lx	625 lx
1,0m	Ø 3800	140 lx	132 lx	156 lx
1,5m	Ø 5600	62 lx	59 lx	69 lx
2,0m	Ø 7500	35 lx	33 lx	39 lx
2,5m	Ø 9400	22 lx	21 lx	25 lx

Besonderheiten:

- max. 5m pro Anschlussleitung
- schnelle und einfache Montage durch doppelseitiges Klebeband
- Streifen **MiniCut** alle 12,5mm kürzbar (ganz feiner schwarzer Punkt oberhalb und unterhalb des gelben Silikonstreifens / zur besseren Orientierung: die 5m Rolle wird durch 10 Abschnitte a 500mm zusammengesetzt)
- die Streifen lassen sich anschließend nur durch Löten wieder kontaktieren
- die Leistung von Teilabschnitten kann nicht linear berechnet werden, bitte im Konfigurator ermitteln!
- keine störenden elektronischen Bauteile bei regelmäßigen Reinigungsarbeiten

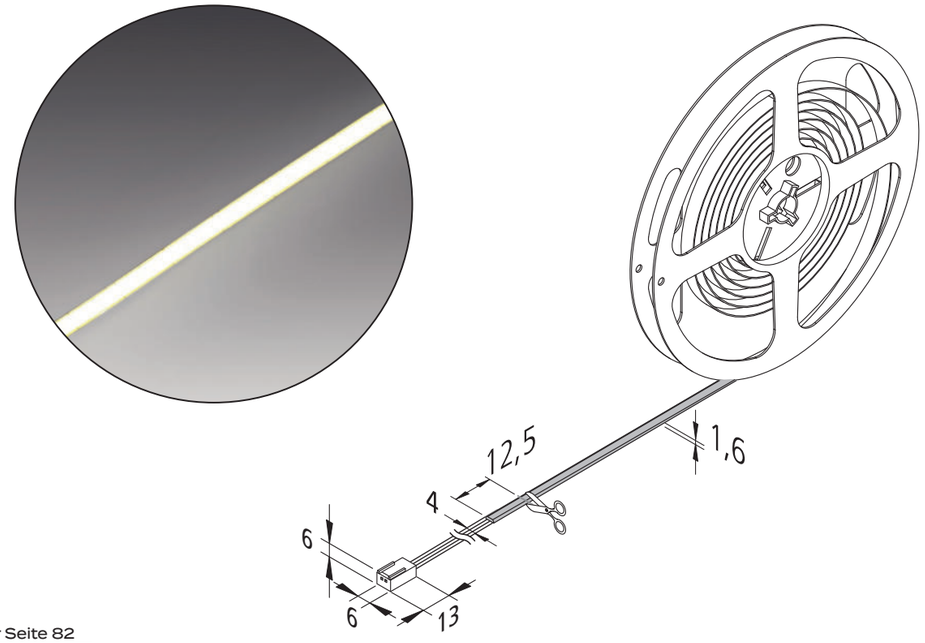

Konfigurator Seite 82



Abbildung	Artikel-Nr.	Bezeichnung	Hinweis	Gewicht ca.
	**202 036 101 04**	Tape COB-4MC 5m 18W **xw**	• Lichtfarbe xw (**extra warm weiß**) ca. 2700K bzw. ww (**warm weiß**) ca. 3000K bzw. nw (**neutral weiß**) ca. 4000K • **inkl.** Anschlussleitung 2,5m mit LED 24-Stecker	105 g
	202 036 101 02	Tape COB-4MC 5m 18W **ww**		105 g
	202 036 101 03	Tape COB-4MC 5m 18W **nw**		105 g
	**215 300 725 01**	Anschlussleitung 2,5m zum Anlöten (max. 60W)	• mit verzinnten Enden zum Anlöten • max. 60W	23 g



XT-Clip



TAPE COB-8FC

Selbstklebende, flexible, FreeCut LED Streifen ohne Punktoptik

LED 24 | IP 20 | FreeCut

Anschluss: LED-Trafo DC 24V
Lebensdauer: L70/B10 ≥ 40.000 Stunden
Energieeffizienz: LED: 95lm/W; Leuchte: **638 lm/m** (89 lm/W)
Farbwiedergabe: Ra/CRI > 90

Tape COB-8FC 1m

135°

		xw	ww	nw
0,5m	Ø 2414	522 lx	527 lx	576 lx
1,0m	Ø 4828	130 lx	135 lx	144 lx
1,5m	Ø 7243	48 lx	53 lx	64 lx
2,0m	Ø 9657	27 lx	30 lx	36 lx
2,5m	Ø 12071	17 lx	19 lx	23 lx

Besonderheiten:

- max. 5m pro Anschlussleitung
- schnelle und einfache Montage durch doppelseitiges Klebeband
- Streifen **FreeCut / überall kürzbar**
- die Leistung von Teilabschnitten kann nicht linear berechnet werden, bitte im Konfigurator ermitteln!
- keine störenden elektronischen Bauteile bei regelmäßigen Reinigungsarbeiten

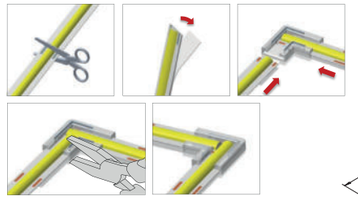

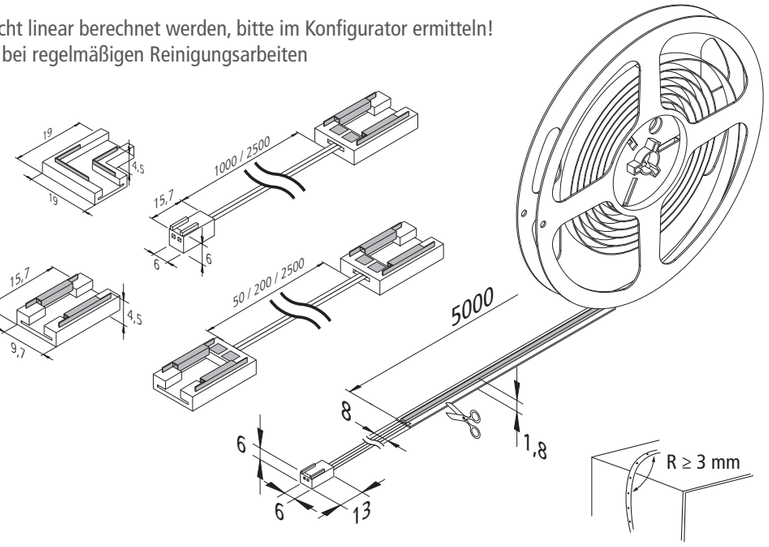

Konfigurator Seite 82

Abbildung	Artikel-Nr.	Bezeichnung	Hinweis	Gewicht ca.
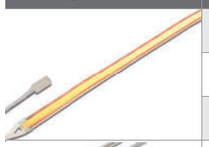	**202 034 601 04**	Tape COB-8FC 5m 26W **xw**	• Lichtfarbe xw (**extra warm weiß**) ca. 2700K bzw. ww (**warm weiß**) ca. 3000K bzw. nw (**neutral weiß**) ca. 4000K • **inkl.** Anschlussleitung 2,5m mit LED 24-Stecker	120 g
	202 034 601 02	Tape COB-8FC 5m 26W **ww**		120 g
	202 034 601 03	Tape COB-8FC 5m 26W **nw**		120 g
	**215 300 725 01**	Anschlussleitung 2,5m zum Anlöten (max. 60W)	• mit verzinnten Enden zum Anlöten • max. 60W	23 g
	215 283 081 01	Anschlussleitung 8mm Tape 1000mm max.60W	• Verbindung zwischen Trafo und **8mm Tape**	14 g
	215 283 081 02	Anschlussleitung 8mm Tape 2500mm max.60W		30 g
	**215 283 080 01**	Verbindungsclip 8mm Tape max.60W	• Verbindung zwischen zwei Abschnitten der **8mm Tape**	1 g
	215 283 082 01	Verbindungsleitung 8mm Tape 50mm max.60W		2 g
	215 283 082 02	Verbindungsleitung 8mm Tape 200mm max.60W		4 g
	215 283 082 03	Verbindungsleitung 8mm Tape 2500mm max.60W		30 g
	**215 283 080 11**	Eck-Clip 8mm Tape max.60W	• Verbindung zwischen zwei Abschnitten der **8 mm Tape** • Montage-Foto auf der Homepage beachten!	1 g
	**215 283 080 21**	XT-Clip 8mm Tape max.60W NEU		**1 g**
	Zubehör	**LED Trafos 24V ab Seite 222 / Dimm-Controller Seite 230**		





TAPE COB-10

Selbstklebende, flexible LED Streifen ohne Punktoptik

LED 24 | IP 20 | UL [1)]

Anschluss: LED-Trafo DC 24V
Lebensdauer: L70/B10 ≥ 40.000 Stunden
Energieeffizienz: LED: 110 lm/W; Leuchte: **1300 lm/m** (92 lm/W)
Farbwiedergabe: Ra/CRI > 90

Tape COB-10 1m

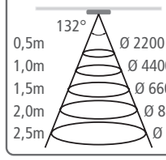

		xw	ww	nw
0,5m	Ø 2200	1284 lx	1328 lx	1488 lx
1,0m	Ø 4400	321 lx	332 lx	372 lx
1,5m	Ø 6600	143 lx	148 lx	165 lx
2,0m	Ø 8800	80 lx	83 lx	93 lx
2,5m	Ø 11000	51 lx	53 lx	60 lx

Besonderheiten:

- max. 6m pro Anschlussleitung
- schnelle und einfache Montage durch doppelseitiges Klebeband
- Streifen alle 50mm kürzbar (Markierung zwischen den LEDs)
- die Leistung von Teilabschnitten kann nicht linear berechnet werden, bitte im Konfigurator ermitteln!
- keine störenden elektronischen Bauteile bei regelmäßigen Reinigungsarbeiten
- eventuell sind ab 4m Helligkeitsunterschiede am Lichtbandende sichtbar

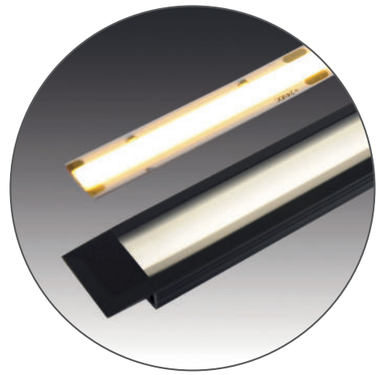

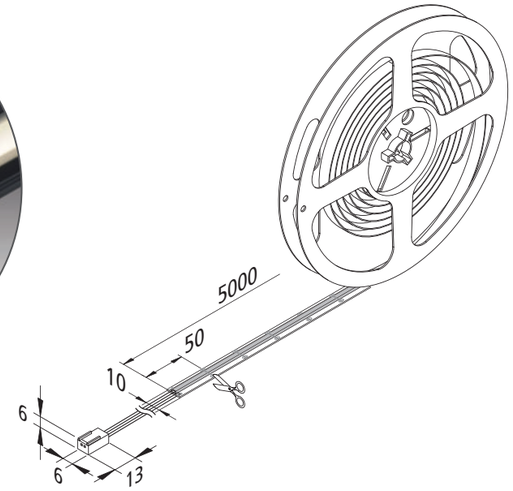

Konfigurator Seite 82



Abbildung	Artikel-Nr.	Bezeichnung	Hinweis	Gewicht ca.
	**202 031 201 04**	LED Tape COB-10 5m 48W **xw**	• Lichtfarbe xw (**extra warm weiß**) ca. 2700K bzw. ww (**warm weiß**) ca. 3000K bzw. nw (**neutral weiß**) ca. 4000K • **inkl.** Anschlussleitung 2,5m mit LED 24-Stecker	175 g
	202 031 201 02	LED Tape COB-10 5m 48W **ww**		175 g
	202 031 201 03	LED Tape COB-10 5m 48W **nw**		175 g
	**215 300 725 01**	Anschlussleitung 2,5m zum Anlöten (max. 60W)	• mit verzinnten Enden zum Anlöten • max. 60W	23 g
	**215 283 101 01**	Anschlussleitung 10mm Tape 1000mm max.60W	• Verbindung zwischen Trafo und **10mm Tape**	14 g
	215 283 101 02	Anschlussleitung 10mm Tape 2500mm max.60W		30 g
	**215 283 100 01**	Verbindungsclip 10mm Tape max.60W	• Verbindung zwischen zwei Abschnitten der **10mm Tape**	1 g
	215 283 102 01	Verbindungsleitung 10mm Tape 50mm max.60W		2 g
	215 283 102 02	Verbindungsleitung 10mm Tape 200mm max.60W		4 g
	215 283 102 03	Verbindungsleitung 10mm Tape 2500mm max.60W		30 g
	Zubehör	**LED Trafos 24V ab Seite 222 / Dimm-Controller Seite 230**		

[1)] Ausführung auf Anfrage





TAPE COB-10P

Selbstklebende, flexible Power LED Streifen ohne Punktoptik

LED 24 | IP 20

Anschluss: LED-Trafo DC 24V
Lebensdauer: L80/B10 ≥ 60.000 Stunden
Energieeffizienz: LED: 200 lm/W; Leuchte: **3000 lm/m** (160 lm/W)
Farbwiedergabe: Ra/CRI > 90

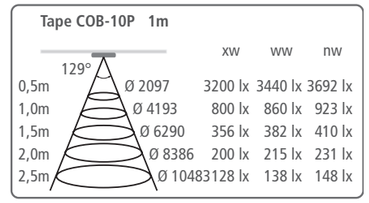

Besonderheiten:

- max. 5m pro Anschlussleitung
- schnelle und einfache Montage durch doppelseitiges Klebeband
- Streifen alle 27,8mm kürzbar (Markierung zwischen den LEDs)
- die Leistung von Teilabschnitten kann nicht linear berechnet werden, bitte im Konfigurator ermitteln!
- Vergussmasse weiß;
- keine störenden elektronischen Bauteile bei regelmäßigen Reinigungsarbeiten

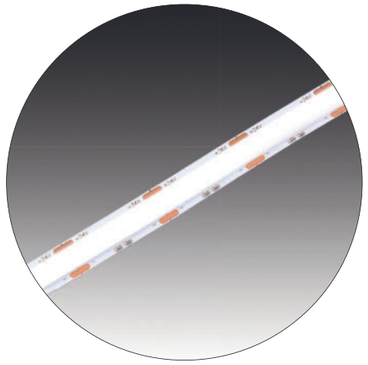

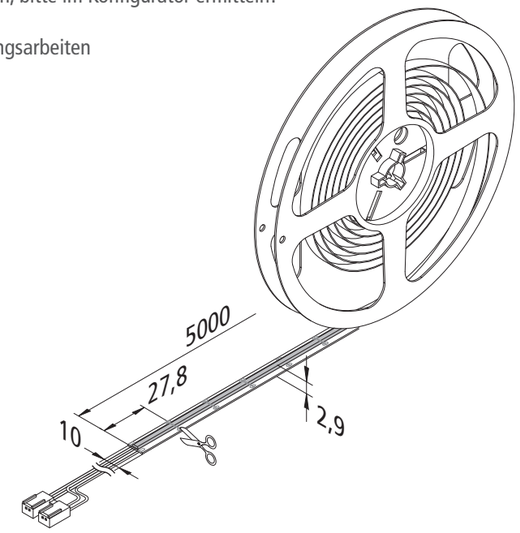

Konfigurator Seite 82



Abbildung	Artikel-Nr.	Bezeichnung	Hinweis	Gewicht ca.
	**202 035 101 04**	Tape COB-10P 5m 77W **xw**	• Lichtfarbe xw (**extra warm weiß**) ca. 2700K bzw. ww (**warm weiß**) ca. 3000K bzw. nw (**neutral weiß**) ca. 4000K • **inkl.** Anschlussleitung 2,5m mit LED 24-Stecker	175 g
	202 035 101 02	Tape COB-10P 5m 77W **ww**		175 g
	202 035 101 03	Tape COB-10P 5m 77W **nw**		175 g
	**215 300 725 01**	Anschlussleitung 2,5m zum Anlöten (max. 60W)	• mit verzinnten Enden zum Anlöten • max. 60W	23 g
	**215 283 101 01**	Anschlussleitung 10mm Tape 1000mm max.60W	• Verbindung zwischen Trafo und **10mm Tape**	14 g
	215 283 101 02	Anschlussleitung 10mm Tape 2500mm max.60W		30 g
	**215 283 100 01**	Verbindungsclip 10mm Tape max.60W	• Verbindung zwischen zwei Abschnitten der **10mm Tape**	1 g
	215 283 102 01	Verbindungsleitung 10mm Tape 50mm max.60W		2 g
	215 283 102 02	Verbindungsleitung 10mm Tape 200mm max.60W		4 g
	215 283 102 03	Verbindungsleitung 10mm Tape 2500mm max.60W		30 g
	Zubehör	**LED Trafos 24V ab Seite 222 / Dimm-Controller Seite 230**		





TAPE COB-10LL

Selbstklebende, flexible LongLine LED Streifen ohne Punktoptik

LED 24 | IP 20

Anschluss: LED-Trafo DC 24V
Lebensdauer: L70/B10 ≥ 50.000 Stunden
Energieeffizienz: LED: 120 lm/W; Leuchte: **577 lm/m** (82 lm/W)
Farbwiedergabe: Ra/CRI > 90

Tape COB-10LL 1m

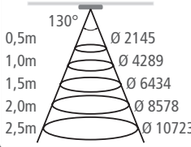

		xw	ww	nw
0,5m	Ø 2145	608 lx	624 lx	650 lx
1,0m	Ø 4289	152 lx	156 lx	161 lx
1,5m	Ø 6434	68 lx	69 lx	69 lx
2,0m	Ø 8578	38 lx	39 lx	42 lx
2,5m	Ø 10723	24 lx	25 lx	29 lx

Besonderheiten:

- max. **15m** pro Anschlussleitung
- schnelle und einfache Montage durch doppelseitiges Klebeband
- Streifen alle 50mm kürzbar (Markierung zwischen den LEDs)
- die Leistung von Teilabschnitten kann nicht linear berechnet werden, bitte im Konfigurator ermitteln!
- keine störenden elektronischen Bauteile bei regelmäßigen Reinigungsarbeiten

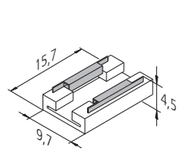

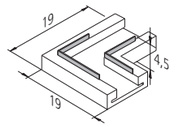

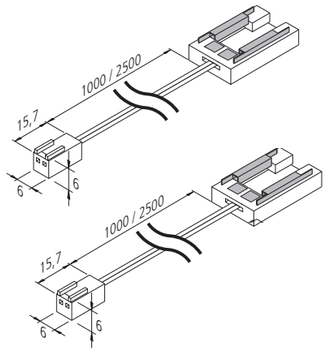

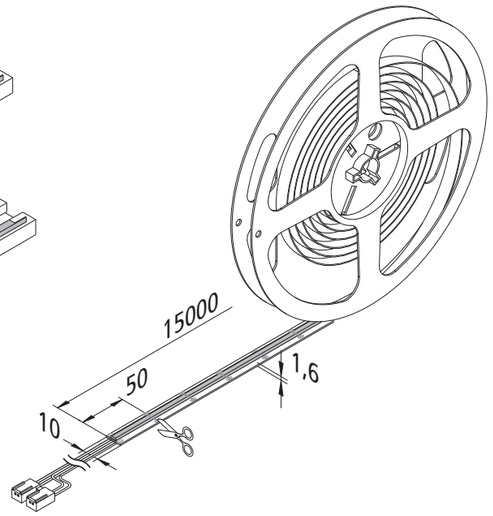

Konfigurator Seite 82



Abbildung	Artikel-Nr.	Bezeichnung	Hinweis	Gewicht ca.
	**202 034 801 04**	Tape COB-10LL **15m** 105W **xw**	• Lichtfarbe xw (**extra warm weiß**) ca. 2700K bzw. ww (**warm weiß**) ca. 3000K bzw. nw (**neutral weiß**) ca. 4000K • **inkl.** Anschlussleitung 2,5m mit LED 24-Stecker	344 g
	202 034 801 02	Tape COB-10LL **15m** 105W **ww**		344 g
	202 034 801 03	Tape COB-10LL **15m** 105W **nw**		344 g
	**215 300 725 01**	Anschlussleitung 2,5m zum Anlöten (max. 60W)	• mit verzinnten Enden zum Anlöten • max. 60W	23 g
	215 283 101 01	Anschlussleitung 10mm Tape 1000mm max.60W	• Verbindung zwischen Trafo und **10mm Tape**	14 g
	215 283 101 02	Anschlussleitung 10mm Tape 2500mm max.60W		30 g
	**215 283 100 01**	Verbindungsclip 10mm Tape max.60W	• Verbindung zwischen zwei Abschnitten der **10mm Tape**	1 g
	215 283 102 01	Verbindungsleitung 10mm Tape 50mm max.60W		2 g
	215 283 102 02	Verbindungsleitung 10mm Tape 200mm max.60W		4 g
	215 283 102 03	Verbindungsleitung 10mm Tape 2500mm max.60W		30 g
	**215 283 100 11**	Eck-Clip 10mm Tape max.60W	• Verbindung zwischen zwei Abschnitten der **10mm Tape** • Montage-Foto auf der Homepage beachten!	1 g
	Zubehör	**LED Trafos 24V ab Seite 222 / Dimm-Controller Seite 230**		





TAPE L

Selbstklebende, flexible LED Streifen mit Linse auf Rolle

LED 24 | IP 54

Anschluss: LED-Trafo DC 24V
Lebensdauer: L70/B10 ≥ 36.000 Stunden
Energieeffizienz: LED: 130 lm/W; Leuchte: **1300 lm/m** (80 lm/W)
Farbwiedergabe: Ra/CRI > 90

LED Tape L 1m

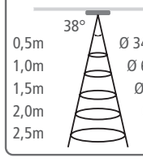

		nw
0,5m	Ø 344	7312 lx
1,0m	Ø 689	1828 lx
1,5m	Ø 1033	812 lx
2,0m	Ø 1377	457 lx
2,5m	Ø 1722	292 lx

Besonderheiten:

- max. 5m pro Anschlussleitung
- schnelle und einfache Montage durch doppelseitiges Klebeband
- Streifen alle 167mm kürzbar
- die Streifen lassen sich anschließend nicht wieder kontaktieren
- die Leistung von Teilabschnitten kann nicht linear berechnet werden, bitte im Konfigurator ermitteln!
- minimaler Biegeradius 150mm
- dank IP54 ideal geeignet für Anwendungen mit erhöhter Schutzart (allg. Feuchtigkeit, Bad- und Küchenbereich, Frischebereich, Ladenbau)
- schmaler Ausstrahlungswinkel 35° zur seitlichen Hinterleuchtung von Bannern und Grafiken

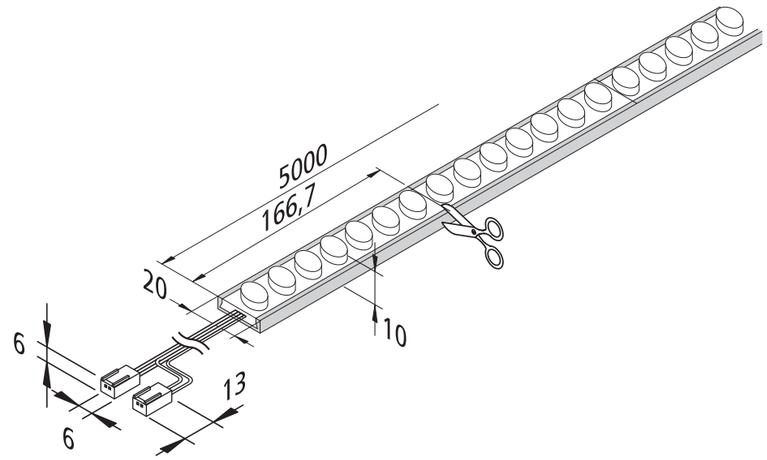

Konfigurator Seite 82



Abbildung	Artikel-Nr.	Bezeichnung	Hinweis	Gewicht ca.
	**202 032 001 03**	LED Tape L 35° 5m 210 LED 80W nw	• **inkl.** Anschlussleitung 2,5m mit LED 24-Stecker • Lichtfarbe nw (**neutral weiß**) ca. 4000K • mit Silikon-Vergussmasse (IP 54)	850 g
	**202 040 103 60**	5er Set Montageclip Tape L	• inkl. Schrauben	14 g
	**215 300 725 01**	Anschlussleitung 2,5m zum Anlöten (max. 60W)	• mit verzinnten Enden zum Anlöten • max. 60W	23 g
	Zubehör	**LED Trafos 24V ab Seite 222 / Dimm-Controller Seite 230**		



TAPE F CORNER

Selbstklebende, flexible FreeCut LED Streifen mit homogenem Flächenlicht

LED 24 · IP 20 · FreeCut

Anschluss: LED-Trafo DC 24V
Lebensdauer: L70/B10 ≥ 50.000 Stunden
Energieeffizienz: LED: 140 lm/W; Leuchte: **600 lm/m** (67 lm/W)
Farbwiedergabe: Ra/CRI > 90

Tape F Corner 1m

110°

		xw	ww	nw
0,5m	Ø 1450	516 lx	544 lx	568 lx
1,0m	Ø 2900	129 lx	136 lx	142 lx
1,5m	Ø 4350	57 lx	60 lx	63 lx
2,0m	Ø 5800	32 lx	34 lx	36 lx
2,5m	Ø 7250	21 lx	22 lx	23 lx

Besonderheiten:

- max. 5m pro Anschlussleitung
- schnelle und einfache Montage durch doppelseitiges Klebeband (nur eine Seite)
- Streifen **FreeCut / überall kürzbar**
- die Streifen lassen sich anschließend nicht wieder kontaktieren
- die Leistung von Teilabschnitten kann nicht linear berechnet werden, bitte im Konfigurator ermitteln!
- minimaler Biegeradius 30mm
- Flächenlicht (keine sichtbaren Lichtpunkte)

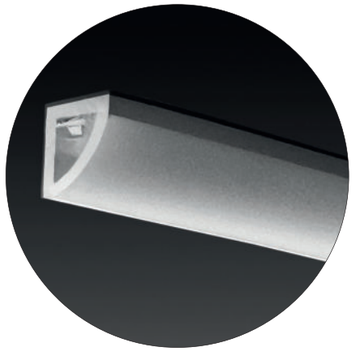

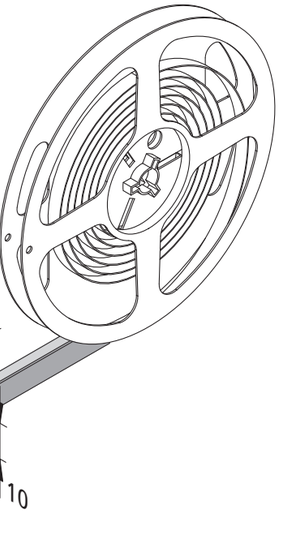

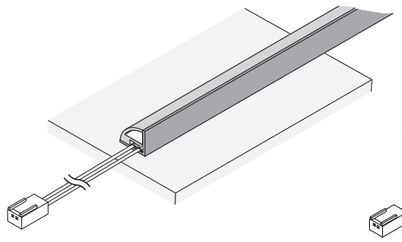

Konfigurator Seite 82

Abbildung	Artikel-Nr.	Bezeichnung	Hinweis	Gewicht ca.
	**202 035 201 04**	Tape F Corner 5m 45W **xw**	• Lichtfarbe xw (**extra warm weiß**) ca. 2700K bzw. ww (**warm weiß**) ca. 3000K bzw. nw (**neutral weiß**) ca. 4000K • **inkl.** Anschlussleitung 2,5m mit LED 24-Stecker	560 g
	202 035 201 02	Tape F Corner 5m 45W **ww**		560 g
	202 035 201 03	Tape F Corner 5m 45W **nw**		560 g
	Zubehör	**LED Trafos 24V ab Seite 222 / Dimm-Controller Seite 230**		



UPGRADE

TAPE F MC

Selbstklebende, flexible LED Streifen mit homogenem Flächenlicht

LED 24 | IP 54

Anschluss: LED-Trafo DC 24V
Lebensdauer: L70/B10 ≥ 40.000 Stunden
Energieeffizienz: LED: 150 lm/W; Leuchte: **870 lm/m** (82 lm/W)
Farbwiedergabe: Ra/CRI > 90

Tape F MC 1m

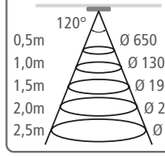

		xw	ww	nw
0,5m	Ø 650	540 lx	580 lx	644 lx
1,0m	Ø 1300	135 lx	145 lx	161 lx
1,5m	Ø 1950	60 lx	64 lx	72 lx
2,0m	Ø 2600	34 lx	36 lx	40 lx
2,5m	Ø 3250	22 lx	23 lx	26 lx

Besonderheiten:

- max. 5m pro Anschlussleitung
- schnelle und einfache Montage durch doppelseitiges Klebeband
- Streifen **MiniCut** alle 12,5mm kürzbar
- die Streifen lassen sich anschließend nicht wieder kontaktieren
- die Leistung von Teilabschnitten kann nicht linear berechnet werden, bitte im Konfigurator ermitteln!
- minimaler Biegeradius 50mm
- dank IP54 ideal geeignet für Anwendungen mit erhöhter Schutzart (allg. Feuchtigkeit, Bad- und Küchenbereich, Frischebereich, Ladenbau)
- Flächenlicht (keine sichtbaren Lichtpunkte)

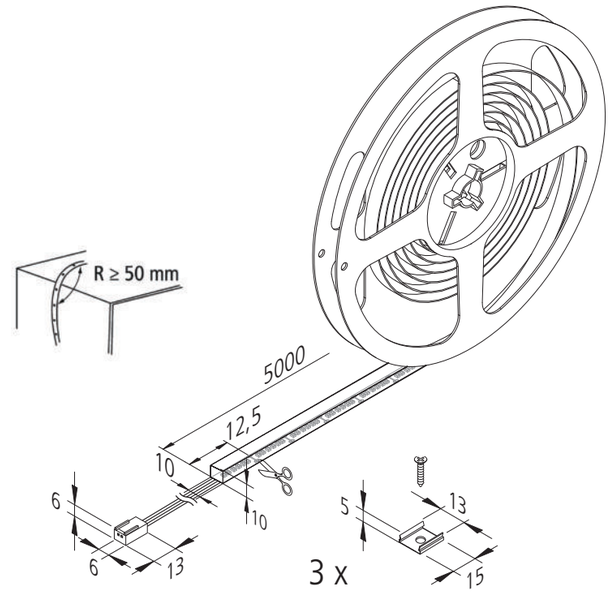

Konfigurator Seite 82

Abbildung	Artikel-Nr.	Bezeichnung	Hinweis	Gewicht ca.
	**202 036 801 14**	Tape F MC 5m 1200 LED 46,4W **xw**	• Lichtfarbe xw (**extra warm weiß**) ca. 2700K bzw. ww (**warm weiß**) ca. 3000K bzw. nw (**neutral weiß**) ca. 4000K • inkl. Anschlussleitung 2,5m mit LED 24-Stecker	780 g
	202 036 801 12	Tape F MC 5m 1200 LED 46,4W **ww**		780 g
	202 036 801 13	Tape F MC 5m 1200 LED 46,4W **nw**		780 g
	**202 040 103 70**	3er Set Montageclip Tape F	• inkl. Schrauben • empfohlen alle 25cm	6 g
	Zubehör	**LED Trafos 24V ab Seite 222 / Dimm-Controller Seite 230**		





TAPE F-10/6

Selbstklebende, flexible LED Streifen mit homogenem Flächenlicht

LED 24 | IP 20

Anschluss: LED-Trafo DC 24V
Lebensdauer: L70/B10 ≥ 40.000 Stunden
Energieeffizienz: LED: 150 lm/W; Leuchte: **528 lm/m** (59 lm/W)
Farbwiedergabe: Ra/CRI > 90

LED Tape F-10/6 1m

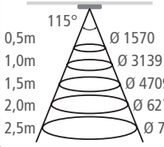

		xw	ww	nw
0,5m	Ø 1570	720 lx	740 lx	748 lx
1,0m	Ø 3139	180 lx	185 lx	187 lx
1,5m	Ø 4709	80 lx	82 lx	83 lx
2,0m	Ø 6279	45 lx	46 lx	47 lx
2,5m	Ø 7848	29 lx	30 lx	30 lx

Besonderheiten:

- max. 5m pro Anschlussleitung
- schnelle und einfache Montage durch doppelseitiges Klebeband
- Streifen alle 50mm kürzbar
- die Streifen lassen sich anschließend nicht wieder kontaktieren
- die Leistung von Teilabschnitten kann nicht linear berechnet werden, bitte im Konfigurator ermitteln!
- minimaler Biegeradius 30mm
- Flächenlicht (keine sichtbaren Lichtpunkte)

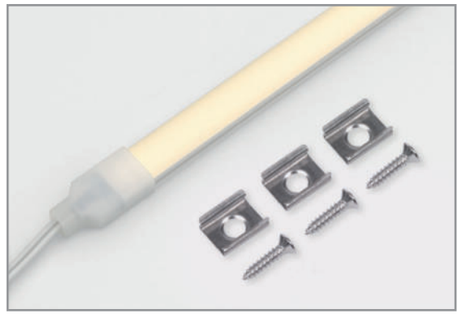

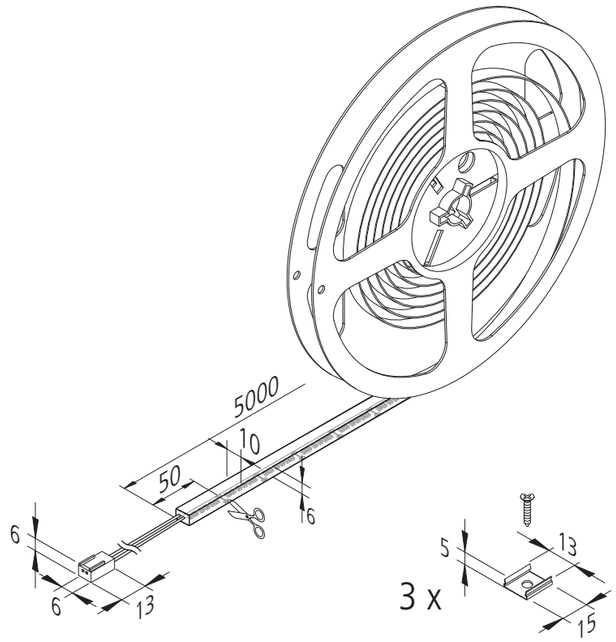

Konfigurator Seite 82

Abbildung	Artikel-Nr.	Bezeichnung	Hinweis	Gewicht ca.
	**202 035 502 04**	Tape F-10/6 5m 1400 LED 48W xw	• Lichtfarbe xw (**extra warm weiß**) ca. 2700K bzw. ww (**warm weiß**) ca. 3000K bzw. nw (**neutral weiß**) ca. 4000K • inkl. Anschlussleitung 2,5m mit LED 24-Stecker • mit PU-Vergussmasse	400 g
	202 035 502 02	Tape F-10/6 5m 1400 LED 48W ww		400 g
	202 035 502 03	Tape F-10/6 5m 1400 LED 48W nw		400 g
	**202 040 103 70**	3er Set Montageclip Tape F	• inkl. Schrauben • empfohlen alle 25cm	6 g
	LED Trafos 24V ab Seite 222 / Dimm-Controller Seite 230			





Photo: Mr. Timber / Ilona Müller

UPGRADE

TAPE FN-3/4

FreeCut / MiniCut LED Streifen mit homogenem Flächenlicht für die Fräsnut

LED 24 | IP 20 | FreeCut [1)]

Anschluss: LED-Trafo DC 24V
Lebensdauer: L70/B10 FN-3: 50.000 (FN-4MC: ≥ 36.000) Stunden
Energieeffizienz: FN-3FC: LED: 140 lm/W; Leuchte: **300 lm/m** (33 lm/W) • FN-3TFC: LED: 140 lm/W; Leuchte: **270 lm/m** (30 lm/W) • FN-4MC LED: 140 lm/W; Leuchte: **237 lm/m** (26 lm/W)
Farbwiedergabe: Ra/CRI > 90

Besonderheiten:

- max. 5m pro Anschlussleitung
- schnelle und einfache Montage in einer Fräsnut
- Streifen FN-3 **F**ree**C**ut / überall kürzbar / FN-4MC **M**ini**C**ut alle 7,14mm kürzbar
- die Streifen lassen sich anschließend nicht wieder kontaktieren
- die Leistung von Teilabschnitten kann nicht linear berechnet werden, bitte im Konfigurator ermitteln!
- minimaler Biegeradius FN-3: 15mm / FN-4MC: 30mm
- Flächenlicht (keine sichtbaren Lichtpunkte)

Konfigurator Seite 82

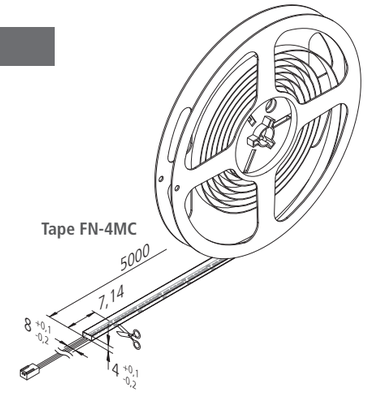

Tape FN-3FC 1m

		xw	ww	nw
108°				
0,5m	Ø 1376	376 lx	388 lx	416 lx
1,0m	Ø 2753	94 lx	97 lx	104 lx
1,5m	Ø 4129	42 lx	43 lx	46 lx
2,0m	Ø 5506	24 lx	24 lx	26 lx
2,5m	Ø 6882	15 lx	16 lx	17 lx

Tape FN-3TFC 1m

		xw	ww	nw
108°				
0,5m	Ø 1376	352 lx	356 lx	368 lx
1,0m	Ø 2753	88 lx	89 lx	92 lx
1,5m	Ø 4129	39 lx	40 lx	41 lx
2,0m	Ø 5506	22 lx	22 lx	23 lx
2,5m	Ø 6882	14 lx	14 lx	15 lx

Tape FN-4MC 1m

		xw	ww	nw
115°				
0,5m	Ø 1570	280 lx	296 lx	308 lx
1,0m	Ø 3139	70 lx	74 lx	77 lx
1,5m	Ø 4709	31 lx	33 lx	34 lx
2,0m	Ø 6279	18 lx	19 lx	19 lx
2,5m	Ø 7848	11 lx	12 lx	12 lx

Tape FN-3FC

FreeCut

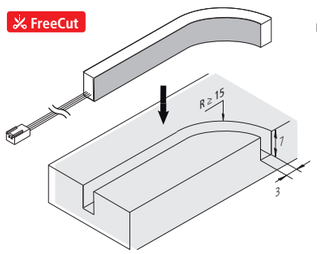

Tape FN-3TFC

FreeCut

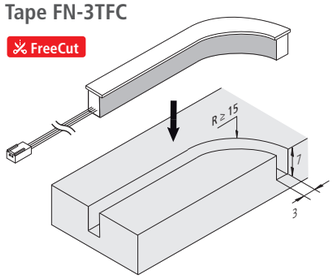

Tape FN-4MC

MiniCut
alle 7,14 mm kürzbar

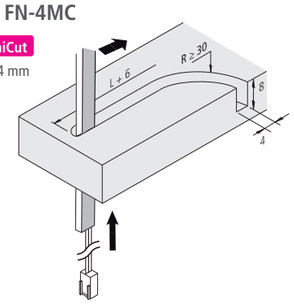

Abbildung	Artikel-Nr.	Bezeichnung	Hinweis	Gewicht ca.
	**202 033 702 04**	Tape FN-**3FC** 5m 1200 LED 45W **xw**	• Lichtfarbe xw (**extra warm weiß**) ca. 2700K bzw. ww (**warm weiß**) ca. 3000K bzw. nw (**neutral weiß**) ca. 4000K • **inkl.** Anschlussleitung 2,5m mit LED 24-Stecker	265 g
	202 033 702 02	Tape FN-**3FC** 5m 1200 LED 45W **ww**		265 g
	202 033 702 03	Tape FN-**3FC** 5m 1200 LED 45W **nw**		265 g
	202 033 802 04	Tape FN-**3TFC** 5m 1200 LED 45W **xw**		265 g
	202 033 802 02	Tape FN-**3TFC** 5m 1200 LED 45W **ww**		265 g
	202 033 802 03	Tape FN-**3TFC** 5m 1200 LED 45W **nw**		265 g
	202 036 301 04	Tape FN-**4MC** 5m 700 LED 40W **xw**	• Lichtfarbe xw (**extra warm weiß**) ca. 2700K bzw. nw (**neutral weiß**) ca. 4000K • **inkl.** Anschlussleitung 2,5 mit LED 24-Stecker	230 g
	202 036 301 02	Tape FN-**4MC** 5m 700 LED 40W **ww**		230 g
	202 036 301 03	Tape FN-**4MC** 5m 700 LED 40W **nw**		230 g
	Zubehör	**LED Trafos 24V ab Seite 222 / Dimm-Controller Seite 230**		

[1)] Tape FN-3FC und 3TFC





TAPE FN-6MC

LED Streifen mit homogenem Flächenlicht für die Fräsnut

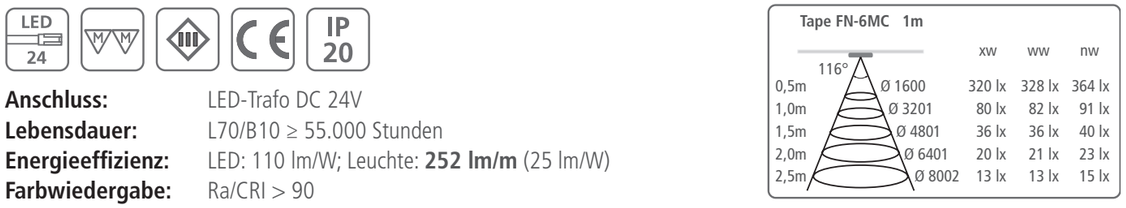

Anschluss: LED-Trafo DC 24V
Lebensdauer: L70/B10 ≥ 55.000 Stunden
Energieeffizienz: LED: 110 lm/W; Leuchte: **252 lm/m** (25 lm/W)
Farbwiedergabe: Ra/CRI > 90

Besonderheiten:

- max. 5m pro Anschlussleitung
- schnelle und einfache Montage in einer 6,5mm breiten und 11mm tiefen Fräsnut
- Streifen **MiniCut** alle 7,14mm kürzbar (Markierung seitlich)
- die Leistung von Teilabschnitten kann nicht linear berechnet werden, bitte im Konfigurator ermitteln!
- die Streifen lassen sich anschließend nicht wieder kontaktieren
- minimaler Biegeradius 30mm
- Flächenlicht (keine sichtbaren Lichtpunkte)

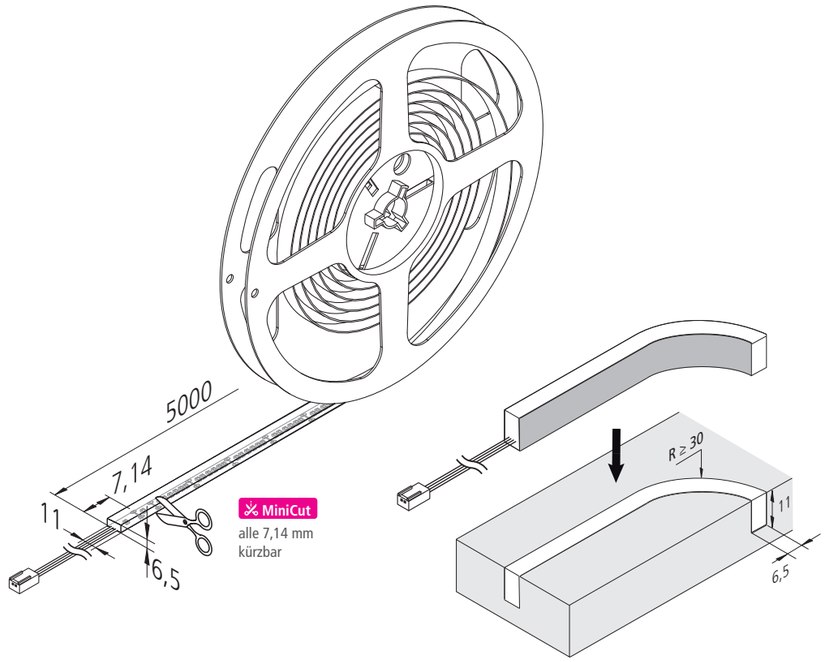

Konfigurator Seite 82

Abbildung	Artikel-Nr.	Bezeichnung	Hinweis	Gewicht ca.
	**202 034 501 04**	Tape FN-**6MC** 5m 700 LED 50W **xw**	• Lichtfarbe xw (**extra warm weiß**) ca. 2700K bzw. ww (**warm weiß**) ca. 3000K bzw. nw (**neutral weiß**) ca. 4000K • **inkl.** Anschlussleitung 2,5m mit LED 24-Stecker	475 g
	202 034 501 02	Tape FN-**6MC** 5m 700 LED 50W **ww**		475 g
	202 034 501 03	Tape FN-**6MC** 5m 700 LED 50W **nw**		475 g
	Zubehör	**LED Trafos 24V ab Seite 222 / Dimm-Controller Seite 230**		



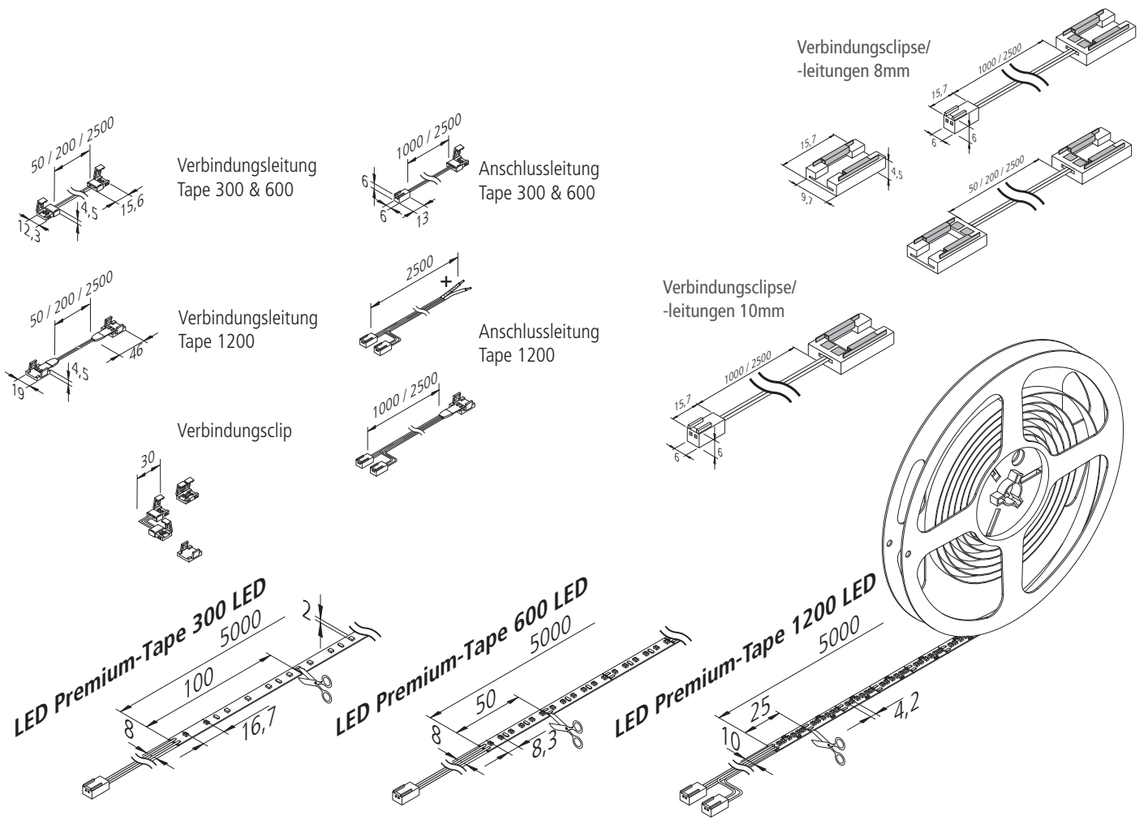

PREMIUM-TAPE

Selbstklebende, flexible LED Streifen auf Rolle

HERA LED GARANTIE 5 JAHRE

LED 24 | IP 20

Anschluss: LED-Trafo DC 24V
Lebensdauer: L70/B10 ≥ 50.000 Stunden
Energieeffizienz: LED: 85 lm/W; Leuchte: **332 / 664 / 1328 lm/m** (83 lm/W)
Farbwiedergabe: Ra/CRI > 98

Premium-Tape 1m

120°

		20W	40W	80W
0,5m	Ø 1732	596 lx	1196 lx	2344 lx
1,0m	Ø 3464	149 lx	299 lx	586 lx
1,5m	Ø 5196	66 lx	133 lx	260 lx
2,0m	Ø 6928	37 lx	75 lx	147 lx
2,5m	Ø 8660	24 lx	48 lx	94 lx

Besonderheiten:

- max. 10 / 6 / 5 m (Version 20 / 40 / 80 W) pro Anschlussleitung; schnelle und einfache Montage durch doppelseitiges Klebeband
- Streifen alle 100 / 50 / 25 mm (Version 300 / 600 / 1200 LED) kürzbar (Markierung zwischen den LEDs), die Streifen lassen sich anschließend ohne zu löten (1200er 80 W bis max. 3 m) mit dem Verbindungsclip oder den Leitungen wieder kontaktieren
- die Leistung von Teilabschnitten kann nicht linear berechnet werden, bitte im Konfigurator ermitteln!

Konfigurator Seite 82

Abbildung	Artikel-Nr.	Bezeichnung	Hinweis	Gewicht ca.
	**202 024 501 02**	LED Premium-Tape 5m 300 LED 20W **ww**	• Lichtfarbe ww (**warm weiß**) ca. 3000K bzw. nw (**neutral weiß**) ca. 4000K • mit Anschlussleitung 2,5m • ohne Silikon Vergussmasse	80 g
	202 024 501 03	LED Premium-Tape 5m 300 LED 20W **nw**		80 g
	202 024 502 02	LED Premium-Tape 5m 600 LED 40W **ww**		80 g
	202 024 502 03	LED Premium-Tape 5m 600 LED 40W **nw**		80 g
	202 024 503 02	LED Premium-Tape 5m 1200 LED 80W **ww**	• mit Anschlussleitung 2,5m • Verbindungsclip und Leitungen **mit Clip max. bis 3m**	120 g
	202 024 503 03	LED Premium-Tape 5m 1200 LED 80W **nw**		120 g
	**215 280 410 01**	Anschlussleitung LED Tape 1000mm	• Verbindung zwischen Trafo und **LED Tape 300 oder 600**	9 g
	215 280 425 01	Anschlussleitung LED Tape 2500mm		23 g
	215 283 081 01	Anschlussleitung 8mm Tape 1000mm max.60W	• Verbindung zwischen Trafo und **8mm Tape**	14 g
	215 283 081 02	Anschlussleitung 8mm Tape 2500mm max.60W		30 g
	215 282 410 01	Anschlussleitung LED Tape **1200** 1000mm	• Verbindung zwischen Trafo und **LED Tape 1200(20 / 80 / 120W max. 10 / 3 / 1,5m LED Tape)**	20 g
	215 282 425 01	Anschlussleitung LED Tape **1200** 2500mm		40 g
	215 281 125 01	Anschlussleitung LED Tape **1200** 2500mm	• mit verzinnten Enden zum Anlöten an Tape 1200	40 g
	215 283 101 01	Anschlussleitung 10mm Tape 1000mm max.60W	• Verbindung zwischen Trafo und **10mm Tape**	14 g
	215 283 101 02	Anschlussleitung 10mm Tape 2500mm max.60W		30 g
	**215 280 001 01**	Eck-Clip LED Tape	• Verbindung zwischen zwei Abschnitten der **LED Tape 300 oder 600**	1 g
	215 280 000 01	Verbindungsclip LED Tape		1 g
	215 280 603 01	Verbindungsleitung LED Tape 50mm		3 g
	215 280 602 01	Verbindungsleitung LED Tape 200mm		6 g
	215 280 625 01	Verbindungsleitung LED Tape 2500mm		40 g
	**215 283 080 01**	Verbindungsclip 8mm Tape max.60W	• Verbindung zwischen zwei Abschnitten der **8mm Tape**	1 g
	215 283 082 01	Verbindungsleitung 8mm Tape 50mm max.60W		2 g
	215 283 082 02	Verbindungsleitung 8mm Tape 200mm max.60W		4 g
	215 283 082 03	Verbindungsleitung 8mm Tape 2500mm max.60W		30 g
	**215 282 000 01**	Verbindungsclip LED Tape **1200**	• Verbindung zwischen zwei Abschnitten der **LED Tape 1200 (20 / 80 / 120W max. 10 / 3 / 1,5m LED Tape)**	1 g
	215 282 600 01	Verbindungsleitung LED-Tape **1200** 50mm		3 g
	215 282 602 01	Verbindungsleitung LED Tape **1200** 200mm		6 g
	215 282 625 01	Verbindungsleitung LED Tape **1200** 2500mm		40 g
	215 283 100 01	Verbindungsclip 10mm Tape max.60W	• Verbindung zwischen zwei Abschnitten der **10mm Tape**	1 g
	215 283 102 01	Verbindungsleitung 10mm Tape 50mm max.60W		2 g
	215 283 102 02	Verbindungsleitung 10mm Tape 200mm max.60W		4 g
	215 283 102 03	Verbindungsleitung 10mm Tape 2500mm max.60W		30 g
	215 283 100 11	Eck-Clip 10mm Tape max.60W	• Montage-Foto auf der Homepage beachten!	1 g
	Zubehör	**Profile ab Seite 83 / LED Trafos 24V ab Seite 222 / Dimm-Controller Seite 230**		

BASIC-TAPE 2

Selbstklebende, flexible LED Streifen auf Rolle



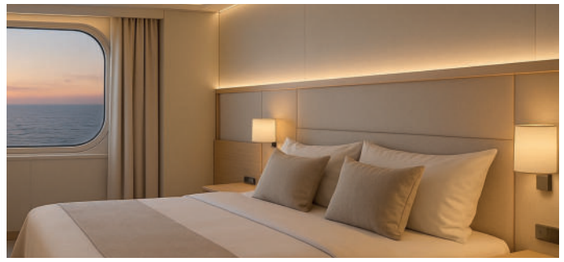

LED 24 | IP 20 | 1)

LED Basic Tape 2

		20W	40W	80W	120W
116°					
0,5m	Ø 1600	812 lx	1524 lx	2972 lx	3856 lx
1,0m	Ø 3201	203 lx	381 lx	743 lx	964 lx
1,5m	Ø 4801	90 lx	169 lx	330 lx	428 lx
2,0m	Ø 6401	51 lx	95 lx	186 lx	241 lx
2,5m	Ø 8002	32 lx	61 lx	119 lx	154 lx

Anschluss: LED-Trafo DC 24V
Lebensdauer: L70/B10 ≥ 50.000 Stunden
Energieeffizienz: LED: 120 lm/W;
Leuchte: **412 / 824 / 1650 / 2472 lm/m** (103 lm/W)
Farbwiedergabe: Ra/CRI > 95 (P/M: > 90)

Besonderheiten:

- max. 10 / 6 / 5 m (Version 20 / 40 / 80+120 W) pro Anschlussleitung
- schnelle und einfache Montage durch doppelseitiges Klebeband;
- Streifen alle 100 / 50 / 25 mm (Version 300 / 600 / 1200 LED) kürzbar (Markierung zwischen den LEDs)
- die Streifen lassen sich anschließend ohne zu löten (1200er 80 / 120 W bis max. 3 / 1,5 m) mit dem Verbindungsclip oder den Leitungen wieder kontaktieren
- die Leistung von Teilabschnitten kann nicht linear berechnet werden, bitte im Konfigurator ermitteln!
- **Basic Tape 1200 P nur in Verbindung mit Alu-Profilen (Kühlung) verwenden!**

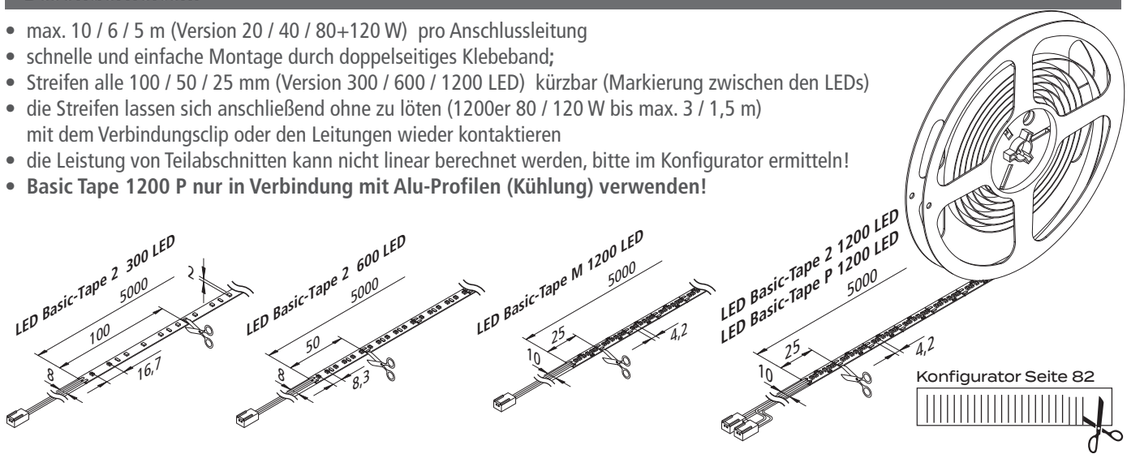

Konfigurator Seite 82

Abbildung	Artikel-Nr.	Bezeichnung	Hinweis	Gewicht ca.
	**202 024 801 02**	LED Basic-Tape 2 5m 300 LED 20W **ww**	• Lichtfarbe xw (**extra warm weiß**) ca. 2700K bzw. ww (**warm weiß**) ca. 3000K bzw. nw (**neutral weiß**) ca. 4000K bzw. cw (**kalt weiß**) ca. 5000K bzw. dl (**Tageslicht weiß**) ca. 6500K • mit Anschlussleitung 2,5m • ohne Silikon-Vergussmasse	80 g
	202 024 801 03	LED Basic-Tape 2 5m 300 LED 20W **nw**		80 g
	202 024 802 04	LED Basic-Tape 2 5m 600 LED 40W **xw**		80 g
	202 024 802 02	LED Basic-Tape 2 5m 600 LED 40W **ww**		80 g
	202 024 802 03	LED Basic-Tape 2 5m 600 LED 40W **nw**		80 g
	202 024 802 01	LED Basic-Tape 2 5m 600 LED 40W **cw**		80 g
	202 024 802 05	LED Basic-Tape 2 5m 600 LED 40W **dl**		80 g
	202 024 804 02	LED Basic-Tape **M** 5m 1200 LED **20W ww**	• Lichtfarbe ww (**warm weiß**) ca. 3000K bzw. nw (**neutral weiß**) ca. 4000K • mit Anschlussleitung 2,5m • Verbindungsclip und Leitungen **mit Clip max. bis 10m**	80 g
	202 024 804 03	LED Basic-Tape **M** 5m 1200 LED **20W nw**		80 g
	202 024 803 04	LED Basic-Tape 2 5m 1200 LED 80W **xw**	• Lichtfarbe xw (**extra warm weiß**) ca. 2700K bzw. ww (**warm weiß**) ca. 3000K bzw. nw (**neutral weiß**) ca. 4000K • ohne Silikon-Vergussmasse • mit Anschlussleitung 2,5m • Verbindungsclip und Leitungen **mit Clip max. bis 3m**	120 g
	202 024 803 02	LED Basic-Tape 2 5m 1200 LED 80W **ww**		120 g
	202 024 803 03	LED Basic-Tape 2 5m 1200 LED 80W **nw**		120 g
	202 024 805 02	LED Basic-Tape **P** 5m 1200 LED **120W ww**	• Lichtfarbe ww (**warm weiß**) ca. 3000K bzw. nw (**neutral weiß**) ca. 4000K • mit Anschlussleitung 2,5m Verbindungsclip und Leitungen **mit Clip max. bis 1,5m**	120 g
	202 024 805 03	LED Basic-Tape **P** 5m 1200 LED **120W nw**		120 g
	Zubehör	**Leitungen Seite 73 / Profile ab Seite 83 / LED Trafos 24V ab Seite 222 / Dimm-Controller Seite 230**		

[1] Ausführung auf Anfrage

BASIC-TAPE MEAT

Selbstklebende, flexible LED Streifen für die Theke





LED 24 | IP 20

Basic Tape 2 - Meat R 1m

120°		
0,5m	Ø 1732	744 lx
1,0m	Ø 3464	186 lx
1,5m	Ø 5196	83 lx
2,0m	Ø 6928	47 lx
2,5m	Ø 8660	30 lx

Anschluss: LED-Trafo DC 24V
Lebensdauer: L70/B10 ≥ 50.000 Stunden
Energieeffizienz: LED: 80 lm/W; Leuchte: **512 lm/m** (64 lm/W)
Farbwiedergabe: Ra/CRI > 85

Besonderheiten:

- max. 6m pro Anschlussleitung
- schnelle und einfache Montage durch doppelseitiges Klebeband
- Streifen alle 50mm kürzbar (Markierung zwischen den LEDs)
- die Streifen lassen sich anschließend ohne zu löten mit dem Verbindungsclip oder den Leitungen wieder kontaktieren
- die Leistung von Teilabschnitten kann nicht linear berechnet werden, bitte im Konfigurator ermitteln!
- **im Konfigurator mit sämtlichen Profilen kombinierbar**

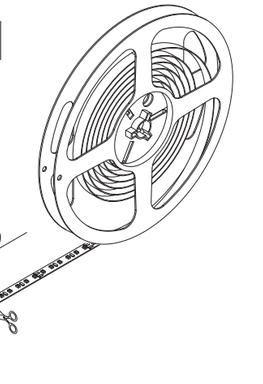

Configurateur page 82

Abbildung	Artikel-Nr.	Bezeichnung	Hinweis	Gewicht ca.
	**202 024 802 10**	LED Basic-Tape 5m 600 LED 40W Meat R	• Lichtfarbe xw (**extra warm weiß**) ca. 2700K bzw. ww (**warm weiß**) ca. 3000K bzw. nw (**neutral weiß**) ca. 4000K bzw. cw (**kalt weiß**) ca. 5000K bzw. dl (**Tageslicht weiß**) ca. 6500K • mit Anschlussleitung 2,5m • ohne Silikon-Vergussmasse	80 g
	**215 280 410 01**	Anschlussleitung LED Tape 1000mm	• Verbindung zwischen Trafo und **LED Tape 300 oder 600**	9 g
	215 280 425 01	Anschlussleitung LED Tape 2500mm		23 g
	215 283 081 01	Anschlussleitung 8mm Tape 1000mm max.60W	• Verbindung zwischen Trafo und **8mm Tape**	14 g
	215 283 081 02	Anschlussleitung 8mm Tape 2500mm max.60W		30 g
	**215 280 001 01**	Eck-Clip LED Tape	• Verbindung zwischen zwei Abschnitten der **LED Tape 300 oder 600**	1 g
	215 280 000 01	Verbindungsclip LED Tape		1 g
	215 280 603 01	Verbindungsleitung LED Tape 50mm		3 g
	215 280 602 01	Verbindungsleitung LED Tape 200mm		6 g
	215 280 625 01	Verbindungsleitung LED Tape 2500mm		40 g
	**215 283 080 01**	Verbindungsclip 8mm Tape max.60W	• Verbindung zwischen zwei Abschnitten der **8mm Tape**	1 g
	215 283 082 01	Verbindungsleitung 8mm Tape 50mm max.60W		2 g
	215 283 082 02	Verbindungsleitung 8mm Tape 200mm max.60W		4 g
	215 283 082 03	Verbindungsleitung 8mm Tape 2500mm max.60W		30 g
	Zubehör	**Profile ab Seite 83 / LED Trafos 24V ab Seite 222 / Dimm-Controller Seite 230**		



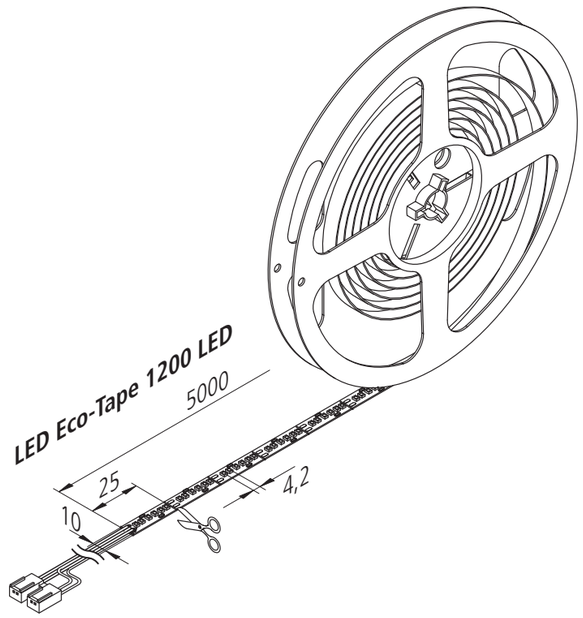

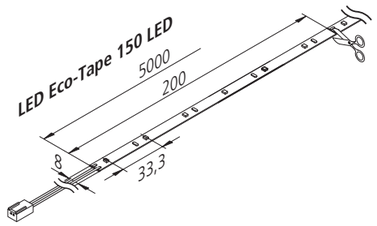

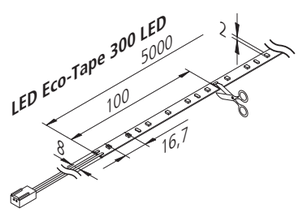

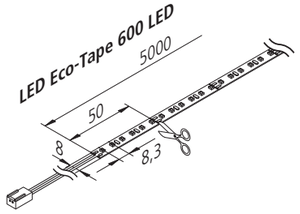

ECO-TAPE

Selbstklebende, flexible LED Streifen auf Rolle

LED 24 | IP 20 | UL [1)]

Anschluss: LED-Trafo DC 24V
Lebensdauer: L70/B10 ≥ 50.000 Stunden
Energieeffizienz: LED: 140 lm/W;
Leuchte: **234 / 468 / 936 / 1870 lm/m** (117 lm/W)
Farbwiedergabe: Ra/CRI > 80

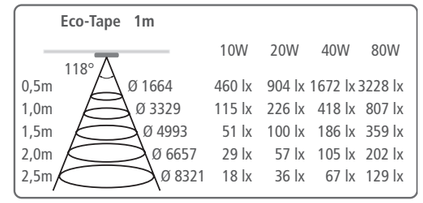

Besonderheiten:

- max. 10 / 10 / 6 / 5 m (Version 10 / 20 / 40 / 80 W) pro Anschlussleitung
- schnelle und einfache Montage durch doppelseitiges Klebeband
- Streifen alle 200 / 100 / 50 / 25 mm (Version 150 / 300 / 600 / 1200 LED) kürzbar (Markierung zwischen den LEDs)
- die Streifen lassen sich anschließend ohne zu löten (1200er 80 W bis max. 3 m) mit dem Verbindungsclip oder den Leitungen wieder kontaktieren;die Leistung von Teilabschnitten kann nicht linear berechnet werden, bitte im Konfigurator ermitteln!

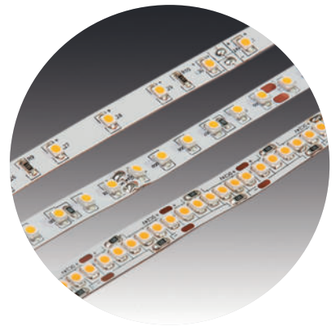

Konfigurator Seite 82



Abbildung	Artikel-Nr.	Bezeichnung	Hinweis	Gewicht ca.
	**202 029 601 02**	LED Eco-Tape 5m 150 LED **10W ww**	• Lichtfarbe xw (extra warm weiß) ca. 2700K bzw. ww (warm weiß) ca. 3000K bzw. nw (neutral weiß) ca. 4000K bzw. cw (kalt weiß) ca. 5000K • mit Anschlussleitung 2,5m • ohne Silikon Vergussmasse	80 g
	202 029 601 03	LED Eco-Tape 5m 150 LED **10W nw**		80 g
	202 029 602 02	LED Eco-Tape 5m 150 LED **20W ww**		80 g
	202 029 602 03	LED Eco-Tape 5m 150 LED **20W nw**		80 g
	202 029 611 04	LED Eco-Tape 5m 300 LED **20W xw**		80 g
	202 029 611 02	LED Eco-Tape 5m 300 LED **20W ww**		80 g
	202 029 611 03	LED Eco-Tape 5m 300 LED **20W nw**		80 g
	202 029 612 04	LED Eco-Tape 5m 300 LED **40W xw**		80 g
	202 029 612 02	LED Eco-Tape 5m 300 LED **40W ww**		80 g
	202 029 612 03	LED Eco-Tape 5m 300 LED **40W nw**		80 g
	202 029 621 04	LED Eco-Tape 5m 600 LED 40W **xw**		80 g
	202 029 621 02	LED Eco-Tape 5m 600 LED 40W **ww**		80 g
	202 029 621 03	LED Eco-Tape 5m 600 LED 40W **nw**		80 g
	202 029 621 01	LED Eco-Tape 5m 600 LED 40W **cw**		80 g
	202 029 631 04	LED Eco-Tape 5m 1200 LED 80W **xw**	• Lichtfarbe xw **(extra warm weiß)** ca. 2700K bzw. ww **(warm weiß)** ca. 3000K bzw. nw **(neutral weiß)** ca. 4000K • ohne Silikon Vergussmasse • **inkl.** Anschlussleitung 2,5m (21528112501) • Verbindungsclip und Leitungen **mit Clip max. bis 3m**	120 g
	202 029 631 02	LED Eco-Tape 5m 1200 LED 80W **ww**		120 g
	202 029 631 03	LED Eco-Tape 5m 1200 LED 80W **nw**		120 g
	Zubehör	**Leitungen Seite 73 / Profile ab Seite 83 / LED Trafos 24V ab Seite 222 / Dimm-Controller Seite 230**		

[1)] Ausführung auf Anfrage





BASIC-TAPE S

Selbstklebende, flexible LED Streifen mit Silikon-Vergussmasse auf Rolle

LED 24 | IP 54

Anschluss: LED-Trafo DC 24V
Lebensdauer: L70/B10 ≥ 40.000 Stunden
Energieeffizienz: LED: 129 lm/W; Leuchte: **780 lm/m** (98 lm/W)
Farbwiedergabe: Ra/CRI > 85

Basic-Tape S-40W- 600LED 1m

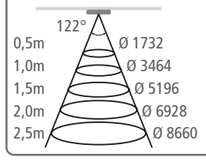

		xw	ww	nw
0,5m	Ø 1732	744 lx	784 lx	864 lx
1,0m	Ø 3464	186 lx	196 lx	216 lx
1,5m	Ø 5196	83 lx	87 lx	96 lx
2,0m	Ø 6928	47 lx	49 lx	54 lx
2,5m	Ø 8660	30 lx	31 lx	35 lx

Besonderheiten:

- max. 6 m pro Anschlussleitung
- schnelle und einfache Montage durch doppelseitiges Klebeband
- Streifen alle 50 mm kürzbar (Markierung zwischen den LEDs)
- **die Streifen lassen sich anschließend nach Entfernen der Silikonschicht vom Anschlusspad (dann IP20) mit den Clipsen und Verbindungsleitungen wieder kontaktieren**
- die Leistung von Teilabschnitten kann nicht linear berechnet werden, bitte im Konfigurator ermitteln!
- dank IP54 ideal geeignet für Anwendungen mit erhöhter Schutzart (allg. Feuchtigkeit, Bad- und Küchenbereich, Frischebereich, Ladenbau). Die Silikon-Vergussmasse garantiert einen zusätzlichen mechanischen Schutz, z.B. bei regelmäßigen Reinigungsarbeiten.

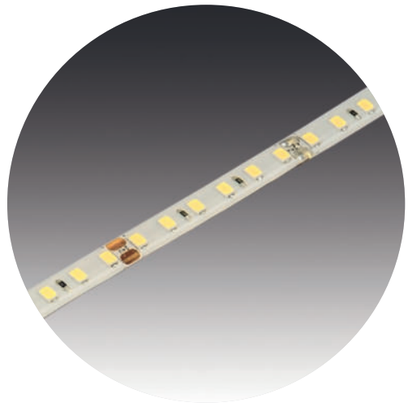

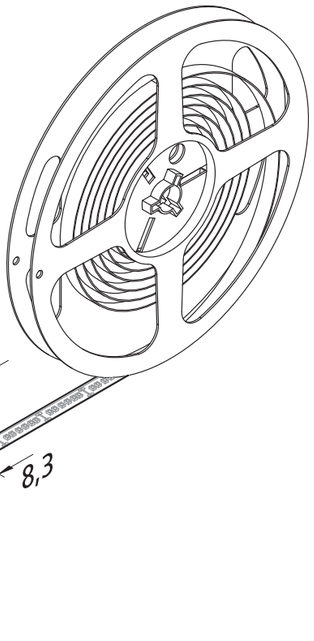

Konfigurator Seite 82



Abbildung	Artikel-Nr.	Bezeichnung	Hinweis	Gewicht ca.
	**202 026 302 34**	LED Basic-Tape S 5m 600 LED 40W xw	• **inkl.** Anschlussleitung 2,5m mit LED 24-Stecker • Lichtfarbe xw (**extra warm weiß**) ca. 2700K bzw. ww (**warm weiß**) ca. 3000K bzw. nw (**neutral weiß**) ca. 4000K • mit Silikon-Vergussmasse (IP 54)	220 g
	202 026 302 32	LED Basic-Tape S 5m 600 LED 40W ww		220 g
	202 026 302 33	LED Basic-Tape S 5m 600 LED 40W nw		220 g
	Zubehör	**Leitungen Seite 73 / Profile ab Seite 83 / LED Trafos 24V ab Seite 222 / Dimm-Controller Seite 230**		





BASIC SIDE-TAPE

Selbstklebende, flexible LED Streifen mit seitlicher Abstrahlung

LED 24 | IP 20

Anschluss: LED-Trafo DC 24V
Lebensdauer: L70/B10 ≥ 50.000 Stunden
Energieeffizienz: LED 114 lm/W; Leuchte: **690 lm/m** (86 lm/W)
Farbwiedergabe: Ra/CRI > 90

Basic Side-Tape 1m

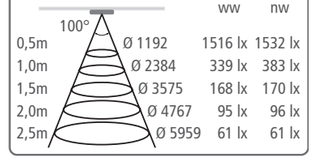

		ww	nw
0,5m	Ø 1192	1516 lx	1532 lx
1,0m	Ø 2384	339 lx	383 lx
1,5m	Ø 3575	168 lx	170 lx
2,0m	Ø 4767	95 lx	96 lx
2,5m	Ø 5959	61 lx	61 lx

Besonderheiten:

- Leuchtrichtung 90° gedreht
- max. 6 m pro Anschlussleitung
- schnelle und einfache Montage durch doppelseitiges Klebeband
- Streifen alle 50 mm kürzbar (Markierung zwischen den LEDs)
- die Streifen lassen sich anschließend ohne zu löten mit dem Verbindungsclip oder den Leitungen wieder kontaktieren
- die Leistung von Teilabschnitten kann nicht linear berechnet werden, bitte im Konfigurator ermitteln!

Verbindungsclip

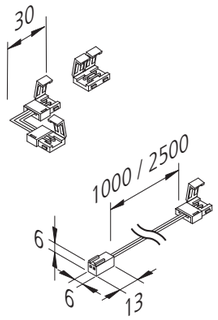

Verbindungsleitung

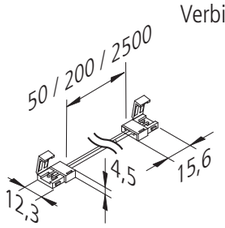

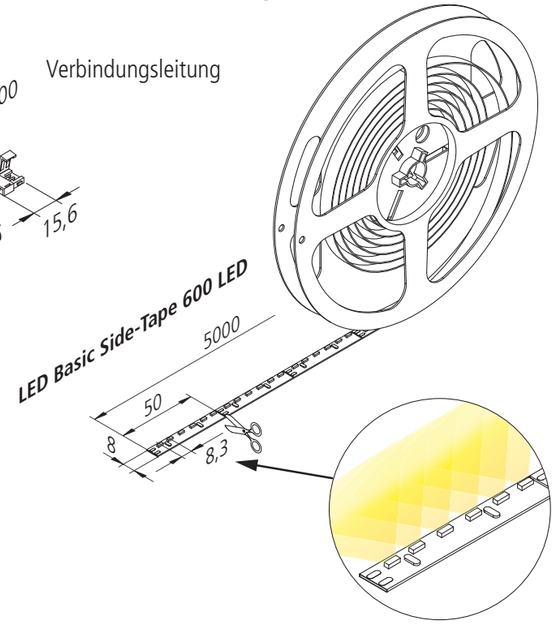

Konfigurator Seite 82



Abbildung	Artikel-Nr.	Bezeichnung	Hinweis	Gewicht ca.
	**202 028 002 02**	LED Basic Side-Tape 5m 600 LED 40W ww	• Lichtfarbe ww (**warm weiß**) ca. 3000K bzw. nw (**neutral weiß**) ca. 4000K • ohne Anschlussleitung • ohne Silikon-Vergussmasse	80 g
	202 028 002 03	LED Basic Side-Tape 5m 600 LED 40W nw		80 g
	**215 280 410 01**	Anschlussleitung LED Tape 1000mm	• Verbindung zwischen Trafo und **LED Tape 300 oder 600**	9 g
	215 280 425 01	Anschlussleitung LED Tape 2500mm		23 g
	**215 280 001 01**	Eck-Clip LED Tape	• Verbindung zwischen zwei Abschnitten der **LED Tape 300 oder 600**	1 g
	215 280 000 01	Verbindungsclip LED Tape		1 g
	215 280 603 01	Verbindungsleitung LED Tape 50mm		3 g
	215 280 602 01	Verbindungsleitung LED Tape 200mm		6 g
	215 280 625 01	Verbindungsleitung LED Tape 2500mm		40 g
	Zubehör	**LED Trafos 24V ab Seite 222 / Dimm-Controller Seite 230**		

DER HERA-KONFIGURATOR

Individuelle Lichtplanung leicht gemacht



1 LED-TAPE AUSWÄHLEN



2 LICHTFARBE BESTIMMEN



3 PROFIL & LÄNGE DEFINIEREN



4 LEITUNGSART VORGEBEN

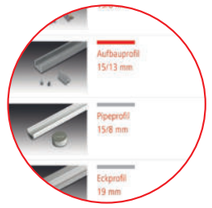

5 PROFILART AUSSUCHEN

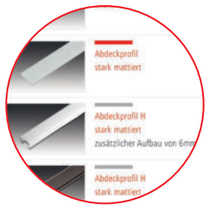

6 ABDECKPROFIL FESTLEGEN



7 ZUBEHÖR AUSSUCHEN

BESTELLUNG AUSLÖSEN



HERA ONLINE-KONFIGURATOR

IN 7 SCHRITTEN ZUM MASSGENAUEN PRODUKT

Mit Hilfe unseres Leuchten-Konfigurators können Sie ab Stückzahl 1 online schnell und einfach Ihre individuelle Leuchte planen. Die Leuchte ist innerhalb von 8–10 Tagen bei Ihnen. Zuerst müssen Sie dafür das gewünschte LED-Tape wählen und die Lichtfarbe bestimmen. Danach wird alles individuell. Sie können Ihre bevorzugte Leuchten- und Leitungslänge angeben, wie viele Leuchten Sie haben möchten und zwischen mehreren Profilen wählen. Wenn Sie alles für Ihre Wunschleuchte angegeben haben, können Sie direkt im Anschluss Ihre Leuchte bestellen.

PROFILE

Wichtiger Hinweis:

Wir weisen darauf hin, dass bei Bestellungen von ausschließlich Profilen ohne Beleuchtung, d.h. ohne LED-Komponenten (Tapes, Trafos, Controller) eine Pauschale von 35 € erhoben wird! - Gültig für alle Hera-Profile!

AUFBAUPROFIL 15 MM

Profil für LED Streifen



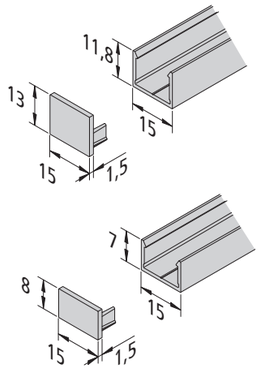



Kompatibel mit 8 mm ✓
Verbindungsclip 10 mm –



Kompatibel mit 8 mm ✓
Verbindungsclip 10 mm ✓

- Zum Anschrauben, Ankleben oder mit Magnetband.

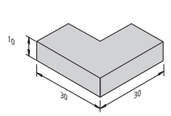

Innenecke / Außenecke

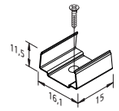

Montageclip Metal

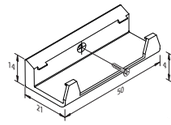

Montageclip L-Form

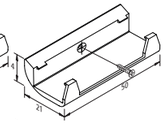

Montageclip C-Form

Abbildung	Artikel-Nr.	Bezeichnung	Hinweis	Gewicht ca.
	**615 000 321 13**	LED Aufbauprofil **15/8mm** 1m	• schwarz • **für** Abdeckprofil 15mm	160 g
	615 000 321 63	LED Aufbauprofil **15/8mm** 2,95m **5er Set**		1500 g
	615 000 310 43	Stirndeckel LED Aufbauprofil 15/8mm	• 2er Set mit Befestigungsschrauben	2 g
	**615 000 321 10**	LED Aufbauprofil **15/8mm** 1m	• alu-eloxiert • **für** Abdeckprofil 15mm	100 g
	615 000 321 61	LED Aufbauprofil **15/8mm** 2,95m **5er Set**		1500 g
	615 000 310 41	Stirndeckel LED Aufbauprofil 15/8mm	• 2er Set mit Befestigungsschrauben	2 g
	**202 040 124 01**	Montageclip Aufbauprofil 15/8mm Metall	• 1er Set mit Befestigungsschraube	1 g
	**202 040 122 01**	Montageclip Aufbauprofil 15/8mm transparent für Griffmuldenprofil **L-Form**	• 2er Set mit Befestigungsschrauben	11 g
	**202 040 123 01**	Montageclip Aufbauprofil 15/8mm transparent für Griffmuldenprofil **C-Form**		10 g
	**213 041 301 03**	Innenecke Aufbauprofil 15/8mm schwarz	• In Kombination mit dem Montageclip für Griffmuldenprofile L- oder C-Form	2 g
	213 041 301 01	Innenecke Aufbauprofil 15/8mm alu-eloxiert		2 g
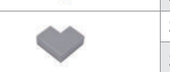	**213 041 300 03**	Außenecke Aufbauprofil 15/8mm schwarz		2 g
	213 041 300 01	Außenecke Aufbauprofil 15/8mm alu-eloxiert		2 g
	**615 000 316 13**	LED Aufbauprofil **15/13mm** 1m	• schwarz • **für** Abdeckprofil 15mm	190 g
	615 000 316 63	LED Aufbauprofil **15/13mm** 2,95m **5er Set**		2850 g
	615 000 310 23	Stirndeckel LED Aufbauprofil 15/13mm	• 2er Set mit Befestigungsschrauben	1 g
	**615 000 316 10**	LED Aufbauprofil **15/13mm** 1m	• alu-eloxiert • **für** Abdeckprofil 15mm	190 g
	615 000 316 61	LED Aufbauprofil **15/13mm** 2,95m **5er Set**		2850 g
	615 000 310 21	Stirndeckel LED Aufbauprofil 15/13mm	• 2er Set mit Befestigungsschrauben	3 g
	**202 040 117 01**	Montageclip Aufbauprofil 15/13mm transparent	• 2er Set mit Befestigungsschrauben	1 g
	**615 000 305 01**	Magnetband 5m Rolle	• 5000 x 10 x 1,5mm (LxBxH) • z.B. zur Montage an Stahl-Regalen	275 g

AUFBAUPROFIL A 19/12

Asymmetrisches Profil für LED Streifen



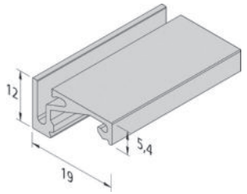



- Zum Ankleben, mit Magnetband oder Magnete zum Einclipsen

Artikel-Nr.	Bezeichnung	Hinweis	Gewicht ca
615 000 351 13	Aufbauprofil A **19/12mm** 1m	• schwarz • für Abdeckprofil 15mm	179 g
615 000 351 63	Aufbauprofil A **19/12mm** 2,95m **5er Set**		2582 g
615 000 340 43	Stirndeckel Aufbauprofil A **19/12mm**	• 2er Set zum Einkleben	4 g
220 990 804 21	Magnet 20 x 3,5 x 3,5mm	• zum Einclipsen • empfohlen alle 50cm	2 g

ABDECKPROFIL H

Abdeckprofil für homogene Akzentbeleuchtung



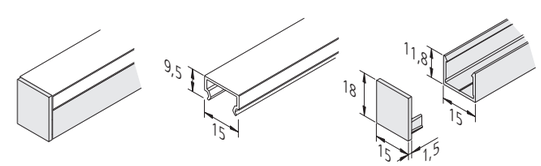



Kompatibel mit 8 mm ✓
Verbindungsclip 10 mm ✓

- Abdeckprofil für homogenes Flächenlicht (ab 300er Tape) als Akzentbeleuchtung

Abbildung	Artikel-Nr.	Bezeichnung	Hinweis	Gewicht ca.
	**203 012 808 10**	LED Abdeckprofil H 15mm 1m stark mattiert	• Material PC **stark** mattiert • mit Tape 300 für einen gleichmäßigen Deko-Lichtstreifen ohne sichtbare LEDs	36 g
	203 012 808 61	LED Abdeckprofil H 15mm 2,95m **5er Set** stark mattiert		530 g
	203 012 808 71	LED Abdeckprofil H 15mm 2,95m **25er Set** stark mattiert		270 g
	**615 000 316 13**	LED Aufbauprofil **15/13mm** 1m	• schwarz • **für** Abdeckprofil 15mm	190 g
	615 000 316 63	LED Aufbauprofil **15/13mm** 2,95m **5er Set**		2850 g
	615 000 310 83	Stirndeckel LED Aufbauprofil 15/18mm schwarz	• 2er Set mit Befestigungsschrauben	2 g
	**615 000 316 10**	LED Aufbauprofil **15/13mm** 1m	• alu-eloxiert • **für** Abdeckprofil 15mm	190 g
	615 000 316 61	LED Aufbauprofil **15/13mm** 2,95m **5er Set**		2850 g
	615 000 310 81	Stirndeckel LED Aufbauprofil 15/18mm alu eloxiert	• 2er Set mit Befestigungsschrauben	2 g

ABDECKPROFIL

Abdeckung der Fräsnut oder für Alu-Profile

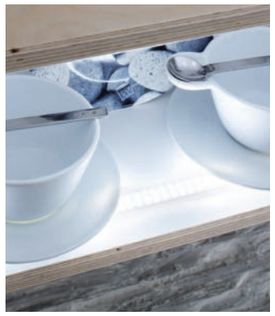



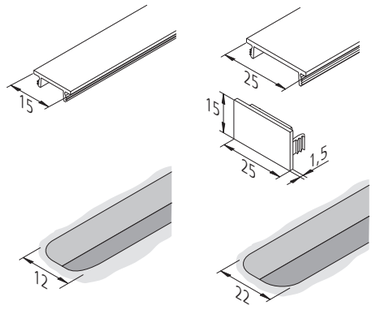

- Zur Abdeckung der 12 bzw. 22mm breiten Fräsnut (Version N) oder in Kombination mit diversen Alu-Profilen, 6m Rollenware zum Ablängen

Abbildung	Artikel-Nr.	Bezeichnung	Hinweis	Gewicht ca.
	**203 014 330 11**	Abdeckprofil **N 15mm** 1m	• Material PC **leicht schwarz mattiert** • Abdeckung der Fräsnut	73 g
	203 014 330 12	Abdeckprofil **N 15mm** 6m Rolle		440 g
	**203 014 310 11**	Abdeckprofil **N 15mm** 1m	• Material PC **leicht mattiert** • Abdeckung der Fräsnut	30 g
	203 014 310 12	Abdeckprofil **N 15mm** 6m Rolle		165 g
	**203 014 350 11**	Abdeckprofil **N 15mm** 1m	• Material PC **stark mattiert** • Abdeckung der Fräsnut	73 g
	203 014 350 12	Abdeckprofil **N 15mm** 6m Rolle		165 g
	**203 012 807 10**	LED Abdeckprofil **15mm** 1m	• Material PC **leicht schwarz** mattiert • nur für Alu-Profile	73 g
	203 012 807 60	LED Abdeckprofil **15mm** 6m Rolle		440 g
	**203 012 806 10**	LED Abdeckprofil **15mm** 1m	• Material PC **leicht** mattiert • nur für Alu-Profile	30 g
	203 012 806 54	LED Abdeckprofil **15mm** 6m Rolle		165 g
	203 012 805 10	LED Abdeckprofil **15mm** 1m	• Material PC **stark** mattiert • nur für Alu-Profile	30 g
	203 012 805 54	LED Abdeckprofil **15mm** 6m Rolle		165 g
	**203 012 801 10**	LED Abdeckprofil **25mm** 1m	• Material PC **leicht** mattiert	47 g
	203 012 801 54	LED Abdeckprofil **25mm** 6m Rolle		255 g
	203 012 803 10	LED Abdeckprofil **25mm** 1m	• Material PC **stark** mattiert	47 g
	203 012 803 54	LED Abdeckprofil **25mm** 6m Rolle		255 g
	**213 041 080 08**	Stirndeckel LED Abdeckprofil 25mm	• edelstahloptik	2 g
	615 000 311 01	Doppelseitiges Klebeband 5m Rolle	• 5000 x 10 x 0,1mm (LxBxH) • Zum Verkleben der Line und Tape auf gefrästen Holzwerkstoffen	20 g

GLASKANTENPROFIL

Zur Montage von LED Tapes bei kantenseitiger Lichteinspeisung



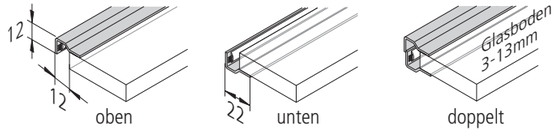


Kompatibel mit 8 mm ✓
Verbindungsclip 10 mm ✓

- Einzeln einseitig auf oder unter die Glasscheibe klebbar oder doppelt auf beide Seiten.

Abbildung	Artikel-Nr.	Bezeichnung	Hinweis	Gewicht ca.
	**615 000 302 02**	LED Glaskantenprofil 560mm	• alu-eloxiert • inkl. doppelseitigem Klebeband • **weitere Längen auf Anfrage**	70 g
	615 000 302 06	LED Glaskantenprofil 760mm		95 g
	615 000 302 03	LED Glaskantenprofil 860mm		110 g
	615 000 302 07	LED Glaskantenprofil 960mm		120 g
	615 000 302 04	LED Glaskantenprofil 1160mm		150 g
	615 000 302 51	LED Glaskantenprofil 1950mm **10er Set**		2440 g

EINFRÄSPROFIL 8 MM

Kunststoff-Profil für 4mm LED Streifen



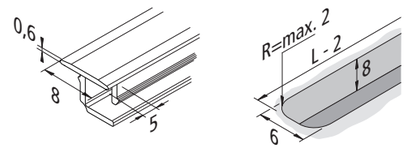


Kompatibel mit 8 mm –
Verbindungsclip 10 mm –

- Für 4mm Tapes
- im Konfigurator auf Wunschlänge und mit 5mm langen Abstanzungen (als Stirndeckel) planbar

Abbildung	Artikel-Nr.	Bezeichnung	Hinweis	Gewicht ca.
	**615 000 338 10**	LED Einfräsprofil 8/8mm 1m	• Material PC stark mattiert	39 g
	615 000 338 61	LED Einfräsprofil 8/8mm 2,95m **5er Set**		570 g
	615 000 338 72	LED Einfräsprofil 8/8mm 2,95m **50er Set**		5700 g

EINFRÄSPROFIL 9 MM

Symmetrisches Profil für LED Streifen



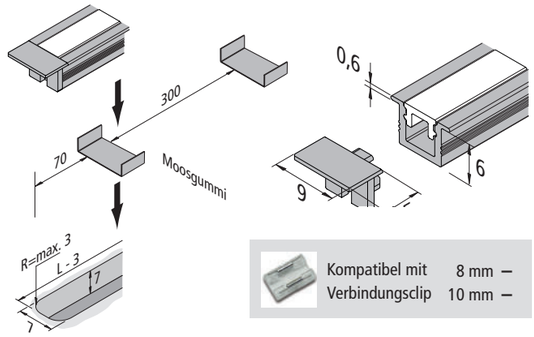

Kompatibel mit 8 mm –
Verbindungsclip 10 mm –

- Für 4mm Tapes
- minimale Aufbauhöhe von 0,6 mm, dadurch auch optimal senkrecht im Schrank zu montieren

Abbildung	Artikel-Nr.	Bezeichnung	Hinweis	Gewicht ca.
	**203 014 010 10**	Abdeckprofil 5mm 1m	• Material PC stark mattiert	10 g
	203 014 010 01	Abdeckprofil 5mm 6m Rolle		60 g
	**615 000 350 13**	Einfräsprofil 9/7mm 1m	• schwarz • **für** Abdeckprofil 5mm	50 g
	615 000 350 63	Einfräsprofil 9/7mm 2,95m **5er Set**		938 g
	213 041 330 03	Stirndeckel Einfräsprofil 9mm schwarz	• 2er Set	1 g
	**615 000 350 18**	Einfräsprofil 9/7mm 1m	• edelstahloptik • **für** Abdeckprofil 5mm	50 g
	615 000 350 68	Einfräsprofil 9/7mm 2,95m **5er Set**		938 g
	213 041 330 08	Stirndeckel Einfräsprofil 9mm edelstahloptik	• 2er Set	1 g
	**220 990 302 01**	Moosgummi 12x12x1mm schwarz	• 10er Set • zur Montage der Einfräsprofile 9/7mm • empfohlen alle 30cm	1 g

EINFRÄSPROFIL 12 MM

Kunststoff-Profil für 8mm LED Streifen



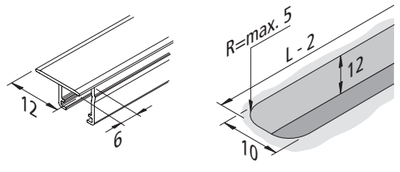



Kompatibel mit 8 mm –
Verbindungsclip 10 mm –

- Für 8mm Tapes
- im Konfigurator auf Wunschlänge und mit 6mm langen Abstanzungen (als Stirndeckel) planbar

Abbildung	Artikel-Nr.	Bezeichnung	Hinweis	Gewicht ca.
	**615 000 335 10**	LED Einfräsprofil 12/12mm 1m	• Material PC stark mattiert • mit Tape 600 für einen gleichmäßigen Deko-Lichtstreifen ohne sichtbare LEDs	39 g
	615 000 335 61	LED Einfräsprofil 12/12mm 2,95m **5er Set**		570 g
	615 000 335 71	LED Einfräsprofil 12/12mm 2,95m **25er Set**		2850 g

EINFRÄSPROFIL 14 MM

Kunststoff-Profil für 10mm LED Streifen



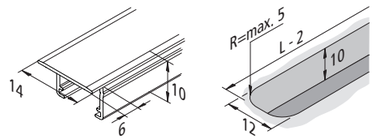



Kompatibel mit 8 mm –
Verbindungsclip 10 mm –

- für 10mm Tapes
- im Konfigurator auf Wunschlänge und mit 6mm langen Abstanzungen (als Stirndeckel) planbar.

Abbildung	Artikel-Nr.	Bezeichnung	Hinweis	Gewicht ca.
	**615 000 344 01**	LED Einfräsprofil 14/10mm 1m	• Material PC stark mattiert • mit Tape 600 für einen gleichmäßigen Deko-Lichtstreifen ohne sichtbare LEDs	174 g
	615 000 344 61	LED Einfräsprofil 14/10mm 2,95m **5er Set**		575 g
	615 000 344 71	LED Einfräsprofil 14/10mm 2,95m **25er Set**		2900 g

EINFRÄSPROFIL IC 16MM NEU

Clipbares, asymmetrisches Profil für LED Streifen



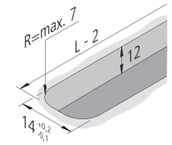



Kompatibel mit 8 mm –
Verbindungsclip 10 mm –

- innenliegendes asymmetrisches Profil für LED Streifen
- minimale Aufbauhöhe von 0,6 mm, dadurch auch optimal senkrecht im Schrank zu montieren

Abbildung	Artikel-Nr.	Bezeichnung	Hinweis	Gewicht ca.
	**203 014 410 01** NEU	Abdeckprofil 12mm 1m	• Material PC stark mattiert	20 g
	203 014 41002 NEU	Abdeckprofil 12mm 6m Rolle		120 g
	**615 000 353 13** NEU	Einfräsprofil **IC** 16/12mm 1m	• schwarz • **für** Abdeckprofil 12mm • zur **innenliegenden asymmetrischen** Ausleuchtung	119 g
	615 000 353 63 NEU	Einfräsprofil **IC** 16/12mm 2,95m 5er Set		2850 g
	615 000 340 53 NEU	Stirndeckel LED Einfräsprofil **IC** 16mm schwarz	• 2er Set	1 g
	**615 000 353 18** NEU	Einfräsprofil **IC** 16/12mm 1m	• edelstahloptik • **für** Abdeckprofil 12mm • zur **innenliegenden asymmetrischen** Ausleuchtung	119 g
	615 000 353 68 NEU	Einfräsprofil **IC** 16/12mm 2,95m **5er Set**		2850 g
	615 000 340 58 NEU	Stirndeckel LED Einfräsprofil **IC** 16mm edelstahloptik	• 2er Set	1 g
	**202 040 125 01**	Montageclip Einfräsprofil C 16mm	• empfohlen alle 30cm	1 g

EINFRÄSPROFIL 17 MM

Symmetrisches Profil für LED Streifen

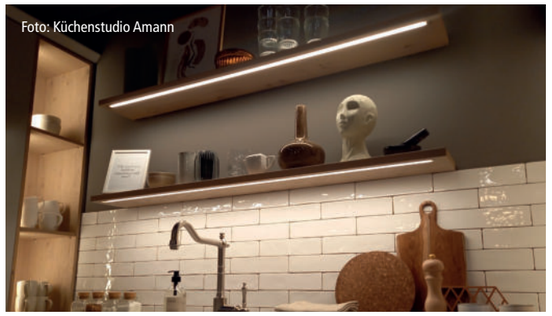

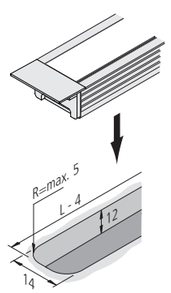

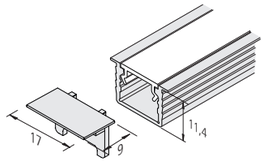



Kompatibel mit 8 mm ✓
Verbindungsclip 10 mm –

- Einfräsprofil zur symmetrischen Ausleuchtung

Abbildung	Artikel-Nr.	Bezeichnung	Hinweis	Gewicht ca.
	**203 013 710 01**	LED Abdeckprofil **11mm** 1m	• Material PC **stark** mattiert	20 g
	203 013 710 02	LED Abdeckprofil **11mm** 6m Rolle		120 g
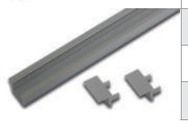	**615 000 343 01**	LED Einfräsprofil 17/12mm 1m	• alu-eloxiert • **für** Abdeckprofil 11mm	119 g
	615 000 343 61	LED Einfräsprofil 17/12mm 2,95m **5er Set**		1750 g
	213 041 250 11	Stirndeckel LED Einfräsprofil 17mm	• 2er Set	1 g

EINFRÄSPROFIL C 24 MM

Clipbares, symmetrisches Profil für LED Streifen



Montageclipse

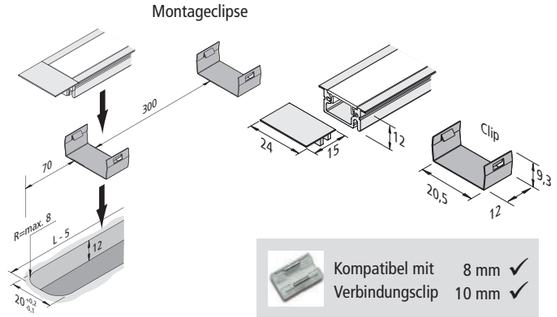

Kompatibel mit 8 mm ✓
Verbindungsclip 10 mm ✓

- Einfräsprofil zur symmetrischen Ausleuchtung
- minimale Aufbauhöhe von 0,6 mm, dadurch auch optimal senkrecht im Schrank zu montieren

Abbildung	Artikel-Nr.	Bezeichnung	Hinweis	Gewicht ca.
	**615 000 341 13**	LED Einfräsprofil **C** 24/12mm 1m	• schwarz • **für** Abdeckprofil 15mm	158 g
	615 000 341 63	LED Einfräsprofil **C** 24/12mm 2,95m **5er Set**		2330 g
	615 000 340 23	Stirndeckel LED Einfräsprofil **C** 24/12mm	• 2er Set mit Befestigungsschrauben	2 g
	**615 000 341 18**	LED Einfräsprofil **C** 24/12mm 1m	• edelstahloptik • **für** Abdeckprofil 15mm	158 g
	615 000 341 68	LED Einfräsprofil **C** 24/12mm 2,95m **5er Set**		2330 g
	615 000 340 28	Stirndeckel LED Einfräsprofil **C** 24/12mm	• 2er Set mit Befestigungsschrauben	2 g
	**202 040 120 01**	Montageclip Einfräsprofil C 24mm	• empfohlen alle 30cm	1 g

EINFRÄSPROFIL 24 MM

Symmetrisches Profil für LED Streifen



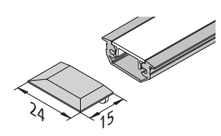

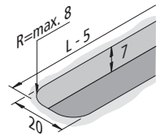



Kompatibel mit 8 mm ✓
Verbindungsclip 10 mm –

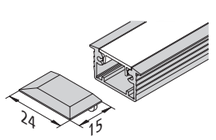

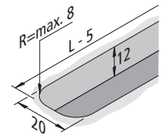



Kompatibel mit 8 mm ✓
Verbindungsclip 10 mm ✓

- Einfräsprofil zur symmetrischen Ausleuchtung

Abbildung	Artikel-Nr.	Bezeichnung	Hinweis	Gewicht ca.
	**615 000 334 13**	LED Einfräsprofil **24/7mm** 1m	• schwarz • **für** Abdeckprofil 15mm	190 g
	615 000 334 63	LED Einfräsprofil **24/7mm** 2,95m **5er Set**		2850 g
	615 000 314 13	LED Einfräsprofil **24/12mm** 1m		190 g
	615 000 314 63	LED Einfräsprofil **24/12mm** 2,95m **5er Set**		2850 g
	615 000 310 13	Stirndeckel LED Einfräsprofil 24mm	• 2er Set mit Befestigungsschrauben	1 g
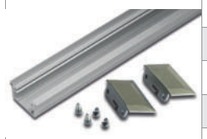	**615 000 334 10**	LED Einfräsprofil **24/7mm** 1m	• alu-eloxiert • **für** Abdeckprofil 15mm	190 g
	615 000 334 61	LED Einfräsprofil **24/7mm** 2,95m **5er Set**		2850 g
	615 000 314 10	LED Einfräsprofil **24/12mm** 1m		190 g
	615 000 314 61	LED Einfräsprofil **24/12mm** 2,95m **5er Set**		2850 g
	615 000 310 11	Stirndeckel LED Einfräsprofil 24mm	• 2er Set mit Befestigungsschrauben	1 g
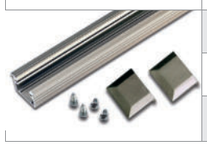	**615 000 314 18**	LED Einfräsprofil **24/12mm** 1m	• edelstahloptik • **für** Abdeckprofil 15mm	190 g
	615 000 314 68	LED Einfräsprofil **24/12mm** 2,95m **5er Set**		2850 g
	615 000 310 18	Stirndeckel LED Einfräsprofil 24mm	• 2er Set mit Befestigungsschrauben	1 g

EINFRÄSPROFIL 34 MM

Symmetrisches Profil für LED Streifen

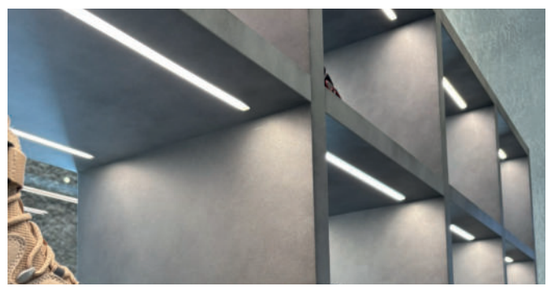

- Einfräsprofil zur symmetrischen Ausleuchtung

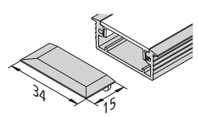

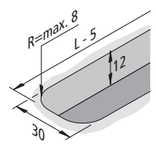



Kompatibel mit 8 mm ✓
Verbindungsclip 10 mm ✓

Abbildung	Artikel-Nr.	Bezeichnung	Hinweis	Gewicht ca.
	**615 000 315 10**	LED Einfräsprofil **34mm** 1m	• alu-eloxiert • **für** Abdeckprofil 25mm	240 g
	615 000 315 61	LED Einfräsprofil **34mm** 2,95m **5er Set**		3600 g
	615 000 310 01	Stirndeckel LED Einfräsprofil 34mm	• 2er Set mit Befestigungsschrauben	3 g

EINFRÄSPROFIL IC 24 MM

Clipbares, asymmetrisches Profil für LED Streifen



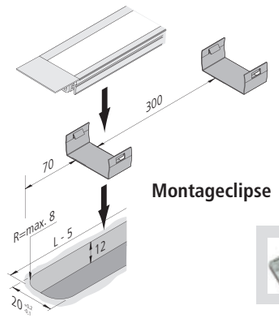

Montageclipse

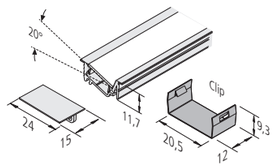



Kompatibel mit Verbindungsclip — 8 mm ✓ / 10 mm –

- Innenliegendes asymmetrisches Profil für LED Streifen
- minimale Aufbauhöhe von 0,6 mm, dadurch auch optimal senkrecht im Schrank zu montieren

Abbildung	Artikel-Nr.	Bezeichnung	Hinweis	Gewicht ca.
	**615 000 342 13**	LED Einfräsprofil **IC** 24mm 1m	• schwarz • **für** Abdeckprofil 15mm • zur **innenliegenden asymmetrischen** Ausleuchtung	190 g
	615 000 342 63	LED Einfräsprofil **IC** 24mm 2,95m **5er Set**		2850 g
	615 000 340 33	Stirndeckel LED Einfräsprofil **IC** 24mm	• 2er Set mit Befestigungsschrauben	1 g
	**615 000 342 18**	LED Einfräsprofil **IC** 24mm 1m	• edelstahloptik • **für** Abdeckprofil 15mm • zur **innenliegenden asymmetrischen** Ausleuchtung	190 g
	615 000 342 68	LED Einfräsprofil **IC** 24mm 2,95m **5er Set**		2850 g
	615 000 340 38	Stirndeckel LED Einfräsprofil **IC** 24mm	• 2er Set mit Befestigungsschrauben	1 g
	202 040 120 01	Montageclip Einfräsprofil C 24mm	• empfohlen alle 30cm	1 g

EINFRÄSPROFIL I 24MM

Innenliegendes asymmetrisches Profil für LED Streifen

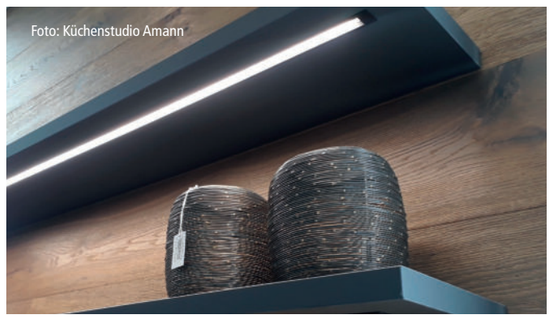

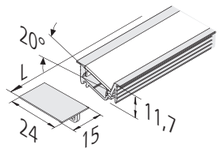

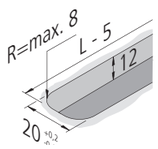

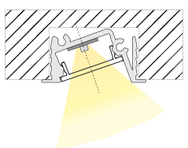



Kompatibel mit Verbindungsclip — 8 mm ✓ / 10 mm –

- Innenliegendes asymmetrisches Profil für LED Streifen

Abbildung	Artikel-Nr.	Bezeichnung	Hinweis	Gewicht ca.
	**615 000 332 13**	LED Einfräsprofil **I** 24mm 1m	• schwarz • **für** Abdeckprofil 15mm • zur **innenliegenden asymmetrischen** Ausleuchtung	190 g
	615 000 332 63	LED Einfräsprofil **I** 24mm 2,95m **5er Set**		2850 g
	615 000 310 63	Stirndeckel LED Einfräsprofil **I** 24mm	• 2er Set mit Befestigungsschrauben	1 g
	**615 000 332 10**	LED Einfräsprofil **I** 24mm 1m	• alu-eloxiert • **für** Abdeckprofil 15mm • zur **innenliegenden asymmetrischen** Ausleuchtung	190 g
	615 000 332 61	LED Einfräsprofil **I** 24mm 2,95m **5er Set**		2850 g
	615 000 310 61	Stirndeckel LED Einfräsprofil **I** 24mm	• 2er Set mit Befestigungsschrauben	1 g
	**615 000 332 18**	LED Einfräsprofil **I** 24mm 1m	• edelstahloptik • **für** Abdeckprofil 15mm • zur **innenliegenden asymmetrischen** Ausleuchtung	190 g
	615 000 332 68	LED Einfräsprofil **I** 24mm 2,95m **5er Set**		2850 g
	615 000 310 68	Stirndeckel LED Einfräsprofil **I** 24mm	• 2er Set mit Befestigungsschrauben	1 g

ECKPROFIL

Eckprofil für LED Streifen



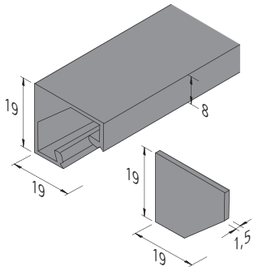

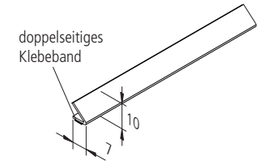



Kompatibel mit Verbindungsclip — 8 mm ✓ / 10 mm ✓

- Zum Anschrauben, Ankleben oder mit Magnetband. Auch zum stirnseitigen Ankleben an einen Glasboden geeignet.

Abbildung	Artikel-Nr.	Bezeichnung	Hinweis	Gewicht ca.
	**615 000 313 01**	LED Eckprofil **10mm** 45° 1m	• Material Aluminium • inkl. doppelseitigem Klebeband	45 g
	**615 000 320 03**	LED Eckprofil **19mm** 1m	• schwarz • **für** Abdeckprofil 15mm	240 g
	615 000 320 63	LED Eckprofil **19mm** 2,95m **5er Set**		3600 g
	615 000 310 33	Stirndeckel LED Eckprofil 19mm	• 2er Set mit Befestigungsschrauben	3 g
	**615 000 320 01**	LED Eckprofil **19mm** 1m	• alu-eloxiert • **für** Abdeckprofil 15mm	240 g
	615 000 320 61	LED Eckprofil **19mm** 2,95m **5er Set**		3600 g
	615 000 310 31	Stirndeckel LED Eckprofil 19mm	2er Set mit Befestigungsschrauben	3 g

Montagebeispiele

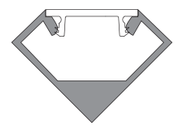

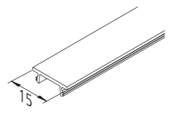



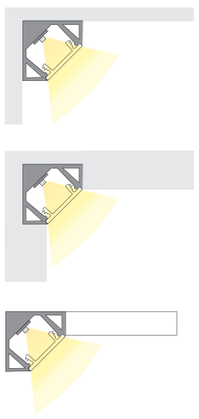



LINIEN LEUCHTEN

LINIENLEUCHTEN

Linienleuchten sind kompakte, montagefertige Beleuchtungslösungen im Gehäuse, die sich einfach integrieren lassen und mit gleichmäßigem Licht

		ab Seite	Breite x Höhe [mm]	LED Abstand [mm]	kürzbar alle [mm]	max. Länge pro Anschlussleitung [m]	Ausstrahlungswinkel	Lumen pro Meter	Watt pro Meter
	Stick 2	Seite 109	10 x 10	8,3	100	2,4 *	65°	600	8
	Power-Stick S	Seite 109	10 x 6,4	25	Raster 100	2,4 *	120°	935	13,3
	Twin-Stick 2	Seite 111	18 x 10	8,3	Raster 100	2,4	55°	1140	14,7
	Power-Stick T2 NEU	Seite 113	18 x 10	12,5	Raster 100	3*	98°	2840	20
	Evo-Stick F2	Seite 115	18 x 17,8	16,7	Raster 100	3,6	140°	1900	20
	Pipe F Pipe	Seite 121	Ø 14	Fläche 16,7	4 Längen	-	120° 100°	1100 1530	ca. 22 25

* in Verbindung mit seitlicher Einspeisung sind unendlich lange Lichtbänder möglich

		ab Seite	Breite x Höhe [mm]	LED Abstand [mm]	kürzbar alle [mm]	max. Länge pro Anschlussleitung [m]	Ausstrahlungswinkel	Lumen pro Meter	Watt pro Meter
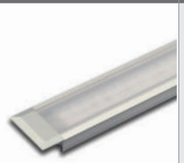	Dynamic IN-Stick SF IN-Stick MF	Seite 123 Seite 125	24 x 13 24 x 8	Fläche Fläche	4 Längen	-	100°	651 1029	ca. 16 ca. 16
	Top-Stick FIR / FK	Seite 127	40 x 12	Fläche	4 Längen	-	110°	1100	ca. 22
	Top-Stick FMK Top-Stick FMT	Seite 207	15 x 8	4,2	4 Längen	-	110°	1135	16
	EcoLite F HO+ NEU (230V-Leuchten)	Seite 129	2 x 33	Fläche	5 Längen	s. Tabelle	138°	2300	ca. 14
	SlimLite® CS LED HE+	Seite 131	24 x 40	24	3 Längen	s. Tabelle	110°	750	8 17
	Dynamic ModuLite Smart NEU ModuLite F (230V-Leuchten)	Seite 203 Seite 205	40 x 15	Fläche	3 Längen 4 Längen	s. Tabelle	110°	1430	ca. 17

* in Verbindung mit seitlicher Einspeisung sind unendlich lange Lichtbänder möglich




INTERO-LINE











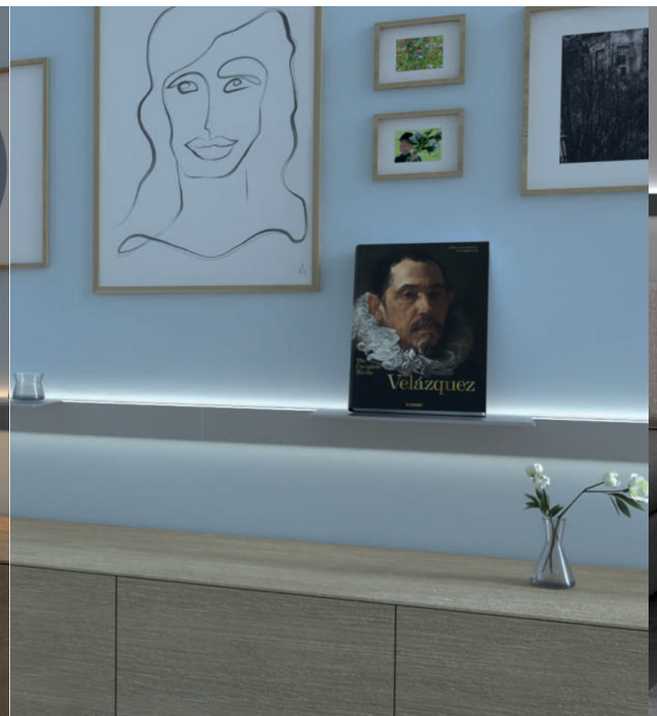
Velázquez















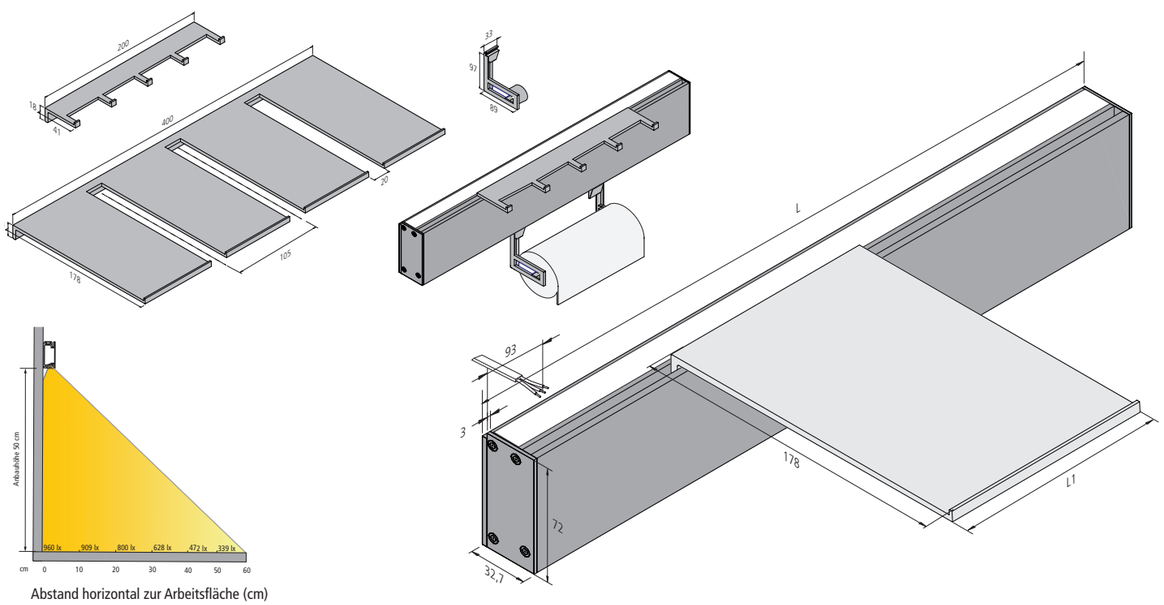

Abstand horizontal zur Arbeitsfläche (cm)

INTERO-LINE

Konfigurierbare Up & Down Wandleuchte

Lebensdauer: L70/B10 ≥ 50.000 Stunden
Energieeffizienz: Up-Light: 92 lm/W; Leuchte: **1240 lm/m** (38 lm/W)
Farbwiedergabe: Ra/CRI > 90

Besonderheiten:

- im Konfigurator online planbare Wandleuchte
- bei 230V Reichweite Funk: 3m



Konfigurator Seite 82

Abbildung	Artikel-Nr.	Bezeichnung	Hinweis	Gewicht ca.
	**610 026 431 01**	Intero-Line 24V 600mm 16,8W schwarz	• inkl. 2x Anschlussleitung 2,4m mit Dynamic-Stecker zum Anschluss an Dynamic Controller	1140 g
	610 026 481 01	Intero-Line 24V 600mm 16,8W edelstahloptik		1140 g
	610 026 330 01	Intero-Line 230V 1200mm 36,0W schwarz	• inkl. Anschlussbox für 230V • inkl. 1x Dynamic-Controller • Funk-Fernbedienung bitte separat bestellen!	2530 g
	610 026 380 01	Intero-Line 230V 1200mm 36,0W edelstahloptik		2530 g
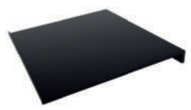	**615 000 345 01**	Intero-Line Tablar 200mm schwarz	• zum variablen Einsetzen an beliebiger Position • max. 2kg pro 100mm Tablarlänge belastbar	383 g
	615 000 346 01	Intero-Line Tablar 200mm edelstahloptik		381 g
	615 000 345 02	Intero-Line Tablar 400mm schwarz		767 g
	615 000 346 02	Intero-Line Tablar 400mm edelstahloptik		767 g
	615 000 345 03	Intero-Line Tablar 600mm schwarz		1137 g
	615 000 346 03	Intero-Line Tablar 600mm edelstahloptik		1140 g
	**615 000 348 03**	Intero-Line Glashalter 400mm schwarz	• zum variablen Einsetzen an beliebiger Position • max. 2kg pro 100mm Tablarlänge belastbar	670 g
	615 000 348 08	Intero-Line Glashalter 400mm edelstahloptik		670 g
	**110 075 334 01**	Intero-Line Rollenhalter schwarz *	• zum variablen Einsetzen an beliebiger Position	125 g
	110 075 384 01	Intero-Line Rollenhalter edelstahloptik *		125 g
	**213 010 102 53**	Intero-Line 1er Haken schwarz	• zum variablen Einsetzen an beliebiger Position	2 g
	213 010 102 58	Intero-Line 1er Haken edelstahloptik		2 g
	**615 000 349 03**	Intero-Line 5er Hakenleiste schwarz	• zum variablen Einsetzen an beliebiger Position	146 g
	615 000 349 08	Intero-Line 5er Hakenleiste edelstahloptik		146 g



NEU

INTERO-PENDEL

Up & Down Pendelleuchte

IP 20

Anschluss: 220 - 240V / 50 - 60Hz
Lebensdauer: L70/B10 ≥ 50.000 Stunden
Energieeffizienz: LED: 95 lm/W; Leuchte: **1200 lm** (30 lm/W)
Farbwiedergabe: Ra/CRI > 90

Intero-Pendel 1m

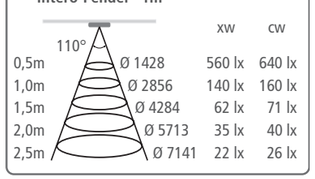

		xw	cw
0,5m	Ø 1428	560 lx	640 lx
1,0m	Ø 2856	140 lx	160 lx
1,5m	Ø 4284	62 lx	71 lx
2,0m	Ø 5713	35 lx	40 lx
2,5m	Ø 7141	22 lx	26 lx

Besonderheiten:

- dynamisches Licht 2700–5000K, stufenlos einstellbar
- dimmbar
- homogene Lichtlinie ohne sichtbare Lichtpunkte (COB)
- Fernbedienung kompartibel zum Smart system (Up & Down Light mit separater Steuerung) oder Touch-Sensor
- höhenverstellbar – manuell hoch-/runterziehbar, mit Selbstfixierung

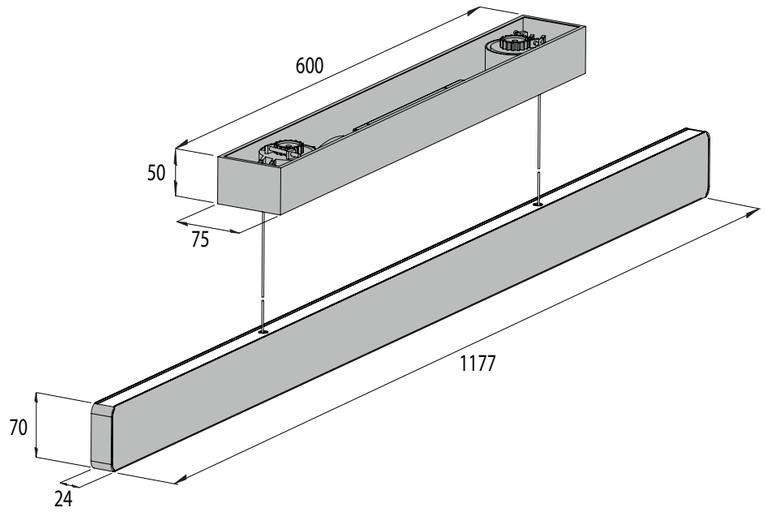

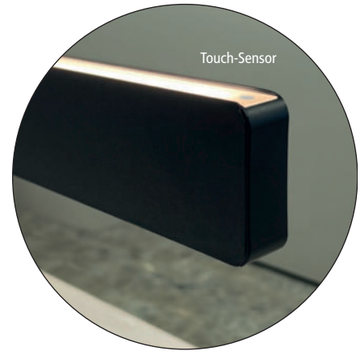



Funk-Fernbedienung bitte separat bestellen!

Abbildung	Artikel-Nr.	Bezeichnung	Hinweis	Gewicht ca.
	**202 036 620 03***	Intero-Pendel Up & Down 1,2m 40W schwarz mit Touch-Sensor NEU	• Lichtfarbe xw (**extra warm weiß**) ca.2700K bis cw (**kalt weiß**) ca. 5000K • inkl. Anschlussbox für 230V	2780 g
	202 036 610 03*	Intero-Pendel Up & Down 1,2m 40W schwarz ohne Fernbedienung NEU	• **Funk-Fernbedienung bitte separat bestellen!**	2780 g
	**615 000 506 33**	**4-Kanal**-Funkfernbedienung Smart System	• inkl. Batterie • mit Wandhalterung	91 g
	615 000 506 73	**3-Kanal H-iDrive**-Funkfernbedienung Smart System	• inkl. Batterie	165 g
	220 990 804 30	Magnetsockel + Wandplatte **H-iDrive**	• zum Schrauben und Kleben	131 g

*) Voraussichtlich lieferbar ab Juli 2026

Foto: Küchenstudio Amann

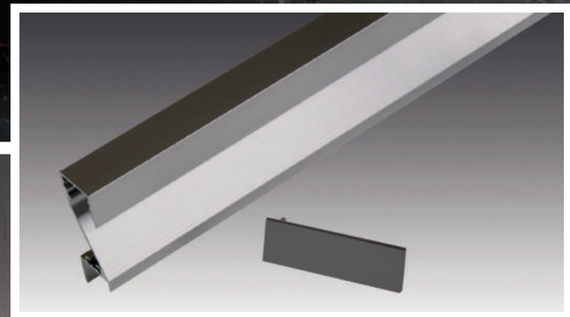





TOP-LINE

Aufsatzleuchte für Nischenverkleidung

IP 20

Anschluss: LED-Trafo DC 24 V
Energieeffizienz: je nach gewähltem Tape

Besonderheiten:

- Im Konfigurator online planbare Aufsatzleuchte

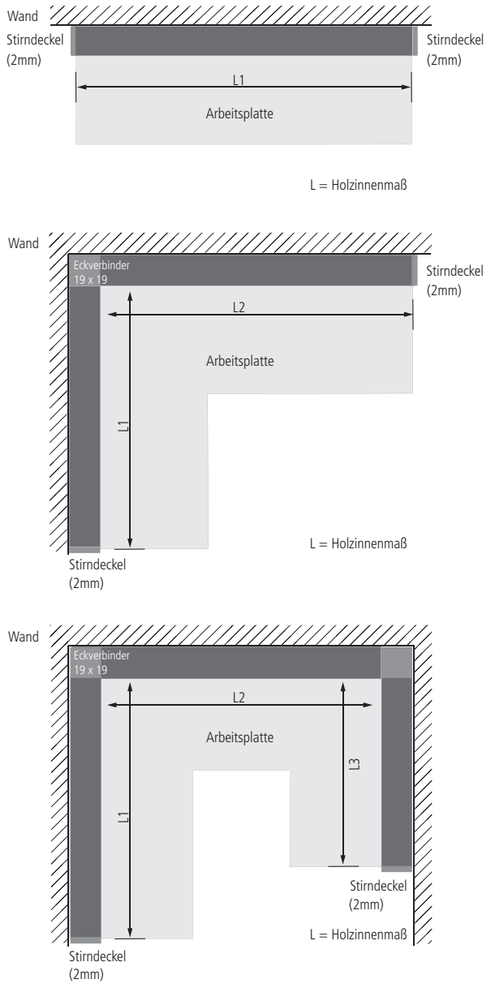

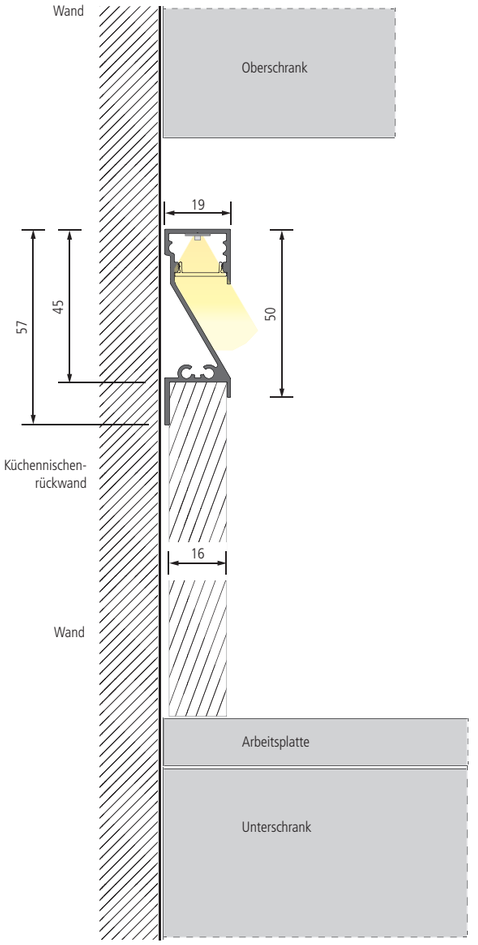

Konfigurator Seite 82



Foto: Schröder Küchen





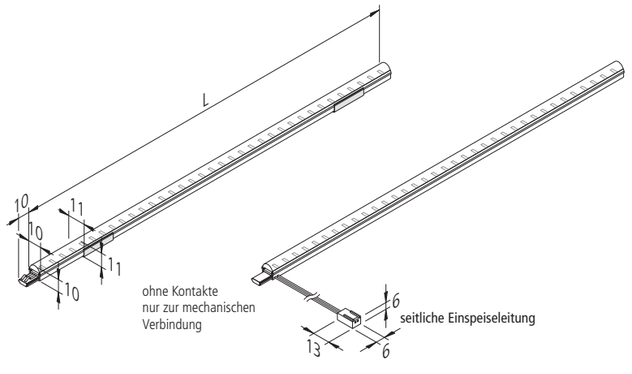

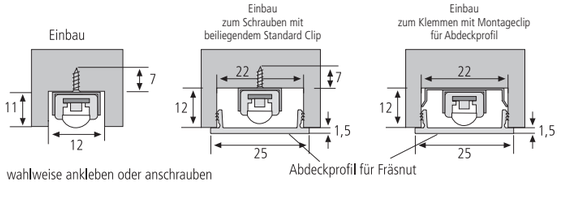

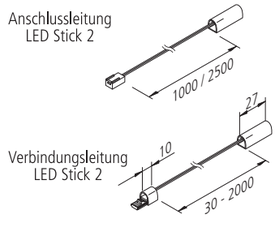

STICK 2

Kleiner, steckbarer LED Stab ohne Dunkelzonen

Anschluss: LED-Trafo DC 24 V
Lebensdauer: L70/B10 ≥ 60.000 Stunden
Energieeffizienz: LED 98 lm/W; Leuchte: **600 lm/m** (75 lm/W)
Farbwiedergabe: xw-nw: Ra/CRI > 95, cw: Ra /CRI > 85

Stick 2 1m

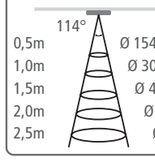

		xw	ww	nw	cw
0,5m	Ø 1540	1520 lx	1620 lx	1780 lx	1960 lx
1,0m	Ø 3080	380 lx	405 lx	445 lx	490 lx
1,5m	Ø 4620	169 lx	180 lx	198 lx	218 lx
2,0m	Ø 6159	95 lx	101 lx	111 lx	123 lx
2,5m	Ø 7699	61 lx	65 lx	71 lx	78 lx

Besonderheiten:

- max. 20 W bzw. 2,4 m pro Anschlussleitung
- ohne Dunkelzonen
- Stick mit seitlicher Einspeisung für unendliche Lichtbänder

Abbildung	Artikel-Nr.	Bezeichnung	Hinweis	Gewicht ca.
	**202 021 223 04**	LED Stick 2 300mm 36 LED 2,4W xw	• Lichtfarbe xw (**extra warm weiß**) ca. 2700K	35 g
	202 021 222 02	LED Stick 2 200mm 24 LED 1,6W ww	• Lichtfarbe ww (**warm weiß**) ca. 3000K	25 g
	202 021 223 02	LED Stick 2 300mm 36 LED 2,4W ww		35 g
	202 021 223 22	LED Stick 2 300mm 36 LED 2,4W ww SE	• Lichtfarbe ww (**warm weiß**) ca. 3000K • inkl. seitlicher Einspeiseleitung 2,5m	60 g
	202 021 222 05	LED Stick 2 200mm 24 LED 1,6W nw	• Lichtfarbe nw (**neutral weiß**) ca. 4000K	25 g
	**202 021 223 05**	LED Stick 2 300mm 36 LED 2,4W nw		35 g
	202 021 223 25	LED Stick 2 300mm 36 LED 2,4W nw SE	• inkl. seitlicher Einspeiseleitung 2,5m	60 g
	202 021 222 01	LED Stick 2 200mm 24 LED 1,6W cw	• Lichtfarbe cw (**kalt weiß**) ca. 5000K	25 g
	202 021 223 01	LED Stick 2 300mm 36 LED 2,4W cw		35 g
	**215 270 625 31**	Anschlussleitung LED Stick 2 1000mm	• Verbindung zwischen Trafo und erstem Stick	11 g
	215 270 625 11	Anschlussleitung LED Stick 2 2500mm		25 g
	**215 270 600 21**	Verbindungsleitung LED Stick 2 30mm	• Verbindung zwischen zwei Sticks	3 g
	215 270 603 01	Verbindungsleitung LED Stick 2 300mm		6 g
	215 270 607 01	Verbindungsleitung LED Stick 2 700mm		8 g
	215 270 610 11	Verbindungsleitung LED Stick 2 1000mm		11 g
	215 270 620 11	Verbindungsleitung LED Stick 2 2000mm		20 g
	**217 032 401 01**	Tast-Schalter LED Stick 2 alu-eloxiert	• 50mm • schaltet alle nachfolgenden Sticks	4 g
	**202 040 107 03**	Montageclip LED Stick 2	• bei dem Stick beiliegend • inkl. 2 Schrauben und 2 Klebestreifen	3 g
	**206 040 011 01**	Trafo LED 24/ **15W** DC 24V	• Netzanschlussleitung 2m mit Eurostecker • mit 12-fach Verteiler	167 g
	206 040 012 01	Trafo LED 24/ **30W** DC 24V		330 g
	206 040 056 01	Trafo LED 24/ **80W** DC 24V		410 g
	**615 000 505 26**	24V Dimm-Controller **Funk** 80W inkl. **4 Kanal**-Funkfernbedienung schwarz	• zum Dimmen und Schalten • mit 12-fach Verteiler	130 g
	615 000 505 23	24V Dimm-Controller **Funk** 80W inkl. **Anbau**-Funkfernbedienung edelstahloptik		105 g
	615 000 505 24	24V Dimm-Controller **Funk** 80W inkl. **Einbau**-Funkfernbedienung edelstahloptik		80 g
	Zubehör	**Profile ab Seite 83**		





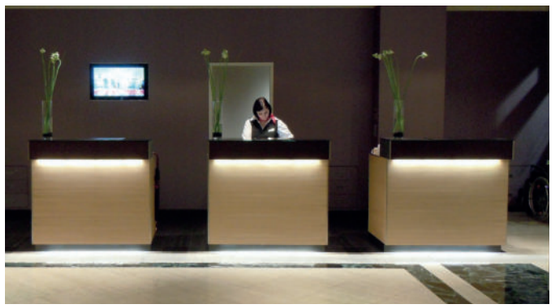

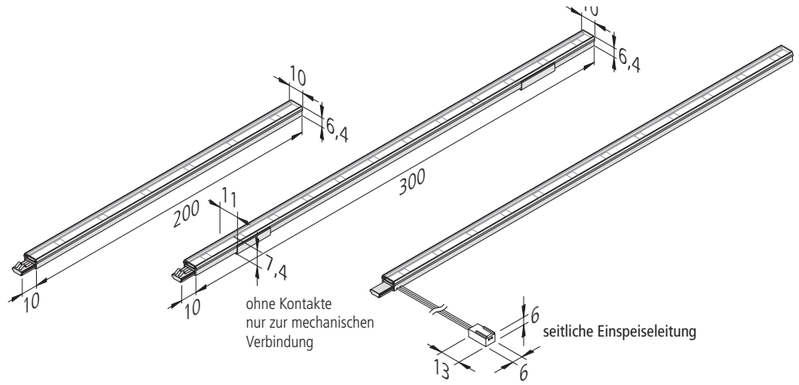

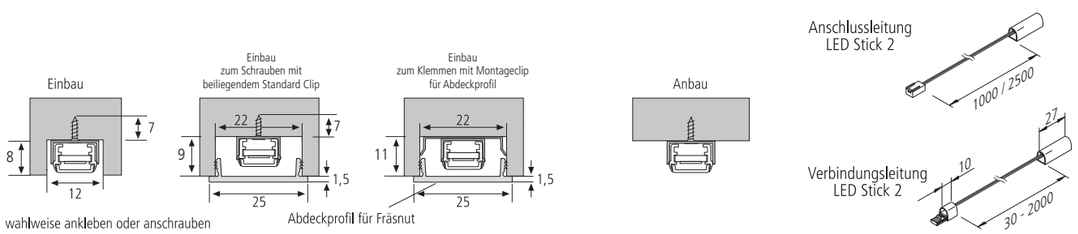

POWER-STICK S

Lichtstarker, steckbarer LED Stab ohne Dunkelzonen

LED 24 | IP 20

Anschluss: LED-Trafo DC 24 V
Lebensdauer: L70/B10 ≥ 40.000 Stunden
Energieeffizienz: LED 113 lm/W; Leuchte: **935 lm/m** (70 lm/W)
Farbwiedergabe: Ra/CRI > 95

Power-Stick S 1m

		xw	ww	nw
109°				
0,5m	Ø 1402	1472 lx	1700 lx	1800 lx
1,0m	Ø 2804	368 lx	425 lx	450 lx
1,5m	Ø 4206	164 lx	189 lx	200 lx
2,0m	Ø 5608	92 lx	106 lx	113 lx
2,5m	Ø 7010	59 lx	68 lx	72 lx

Besonderheiten:

- max. 32 W bzw. 2,4 m pro Anschlussleitung
- ohne Dunkelzonen
- Stick mit seitlicher Einspeisung für unendliche Lichtbänder

Abbildung	Artikel-Nr.	Bezeichnung	Hinweis	Gewicht ca.
	**202 024 101 04**	LED Power-Stick S 200mm 6 LED 2,7W xw	• Lichtfarbe xw (**extra warm weiß**) ca. 2700K	25 g
	202 024 102 04	LED Power-Stick S 300mm 12 LED 4,0W xw		35 g
	202 024 112 04	LED Power-Stick S 300mm 12 LED 4,0W xw SE 2,5m	• inkl. seitlicher Einspeiseleitung 2,5m	60 g
	202 024 101 02	LED Power-Stick S 200mm 6 LED 2,7W ww	• Lichtfarbe ww (**warm weiß**) ca. 3000K	25 g
	202 024 102 02	LED Power-Stick S 300mm 12 LED 4,0W ww		35 g
	202 024 101 03	LED Power-Stick S 200mm 6 LED 2,7W nw	• Lichtfarbe nw (**neutral weiß**) ca. 4000K	25 g
	202 024 102 03	LED Power-Stick S 300mm 12 LED 4,0W nw		35 g
	**215 270 625 31**	Anschlussleitung LED Stick 2 1000mm	• Verbindung zwischen Trafo und erstem Stick	11 g
	215 270 625 11	Anschlussleitung LED Stick 2 2500mm		25 g
	**215 270 600 21**	Verbindungsleitung LED Stick 2 30mm	• Verbindung zwischen zwei Sticks	3 g
	215 270 603 01	Verbindungsleitung LED Stick 2 300mm		6 g
	215 270 607 01	Verbindungsleitung LED Stick 2 700mm		8 g
	215 270 610 11	Verbindungsleitung LED Stick 2 1000mm		11 g
	215 270 620 11	Verbindungsleitung LED Stick 2 2000mm		20 g
	**217 032 401 01**	Tast-Schalter LED Stick 2 alu-eloxiert	• 50mm • schaltet alle nachfolgenden Sticks	4 g
	**202 040 107 03**	Montageclip LED Stick 2	• bei dem Stick beiliegend • inkl. 2 Schrauben und 2 Klebestreifen	3 g
	**206 040 011 01**	Trafo LED 24/ **15W** DC 24V	• Netzanschlussleitung 2m mit Eurostecker • mit 12-fach Verteiler	167 g
	206 040 012 01	Trafo LED 24/ **30W** DC 24V		330 g
	206 040 056 01	Trafo LED 24/ **80W** DC 24V		410 g
	**615 000 505 26**	24V Dimm-Controller **Funk** 80W inkl. **4 Kanal**-Funkfernbedienung schwarz	• zum Dimmen und Schalten • mit 12-fach Verteiler	130 g
	615 000 505 23	24V Dimm-Controller **Funk** 80W inkl. **Anbau**-Funkfernbedienung edelstahloptik		105 g
	615 000 505 24	24V Dimm-Controller **Funk** 80W inkl. **Einbau**-Funkfernbedienung edelstahloptik		80 g
	Zubehör	**Profile ab Seite 83**		







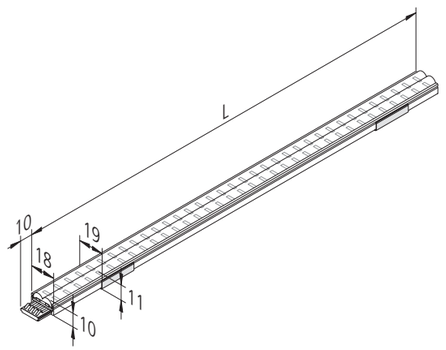

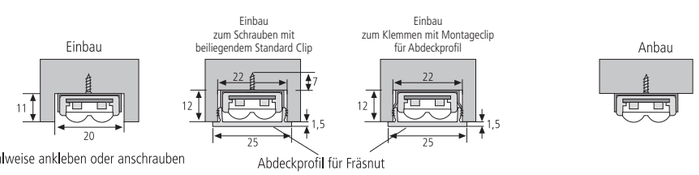

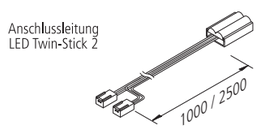

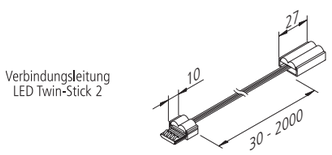

TWIN-STICK 2

Steckbarer LED Stab ohne Dunkelzonen

Anschluss: LED-Trafo DC 24 V
Lebensdauer: L70/B10 ≥ 60.000 Stunden
Energieeffizienz: LED 98 lm/W; Leuchte: **1140 lm/m** (78 lm/W)
Farbwiedergabe: ww+nw: Ra/CRI > 95, cw: Ra/CRI > 85

Twin-Stick 2 1m

72°

		ww	nw	cw
0,5m	Ø 727	2520 lx	2820 lx	3120 lx
1,0m	Ø 1453	630 lx	705 lx	780 lx
1,5m	Ø 2180	280 lx	313 lx	347 lx
2,0m	Ø 2906	158 lx	176 lx	195 lx
2,5m	Ø 3633	101 lx	113 lx	125 lx

Besonderheiten:

- max. 36 W bzw. 2,4 m pro Anschlussleitung
- ohne Dunkelzonen

Abbildung	Artikel-Nr.	Bezeichnung	Hinweis	Gewicht ca.
	**202 021 232 02**	LED Twin-Stick 2 200mm 48 LED 3,0W ww	• Lichtfarbe ww (**warm weiß**) ca. 3000K	45 g
	202 021 233 02	LED Twin-Stick 2 300mm 72 LED 4,4W ww		68 g
	202 021 232 05	LED Twin-Stick 2 200mm 48 LED 3,0W nw	• Lichtfarbe nw (**neutral weiß**) ca. 4000K	45 g
	202 021 233 05	LED Twin-Stick 2 300mm 72 LED 4,4W nw		68 g
	202 021 232 01	LED Twin-Stick 2 200mm 48 LED 3,0W cw	• Lichtfarbe cw (**kalt weiß**) ca. 5000K	45 g
	202 021 233 01	LED Twin-Stick 2 300mm 72 LED 4,4W cw		68 g
	**215 270 625 32**	Anschlussleitung LED Twin-Stick 2 1000mm	• Verbindung zwischen Trafo und erstem Stick	21 g
	215 272 625 02	Anschlussleitung LED Twin-Stick 2 2500mm		40 g
	**215 270 600 22**	Verbindungsl. LED Twin-Stick 2 30mm	• Verbindung zwischen zwei Twin-Sticks	5 g
	215 270 603 02	Verbindungsl. LED Twin-Stick 2 300mm		10 g
	215 270 607 02	Verbindungsl. LED Twin-Stick 2 700mm		16 g
	215 270 610 12	Verbindungsl. LED Twin-Stick 2 1000mm		21 g
	215 270 620 12	Verbindungsl. LED Twin-Stick 2 2000mm		40 g
	**217 032 402 01**	Tast-Schalter LED Twin-Stick 2 alu-eloxiert	• 50mm • schaltet alle nachfolgenden Sticks	7 g
	**202 040 107 04**	Montageclip LED Twin-Stick 2	• bei dem Stick beiliegend • inkl. 2 Schrauben und 2 Klebestreifen	4 g
	**206 040 011 01**	Trafo LED 24/ **15W** DC 24V	• Netzanschlussleitung 2m mit Eurostecker • mit 12-fach Verteiler	167 g
	206 040 012 01	Trafo LED 24/ **30W** DC 24V		330 g
	206 040 056 01	Trafo LED 24/ **80W** DC 24V		410 g
	**615 000 505 26**	24V Dimm-Controller **Funk** 80W inkl. **4 Kanal**-Funkfernbedienung schwarz	• zum Dimmen und Schalten • mit 12-fach Verteiler	130 g
	615 000 505 23	24V Dimm-Controller **Funk** 80W inkl. **Anbau**-Funkfernbedienung edelstahloptik		105 g
	615 000 505 24	24V Dimm-Controller **Funk** 80W inkl. **Einbau**-Funkfernbedienung edelstahloptik		80 g
	Zubehör	**Profile ab Seite 83**		



NEU

POWER-STICK T2

Lichtstarker, steckbarer LED Stab ohne Dunkelzonen

LED 24 | IP 20

Anschluss: LED-Trafo DC 24 V
Lebensdauer: L80/B10 ≥ 71.300 Stunden
Energieeffizienz: LED 195 lm/W; Leuchte: **2840 lm/m** (142 lm/W)
Farbwiedergabe: Ra/CRI > 93

LED Power-Stick T2 1m

		xw	ww	nw
98°				
0,5m	Ø 1150	4760 lx	5012 lx	5257 lx
1,0m	Ø 2301	1190 lx	1253 lx1	314 lx
1,5m	Ø 3451	529 lx	557 lx	584 lx
2,0m	Ø 4601	298 lx	313 lx	329 lx
2,5m	Ø 5752	190 lx	200 lx	210 lx

Besonderheiten:

- max. 60 W bzw. 3 m pro Anschlussleitung
- ohne Dunkelzonen
- Stick mit seitlicher Einspeisung für unendliche Lichtbänder
- KfW-Förderung möglich



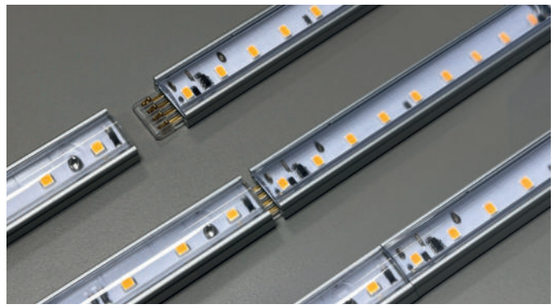

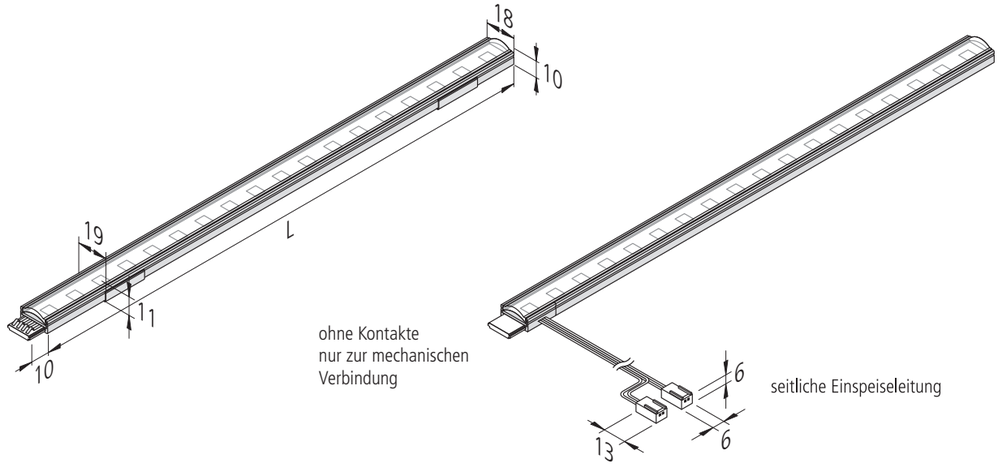

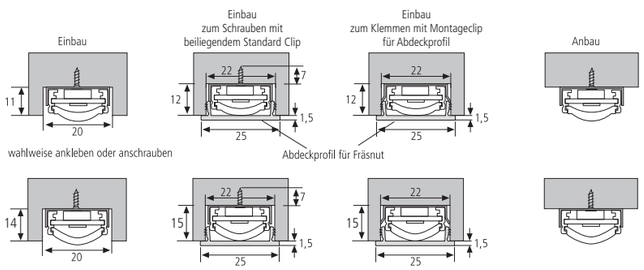

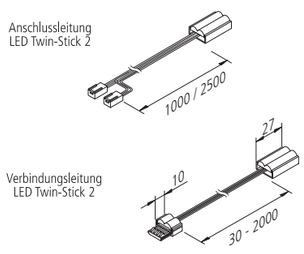

Abbildung	Artikel-Nr.	Bezeichnung	Hinweis	Gewicht ca.
	**202 023 911 04**	Power-Stick T2 200mm 16 LED 4W xw NEU	• Lichtfarbe xw (**extra warm weiß**) ca.2700K	42 g
	202 023 912 04	Power-Stick T2 300mm 24 LED 6W xw NEU		65 g
	202 023 913 04	Power-Stick T2 900mm 72 LED 18W xw NEU		180 g
	202 023 912 14	Power-Stick T2 300mm 24 LED 6W xw SE 2,5m NEU	• inkl. seitlicher Einspeiseleitung 2,5m	110 g
	202 023 911 02	Power-Stick T2 200mm 16 LED 4W ww NEU	• Lichtfarbe ww (**warm weiß**) ca. 3000K	42 g
	202 023 912 02	Power-Stick T2 300mm 24 LED 6W ww NEU		65 g
	202 023 911 03	Power-Stick T2 200mm 16 LED 4W nw NEU	• Lichtfarbe nw (**neutral weiß**) ca. 4000K	42 g
	202 023 912 03	Power-Stick T2 300mm 24 LED 6W nw NEU		65 g
	202 023 912 13	Power-Stick T2 300mm 24 LED 6W nw SE 2,5m NEU	• inkl. seitlicher Einspeiseleitung 2,5m	110 g
	**215 270 625 32**	Anschlussleitung LED Twin-Stick 2 1000mm	• Verbindung zwischen Trafo und erstem Stick	21 g
	215 272 625 02	Anschlussleitung LED Twin-Stick 2 2500mm		40 g
	**215 270 600 22**	Verbindungsl. LED Twin-Stick 2 30mm	• Verbindung zwischen zwei Twin-Sticks	5 g
	215 270 603 02	Verbindungsl. LED Twin-Stick 2 300mm		10 g
	215 270 607 02	Verbindungsl. LED Twin-Stick 2 700mm		16 g
	215 270 610 12	Verbindungsl. LED Twin-Stick 2 1000mm		21 g
	215 270 620 12	Verbindungsl. LED Twin-Stick 2 2000mm		40 g
	**217 032 402 01**	Tast-Schalter LED Twin-Stick 2 alu-eloxiert	• 50mm • schaltet alle nachfolgenden Sticks	7 g
	202 040 107 04	Montageclip LED Twin-Stick 2	• bei dem Stick beiliegend • inkl. 2 Schrauben und 2 Klebestreifen	4 g
	Zubehör	**Profile ab Seite 83**		



Foto: Fleischerei Nier





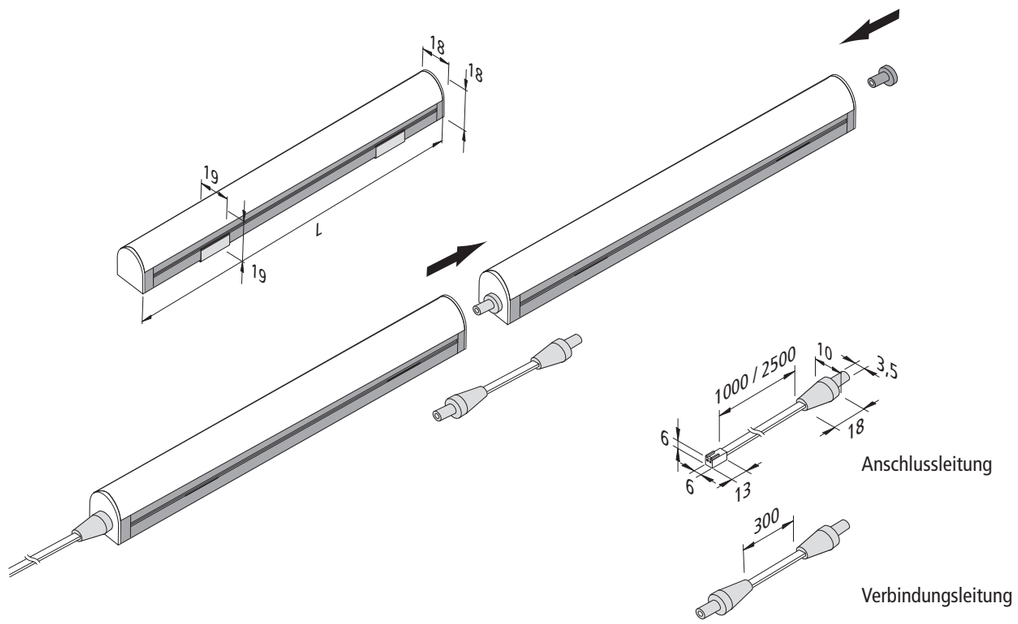

EVO-STICK F2

Lichtstarker, steckbarer LED Stab mit homogenem Flächenlicht in IP65

LED 24 | IP 65

Anschluss: LED-Trafo DC 24V
Lebensdauer: L70/B10 ≥ 50.000 Stunden
Energieeffizienz: LED 129 lm/W; Leuchte: **1900 lm/m** (95 lm/W)
Farbwiedergabe: Ra/CRI > 90

Evo-Stick F2 1m

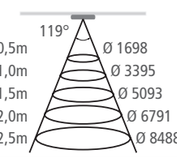

		Meat R	xw	ww	nw
0,5m	Ø 1698	1424 lx	2236 lx	2260 lx	2360 lx
1,0m	Ø 3395	356 lx	559 lx	565 lx	590 lx
1,5m	Ø 5093	158 lx	248 lx	251 lx	262 lx
2,0m	Ø 6791	89 lx	140 lx	141 lx	148 lx
2,5m	Ø 8488	57 lx	89 lx	90 lx	94 lx

Besonderheiten:

- max. 60 W bzw. 3 m pro Anschlussleitung
- minimale Dunkelzonen
- ohne sichtbare Lichtpunkte
- dank IP65 ideal geeignet für Anwendungen mit erhöhter Schutzart (allg. Feuchtigkeit, z.B. Frischebereich im Ladenbau), jedoch ausschließlich für den Innenbereich einzusetzen
- Leitungen halogenfrei

Abbildung	Artikel-Nr.	Bezeichnung	Hinweis	Gewicht ca.
	**202 029 301 04**	LED Evo-Stick F2 200mm 28 LED 4W xw	• Lichtfarbe xw (**extra warm weiß**) ca.2700K	50 g
	202 029 302 04	LED Evo-Stick F2 300mm 42 LED 6W xw		72 g
	202 029 301 02	LED Evo-Stick F2 200mm 28 LED 4W ww	• Lichtfarbe ww (**warm weiß**) ca.3000K	50 g
	202 029 302 02	LED Evo-Stick F2 300mm 42 LED 6W ww		72 g
	202 029 301 03	LED Evo-Stick F2 200mm 28 LED 4W nw	• Lichtfarbe nw (**neutral weiß**) ca.4000K	50 g
	202 029 302 03	LED Evo-Stick F2 300mm 42 LED 6W nw		72 g
	202 029 301 05	LED Evo-Stick F2 200mm 28 LED 4W Meat R	• Lichtfarbe **Meat R**	50 g
	202 029 302 05	LED Evo-Stick F2 300mm 42 LED 6W Meat R		72 g
	**215 300 404 22**	Anschlussleitung LED Evo-Stick F2 1000mm	• Verbindung zwischen Trafo und erstem Stick	20 g
	215 300 404 21	Anschlussleitung LED Evo-Stick F2 2500mm		41 g
	**215 300 404 31**	Verbindungsleitung LED Evo-Stick F2 300mm	• Verbindung zwischen zwei Sticks	10 g
	**202 040 107 04**	Montageclip LED Twin-Stick 2	• bei dem Stick beiliegend • inkl. 2 Schrauben und 2 Klebestreifen	4 g
	**206 040 011 01**	Trafo LED 24/ **15W** DC 24V	• Netzanschlussleitung 2m mit Eurostecker • mit 12-fach Verteiler	167 g
	206 040 012 01	Trafo LED 24/ **30W** DC 24V		330 g
	206 040 056 01	Trafo LED 24/ **80W** DC 24V		410 g
	**615 000 505 26**	24V Dimm-Controller **Funk** 80W inkl. **4 Kanal**-Funkfernbedienung schwarz	• zum Dimmen und Schalten • mit 12-fach Verteiler	130 g
	615 000 505 23	24V Dimm-Controller **Funk** 80W inkl. **Anbau**-Funkfernbedienung edelstahloptik		105 g
	615 000 505 24	24V Dimm-Controller **Funk** 80W inkl. **Einbau**-Funkfernbedienung edelstahloptik		80 g





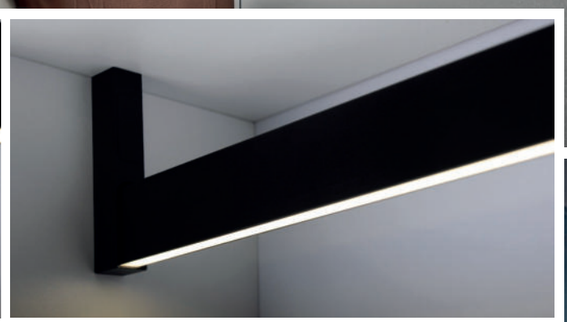



KLEIDERSTANGENLEUCHTE

Kleiderstangenleuchte mit Bewegungsmelder

LED 24 | IP 20

Anschluss: LED-Trafo DC 24 V
Lebensdauer: L70/B10 ≥ 50.000 (Q: 54.000) Stunden
Energieeffizienz: LED 140 lm/W; Leuchte: **385 / 665 / 805 lm (Q:172 / 286 / 344 lm)** (70 lm/W)
Farbwiedergabe: Ra/CRI > 80, (Q: Ra/CRI > 90)

Besonderheiten:

- integrierter Bewegungsmelder mit 30 Sekunden Nachlaufzeit
- Leuchten individuell kürzbar
- Version Q: Befestigung seitlich und unter dem Boden (16-19mm) möglich

Kleiderstangenleuchte

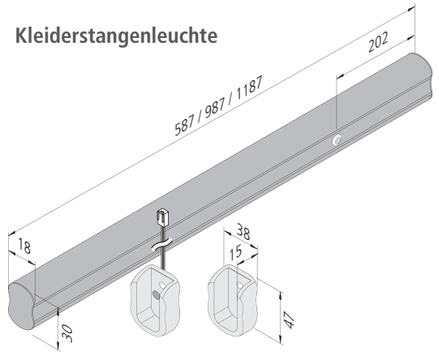

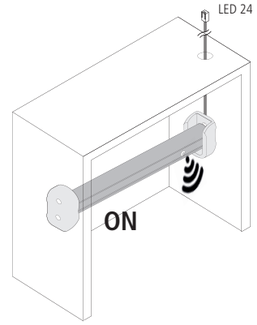

Kleiderstangenleuchte

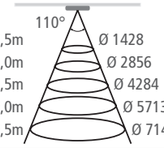

		0,6m	1m	1,2m
0,5m	Ø 1428	484 lx	808 lx	968 lx
1,0m	Ø 2856	121 lx	202 lx	242 lx
1,5m	Ø 4284	54 lx	90 lx	108 lx
2,0m	Ø 5713	30 lx	51 lx	61 lx
2,5m	Ø 7141	19 lx	32 lx	39 lx

Kleiderstangenleuchte Q

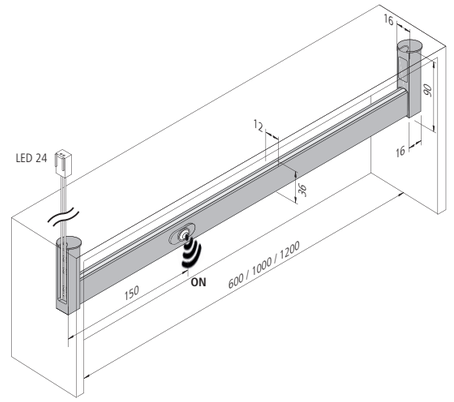

Kleiderstangenleuchte Q

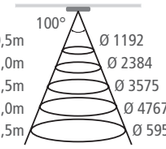

		0,6m	1m	1,2m
0,5m	Ø 1192	260 lx	432 lx	520 lx
1,0m	Ø 2384	65 lx	108 lx	130 lx
1,5m	Ø 3575	29 lx	48 lx	58 lx
2,0m	Ø 4767	16 lx	27 lx	33 lx
2,5m	Ø 5959	10 lx	17 lx	21 lx

Abbildung	Artikel-Nr.	Bezeichnung	Hinweis	Gewicht ca.
	**202 030 201 01**	LED Kleiderstangenleuchte 600mm 5,5W	• Lichtfarbe nw (neutral weiß) ca. 4000K • Anschlussleitung 2,5m mit LED 24-Stecker • chrom-matt	266 g
	202 030 202 01	LED Kleiderstangenleuchte 1000mm 9,5W		380 g
	202 030 203 01	LED Kleiderstangenleuchte 1200mm 11,5W		485 g
	**202 030 211 01**	Kleiderstangenleuchte Q 600mm 4,7W nw	• Lichtfarbe nw (neutral weiß) ca. 4000K • Anschlussleitung 2,5m mit LED 24-Stecker • schwarz	430 g
	202 030 212 01	Kleiderstangenleuchte Q 1000mm 7,8W nw		565 g
	202 030 213 01	Kleiderstangenleuchte Q 1200mm 9,3W nw		633 g
	Zubehör	**LED Trafos 24V ab Seite 223**		



Foto: Sachsenküchen







Foto: Beckermann Küchen

BACK-LINE

Regalrückwandbeleuchtung

Anschluss: LED-Trafo DC 24 V
Lebensdauer: L70/B10 ≥ 50.000 Stunden
Energieeffizienz: LED 140 lm/W; Leuchte: **884 lm/m** (100 lm/W)
Farbwiedergabe: Ra/CRI > 80

Besonderheiten:

- für 19 mm Böden (bei 16 mm Böden: 1,5 mm Überstand)
- keine sichtbaren Lichtpunkte
- Licht in drei Richtungen abstrahlend

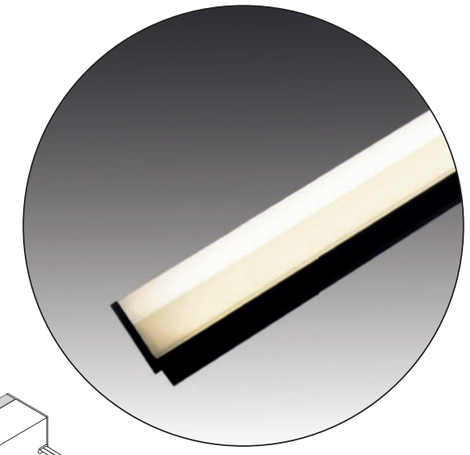

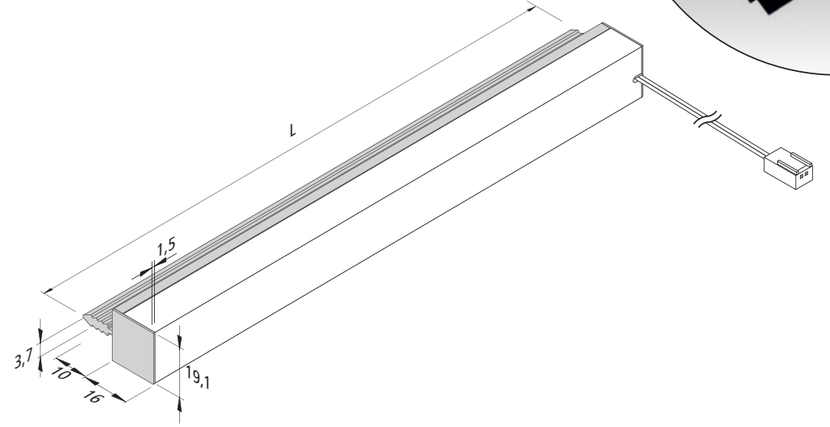

Abbildung	Artikel-Nr.	Bezeichnung	Hinweis	Gewicht ca.
	**610 026 530 02**	Back-Line 560mm 4,5W ww	• Lichtfarbe ww (warm weiß) ca. 3000K • Anschlussleitung 2,5m mit LED 24-Stecker • für 19mm Böden • **schwarz**	155 g
	610 026 530 12	Back-Line 860mm 7,1W ww		220 g
	610 026 530 22	Back-Line 1160mm 9,7W ww		290 g
	**610 026 580 02**	Back-Line 560mm 4,5W ww	• Lichtfarbe ww (warm weiß) ca. 3000K • Anschlussleitung 2,5m mit LED 24-Stecker • für 19mm Böden • **edelstahloptik**	155 g
	610 026 580 12	Back-Line 860mm 7,1W ww		220 g
	610 026 580 22	Back-Line 1160mm 9,7W ww		290 g





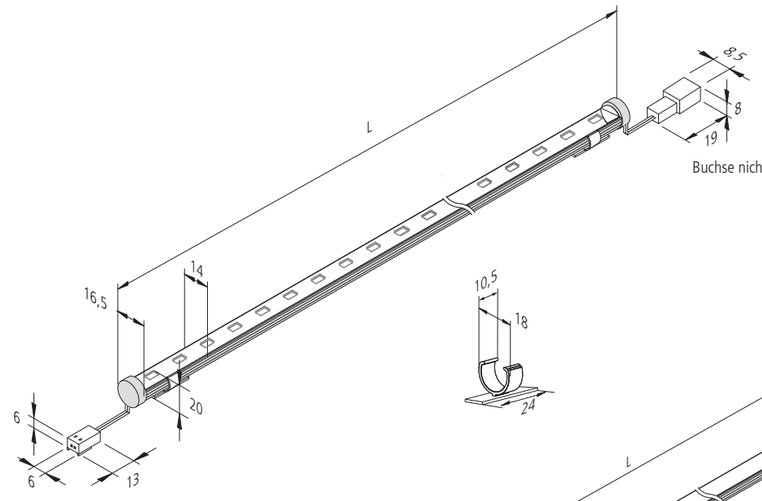

Buchse nicht bei Version 1210 mm

Pipe

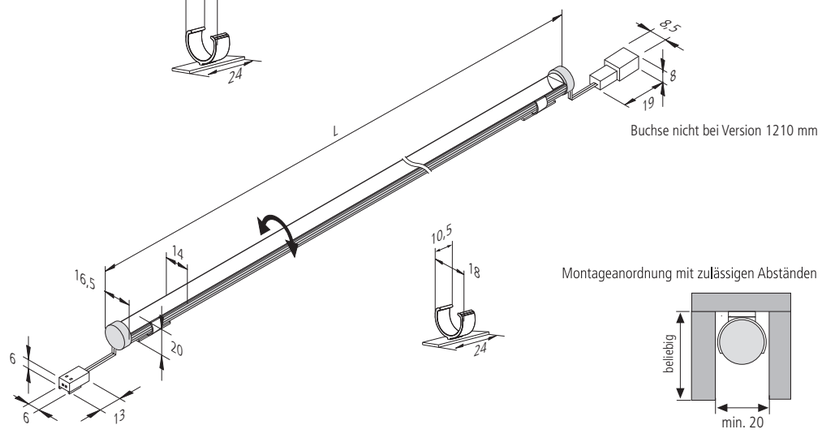

Buchse nicht bei Version 1210 mm

Pipe F

Montageanordnung mit zulässigen Abständen

PIPE / PIPE F

Drehbare LED Linienleuchte / mit homogenem Flächenlicht

LED 24 · IP 20

Anschluss: LED-Trafo DC 24 V
Lebensdauer: L70/B10 ≥ Pipe: 50.000 Stunden / Pipe F: 60.000 Stunden
Energieeffizienz: Pipe: LED 113 lm/W; Leuchte: **1530 lm/m** (61 lm/W) / Pipe F: LED 107 lm/W; Leuchte: **1100 lm/m** (51 lm/W)
Farbwiedergabe: Ra/CRI > 95

Besonderheiten:

- LEDs drehbar um 360°
- max. 60 W pro Anschlussleitung
- Montage mit Schrauben in Holz oder mit Magnethalter als Zubehör
- Pipe F - keine sichtbaren Lichtpunkte

Pipe 1m

100°

		xw	nw	cw
0,5m	Ø 1192	2580 lx	2660 lx	2740 lx
1,0m	Ø 2384	645 lx	665 lx	685 lx
1,5m	Ø 3575	287 lx	296 lx	304 lx
2,0m	Ø 4767	161 lx	166 lx	171 lx
2,5m	Ø 5959	103 lx	106 lx	110 lx

Pipe F 1m

120°

		ww	nw
0,5m	Ø 1732	1324 lx	1360 lx
1,0m	Ø 3464	331 lx	340 lx
1,5m	Ø 5196	147 lx	151 lx
2,0m	Ø 6928	83 lx	85 lx
2,5m	Ø 8660	53 lx	54 lx

Konfigurator Seite 82

Abbildung	Artikel-Nr.	Bezeichnung	Hinweis	Gewicht ca.
	**610 014 911 03**	LED Pipe 310mm 7,5W xw	• Lichtfarbe xw (**extra warm weiß**) ca. 2700K • Anschlussleitung 25mm mit LED 24-Stecker • Verbindungsleitung 25mm mit LED 24-Buchse • weitere Versionen **ab 10 Stück** auf Anfrage	65 g
	610 014 912 03	LED Pipe 610mm 15,0W xw		130 g
	610 014 913 03	LED Pipe 910mm 22,5W xw		195 g
	610 014 904 03	LED Pipe 1210mm 30,0W xw	• Anschlussleitung 2,5m mit LED 24-Stecker	280 g
	610 014 911 02	LED Pipe 310mm 7,5W ww	• Lichtfarbe ww (**warm weiß**) ca. 3000K • Anschlussleitung 25mm mit LED 24-Stecker • Verbindungsleitung 25mm mit LED 24-Buchse • weitere Versionen **ab 10 Stück** auf Anfrage	65 g
	610 014 912 02	LED Pipe 610mm 15,0W ww		130 g
	610 014 913 02	LED Pipe 910mm 22,5W ww		195 g
	610 014 904 02	LED Pipe 1210mm 30,0W ww	• Anschlussleitung 2,5m mit LED 24-Stecker	280 g
	610 014 911 01	LED Pipe 310mm 7,5W nw	• Lichtfarbe nw (**neutral weiß**) ca. 4000K • Anschlussleitung 25mm mit LED 24-Stecker • Verbindungsleitung 25mm mit LED 24-Buchse • weitere Versionen **ab 10 Stück** auf Anfrage	65 g
	610 014 912 01	LED Pipe 610mm 15,0W nw		130 g
	610 014 913 01	LED Pipe 910mm 22,5W nw		195 g
	610 014 904 01	LED Pipe 1210mm 30,0W nw	• Anschlussleitung 2,5m mit LED 24-Stecker	280 g
	**610 016 101 02**	LED Pipe F 310mm 5,8W ww	• Lichtfarbe ww (**warm weiß**) ca. 3000K • Anschlussleitung 25mm mit LED 24-Stecker • Verbindungsleitung 25mm mit LED 24-Buchse • weitere Versionen **ab 1 Stück**	65 g
	610 016 102 02	LED Pipe F 610mm 11,4W ww		130 g
	610 016 103 02	LED Pipe F 910mm 17,0W ww		195 g
	610 016 114 02	LED Pipe F 1210mm 22,3W ww	• Anschlussleitung 2,5m mit LED 24-Stecker	280 g
	610 016 101 03	LED Pipe F 310mm 5,8W nw	• Lichtfarbe nw (**neutral weiß**) ca. 4000K • Anschlussleitung 25mm mit LED 24-Stecker • Verbindungsleitung 25mm mit LED 24-Buchse • weitere Versionen **ab 1 Stück**	65 g
	610 016 102 03	LED Pipe F 610mm 11,4W nw		130 g
	610 016 103 03	LED Pipe F 910mm 17,0W nw		195 g
	610 016 114 03	LED Pipe F 1210mm 22,3W nw	• Anschlussleitung 2,5m mit LED 24-Stecker	280 g
	**215 300 610 01**	LED 24 Verbindungsleitung 1,0m	• bis **max. 60W** belastbar	9 g
	215 300 625 01	LED 24 Verbindungsleitung 2,5m		22 g
	213 010 101 57	Magnethalter transparent	• 2er Set inkl. Magnet 25 x 10 x 3mm	13 g
	Zubehör	**LED Trafos 24V ab Seite 222 / Dimm-Controller Seite 231**		



DYNAMIC IN-STICK SF

Schlanke LED-Einbauleuchte mit einstellbarer Lichtfarbe

Anschluss: LED-Trafo DC 24 V
Lebensdauer: L70/B10 ≥ 50.000 Stunden
Energieeffizienz: LED 129 lm/W; Leuchte: **651 lm/m** (40 lm/W)
Farbwiedergabe: Ra/CRI > 82

Dynamic IN-Stick SF 1m

		xw	nw	cw
100°				
0,5m	Ø 1192	1184 lx	1288 lx	1356 lx
1,0m	Ø 2384	296 lx	322 lx	339 lx
1,5m	Ø 3575	132 lx	143 lx	151 lx
2,0m	Ø 4767	74 lx	81 lx	85 lx
2,5m	Ø 5959	47 lx	52 lx	54 lx

Besonderheiten:

- nur 12 mm Einfrästiefe
- keine sichtbaren Lichtpunkte
- Lichtfarbe zwischen 2700K (xw) und 5000K (cw) einstellbar

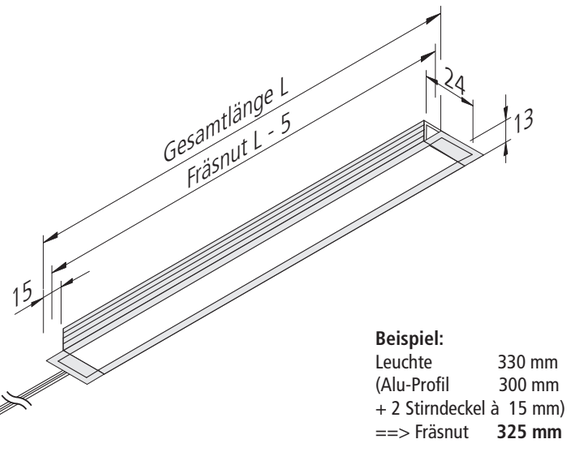

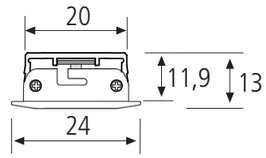

Beispiel:
Leuchte 330 mm
(Alu-Profil 300 mm
+ 2 Stirndeckel à 15 mm)
==> Fräsnut **325 mm**

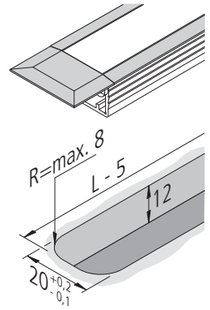

Fräsnut

Konfigurator Seite 82

Abbildung	Artikel-Nr.	Bezeichnung	Hinweis	Gewicht ca.
	**610 018 301 01**	Dynamic LED IN-Stick SF 330mm 5,2W	• Lichtfarbe einstellbar zwischen ca. 2700K und 5000K • Anschlussleitung 2,5m mit Dynamic-Stecker • alu-eloxiert • für Fräsnut 12 x 20mm • weitere Versionen **ab 1 Stück**	90 g
	610 018 302 01	Dynamic LED IN-Stick SF 530mm 8,6W		140 g
	610 018 303 01	Dynamic LED IN-Stick SF 830mm 13,6W		210 g
	610 018 304 01	Dynamic LED IN-Stick SF 1130mm 18,4W		280 g
	Zubehör	**LED Trafos 24V ab Seite 223 / Dynamic-Controller Seite 227**		

Foto: Küchenstudio Amann

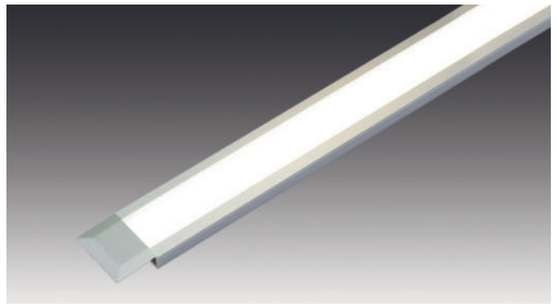

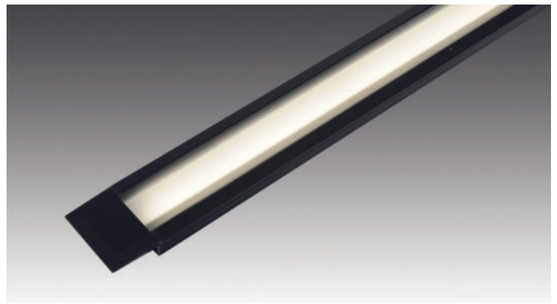

Foto: Küchenstudio Amann

IN-STICK MF

Flache LED-Einbauleuchte mit homogenem Flächenlicht

LED 24 | IP 44

Anschluss: LED-Trafo DC 24 V
Lebensdauer: L70/B10 ≥ 50.000 Stunden
Energieeffizienz: LED 120 lm/W; Leuchte: **1029 lm/m** (55 lm/W)
Farbwiedergabe: Ra/CRI > 95

IN-Stick MF 1m

		ww	nw
100°			
0,5m	Ø 1192	1444 lx	1548 lx
1,0m	Ø 2384	361 lx	387 lx
1,5m	Ø 3575	160 lx	172 lx
2,0m	Ø 4767	90 lx	97 lx
2,5m	Ø 5959	58 lx	62 lx

Besonderheiten:

- nur 7 mm Einfrästiefe
- keine sichtbaren Lichtpunkte

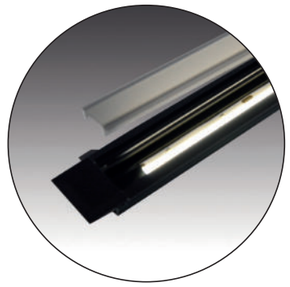

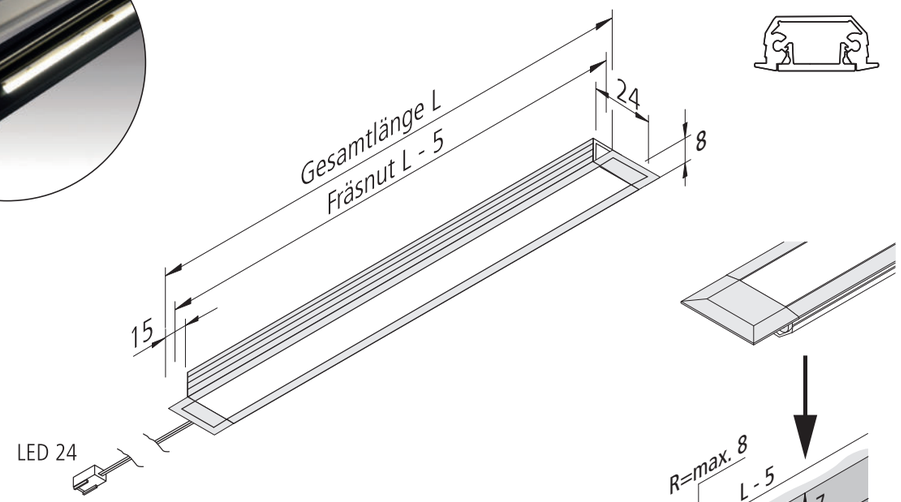

Fräsnut

Konfigurator Seite 82

Abbildung	Artikel-Nr.	Bezeichnung	Hinweis	Gewicht ca.
	**610 025 501 02**	LED IN-Stick MF 330mm 5,8W ww	• Lichtfarbe ww (**warm weiß**) ca. 3000K • Anschlussleitung 2,5m mit LED 24-Stecker • alu-eloxiert • für Fräsnut 7 x 20mm • weitere Versionen **ab 1 Stück**	75 g
	610 025 502 02	LED IN-Stick MF 530mm 9,6W ww		105 g
	610 025 503 02	LED IN-Stick MF 830mm 15,1W ww		170 g
	610 025 504 02	LED IN-Stick MF 1130mm 20,4W ww		225 g
	610 025 501 03	**LED IN-Stick MF 330mm 5,8W nw**	• Lichtfarbe nw (**neutral weiß**) ca. 4000K • Anschlussleitung 2,5m mit LED 24-Stecker • alu-eloxiert • für Fräsnut 7 x 20mm • weitere Versionen **ab 1 Stück**	75 g
	610 025 502 03	LED IN-Stick MF 530mm 9,6W nw		105 g
	610 025 503 03	LED IN-Stick MF 830mm 15,1W nw		170 g
	610 025 504 03	LED IN-Stick MF 1130mm 20,4W nw		225 g
	Zubehör	**LED Trafos 24V ab Seite 222 / Dimm-Controller Seite 230**		



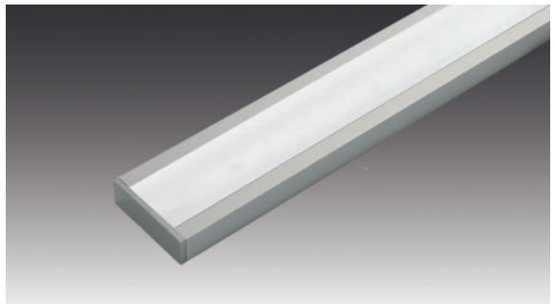



LED Top-Stick FIR / FK

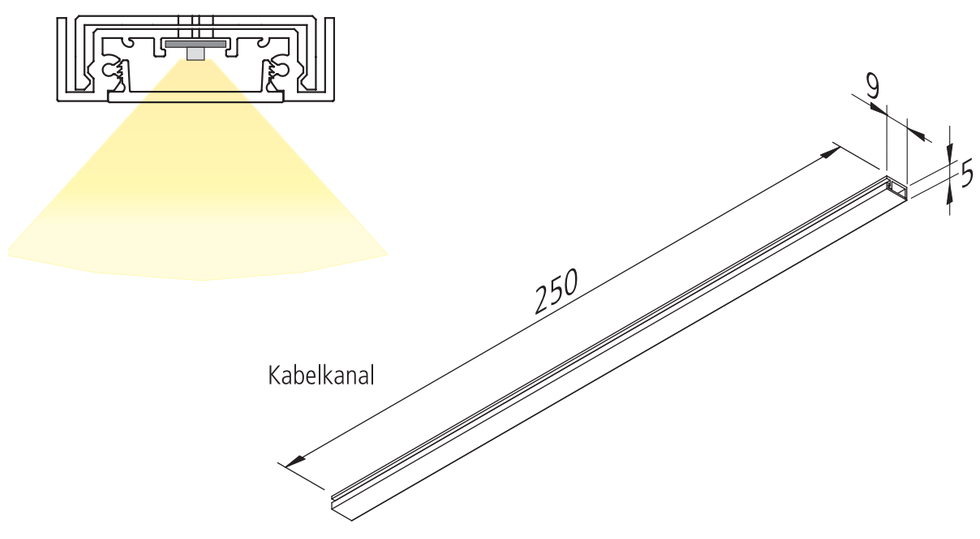

HERA LED GARANTIE 5 JAHRE

TOP-STICK FIR / FK

LED-Anbauleuchte mit homogenem Flächenlicht

LED 24 | IP 20

Anschluss: LED-Trafo DC 24 V
Lebensdauer: L70/B10 ≥ 60.000 Stunden
Energieeffizienz: LED 107 lm/W; Leuchte: **1100 lm/m** (51 lm/W)
Farbwiedergabe: Ra/CRI > 95

Top-Stick F 1m

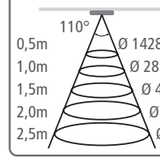

		ww	nw
0,5m	Ø 1428	1532 lx	1640 lx
1,0m	Ø 2856	383 lx	410 lx
1,5m	Ø 4284	170 lx	182 lx
2,0m	Ø 5713	96 lx	103 lx
2,5m	Ø 7141	61 lx	66 lx

Besonderheiten:

- nur 12 mm Aufbauhöhe
- alu eloxiert
- keine sichtbaren Lichtpunkte
- IR-**Dimmer** (zum Schalten und Dimmen) mit Memory-Funktion (nach Netztrennung wird der vorherige Dimmzustand wieder hergestellt)

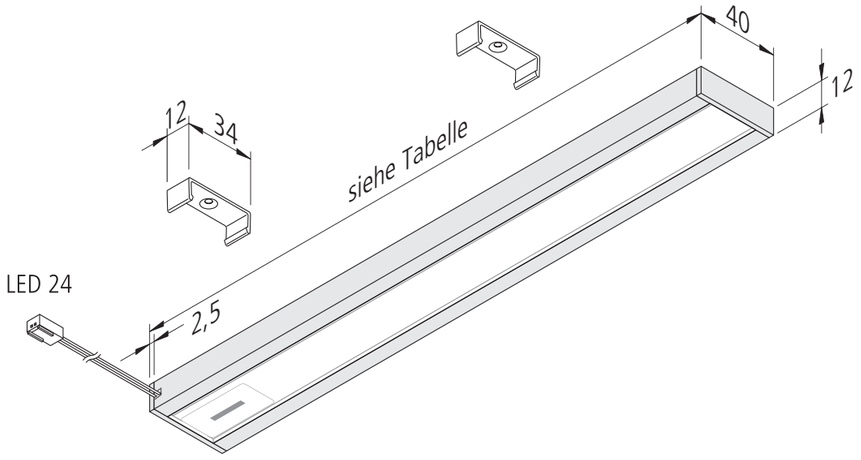

Abbildung	Artikel-Nr.	Bezeichnung	Hinweis	Gewicht ca.
	**610 014 251 02**	LED Top-Stick **FIR** 450mm 7,1W ww	• Lichtfarbe ww (**warm weiß**) ca. 3000K • Anschlussleitung 2,5m mit LED 24-Stecker (Leitungsaustritt hinten) • inkl. 250mm Kabelkanal selbstklebend weiß • **inkl. berührungslosem IR-Dimmer und Orientierungs-LED**	225 g
	610 014 252 02	LED Top-Stick **FIR** 600mm 10,1W ww		300 g
	610 014 253 02	LED Top-Stick **FIR** 900mm 15,6W ww		430 g
	610 014 254 02	LED Top-Stick **FIR** 1200mm 20,9W ww		560 g
	**610 014 251 03**	LED Top-Stick **FIR** 450mm 7,1W nw	• Lichtfarbe nw (**neutral weiß**) ca. 4000K • Anschlussleitung 2,5m mit LED 24-Stecker (Leitungsaustritt hinten) • inkl. 250mm Kabelkanal selbstklebend weiß • **inkl. berührungslosem IR-Dimmer und Orientierungs-LED**	225 g
	610 014 252 03	LED Top-Stick **FIR** 600mm 10,1W nw		300 g
	610 014 253 03	LED Top-Stick **FIR** 900mm 15,6W nw		430 g
	610 014 254 03	LED Top-Stick **FIR** 1200mm 20,9W nw		560 g
	**610 014 241 02**	LED Top-Stick **FK** 450mm 8,0W ww	• Lichtfarbe ww (**warm weiß**) ca. 3000K • Anschlussleitung 2,5m mit LED 24-Stecker (Leitungsaustritt hinten) • inkl. 250mm Kabelkanal selbstklebend weiß	225 g
	610 014 242 02	LED Top-Stick **FK** 600mm 10,9W ww		300 g
	610 014 243 02	LED Top-Stick **FK** 900mm 16,6W ww		430 g
	610 014 244 02	LED Top-Stick **FK** 1200mm 21,8W ww		560 g
	**610 014 241 03**	LED Top-Stick **FK** 450mm 8,0W nw	• Lichtfarbe nw (**neutral weiß**) ca. 4000K • Anschlussleitung 2,5m mit LED 24-Stecker (Leitungsaustritt hinten) • inkl. 250mm Kabelkanal selbstklebend weiß	225 g
	610 014 242 03	LED Top-Stick **FK** 600mm 10,9W nw		300 g
	610 014 243 03	LED Top-Stick **FK** 900mm 16,6W nw		430 g
	610 014 244 03	LED Top-Stick **FK** 1200mm 21,8W nw		560 g
	Zubehör	**LED Trafos 24V ab Seite 222 / Dimm-Controller Seite 230**		







L:	300 mm	600 mm	900 mm	1150 mm	1440 mm
Wattage:	4,5 W	8,5 W	12,5 W	16,5 W	21,5 W
Anzahl*:	44	23	16	12	9

*Gesamte Lampenleistung in einem Lichtband maximal 200 W.
Maximal 3 Lichtbänder an einem N-Automaten 16A, einpolig, Typ B.

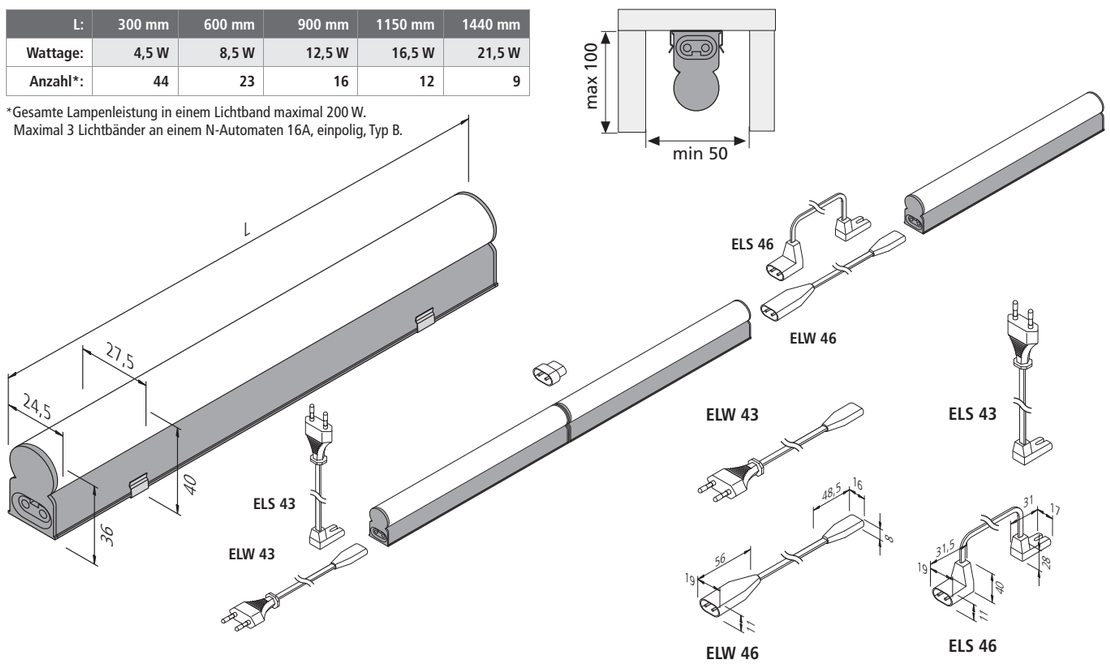

NEU

ECOLITE F HO+

Hocheffiziente LED-Linienleuchte für 230 V

IP 20

Anschluss: 220 - 240V / 50 - 60Hz
Lebensdauer: L80/B10 ≥ 79.000 Stunden
Energieeffizienz: LED 195 lm/W; Leuchte: **2161 lm/m** (147 lm/W)
Farbwiedergabe: Ra/CRI > 80

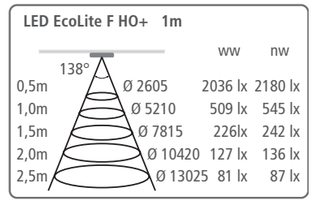

Besonderheiten:

- starrer Verbinder für minimale Leuchtenabstände
- KfW-Förderung möglich

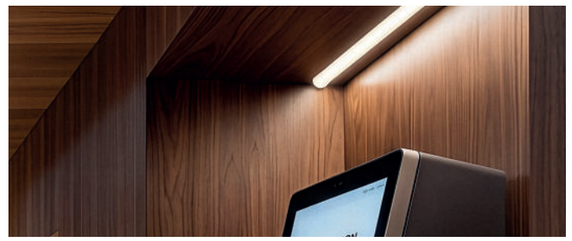

Abbildung	Artikel-Nr.	Bezeichnung	Hinweis	Gewicht ca.
	202 032 611 02	EcoLite F HO+ 300mm 4,5W ww NEU	• Lichtfarbe ww (**warm weiß**) ca. 3000K • inkl. Montageclip • inkl. Verbindungskupplung	71 g
	202 032 612 02	EcoLite F HO+ 600mm 8,5W ww NEU		114 g
	202 032 613 02	EcoLite F HO+ 900mm 12,5W ww NEU		150 g
	202 032 614 02	EcoLite F HO+ 1150mm 16,5W ww NEU		190 g
	202 032 615 02	EcoLite F HO+ 1440mm 21,5W ww NEU		229 g
	202 032 611 03	EcoLite F HO+ 300mm 4,5W nw NEU	• Lichtfarbe nw (**neutral weiß**) ca. 4000K • inkl. Montageclip • inkl. Verbindungskupplung	71 g
	202 032 612 03	EcoLite F HO+ 600mm 8,5W nw NEU		114 g
	202 032 613 03	EcoLite F HO+ 900mm 12,5W nw NEU		150 g
	202 032 614 03	EcoLite F HO+ 1150mm 16,5W nw NEU		190 g
	202 032 615 03	EcoLite F HO+ 1440mm 21,5W nw NEU		229 g
	215 480 318 01	ELW 43/1800 Netzanschlussleitung mit Eurostecker 1,8m	• waagerechter Leuchtenanschluss	88 g
	215 480 601 01	ELW 46/ 150 Verbindungsleitung 0,15m	• waagerechter Leuchtenanschluss	20 g
	215 480 603 01	ELW 46/ 300 Verbindungsleitung 0,3m		23 g
	215 480 606 01	ELW 46/ 600 Verbindungsleitung 0,6m		35 g
	215 480 612 01	ELW 46/1200 Verbindungsleitung 1,2m		57 g
	215 480 618 01	ELW 46/1800 Verbindungsleitung 1,8m		80 g
	215 481 318 01	ELS 43/1800 Netzanschlussleitung mit Eurostecker 1,8m	• senkrechter Leuchtenanschluss	88 g
	215 481 601 01	ELS 46/ 150 Verbindungsleitung 0,15m	• senkrechter Leuchtenanschluss	20 g
	215 481 603 01	ELS 46/ 300 Verbindungsleitung 0,3m		23 g
	215 481 606 01	ELS 46/ 600 Verbindungsleitung 0,6m		35 g
	215 481 612 01	ELS 46/1200 Verbindungsleitung 1,2m		57 g
	215 481 618 01	ELS 46/1800 Verbindungsleitung 1,8m		80 g
	202 040 108 50	2er Set Montageclip EcoLite F mit Magnet		17 g





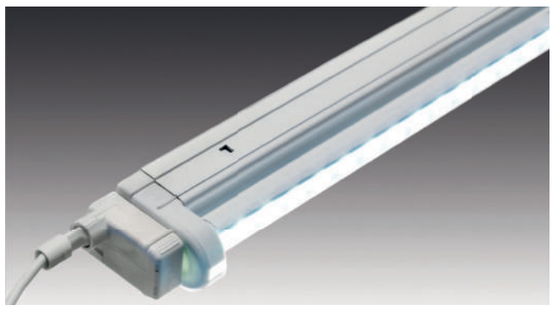

Lampen leistung:	Anzahl LED	Länge L	Länge L1	Anzahl*
5,8W HO+	18	335	323	28
13,8W HO+	36	595	583	28
18,0W HO+	52	895	883	28
24,7W HO+	72	1195	1183	25

* Maximal zulässige Anzahl der Leuchten je Lichtband (maximal 3 Lichtbänder, HVLCS V 6-fach Verteiler max. 2,5A gesamt) an einem N-Automaten 16A, einpolig, Typ B

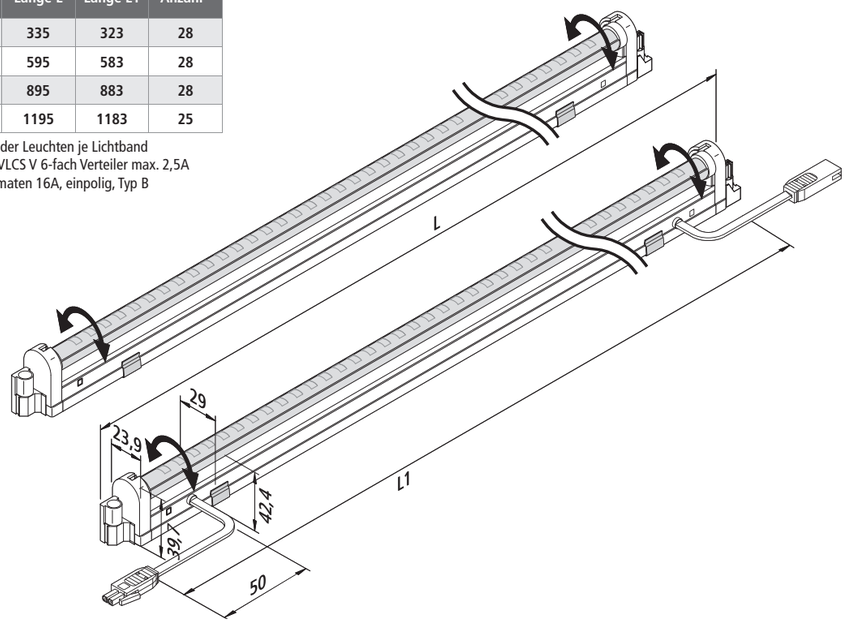

SLIMLITE® CS LED HO+ / HO+ DIMMBAR

Drehbare, hocheffiziente LED Linienleuchte für 230 V

HVLCS · IP 20

Anschluss: 220 - 240V / 50 - 60Hz
Lebensdauer: L70/B10 ≥ 60.000 Stunden
Energieeffizienz: LED 120 lm/W; Leuchte: **1670 lm/m** (100 lm/W)
Farbwiedergabe: Ra/CRI > 95

SlimLite® CS LED HO+ 1m

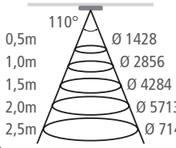

		xw	ww	nw
0,5m	Ø 1428	2600 lx	2700 lx	2880 lx
1,0m	Ø 2856	650 lx	675 lx	720 lx
1,5m	Ø 4284	289 lx	300 lx	320 lx
2,0m	Ø 5713	163 lx	169 lx	180 lx
2,5m	Ø 7141	104 lx	108 lx	115 lx

Besonderheiten:

- LEDs drehbar um 180°
- starrer Verbinder für minimale Leuchtenabstände
- senkrechtes Stecksystem ermöglicht ein nachträgliches Entfernen aus dem Lichtband
- umfangreiches Zubehör

Abbildung	Artikel-Nr.	Bezeichnung	Hinweis	Gewicht ca.
	**610 012 920 04**	SlimLite CS LED **HO+** 335mm 5.8W xw	• Lichtfarbe xw (**extra warm weiß**) ca. 2700K • Gehäusematerial: Aluminium • inkl. Montageclip CS CM	230 g
	610 012 921 04	SlimLite CS LED **HO+** 595mm 13,8W xw		400 g
	610 012 922 04	SlimLite CS LED **HO+** 895mm 18,0W xw		580 g
	610 012 923 04	SlimLite CS LED **HO+** 1195mm 24,7W xw		750 g
	610 012 920 02	SlimLite CS LED **HO+** 335mm 5.8W ww	• Lichtfarbe ww (**warm weiß**) ca. 3000K • Gehäusematerial: Aluminium • inkl. Montageclip CS CM	230 g
	610 012 921 02	SlimLite CS LED **HO+** 595mm 13,8W ww		400 g
	610 012 922 02	SlimLite CS LED **HO+** 895mm 18,0W ww		580 g
	610 012 923 02	SlimLite CS LED **HO+** 1195mm 24,7W ww		750 g
	610 012 920 01	SlimLite CS LED **HO+** 335mm 5.8W nw	• Lichtfarbe nw (**neutral weiß**) ca. 4000K • Gehäusematerial: Aluminium • inkl. Montageclip CS CM	230 g
	610 012 921 01	SlimLite CS LED **HO+** 595mm 13,8W nw		400 g
	610 012 922 01	SlimLite CS LED **HO+** 895mm 18,0W nw		580 g
	610 012 923 01	SlimLite CS LED **HO+** 1195mm 24,7W nw		750 g
	**610 012 931 02**	SlimLite CS LED **HO+** 595mm 13,8W ww **dimmbar (1-10V)**	• Lichtfarbe ww (**warm weiß**) ca. 3000K • Gehäusematerial: Aluminium • Dimmbereich 10-100% / -Strom < 1,5mA • Dimmer s. unten • inkl. Montageclip CS CM • **1-10V Steuerleitungen s. unten**	400 g
	610 012 932 02	SlimLite CS LED **HO+** 895mm 18,0W ww **dimmbar (1-10V)**		580 g
	610 012 933 02	SlimLite CS LED **HO+** 1195mm 24,7W ww **dimmbar (1-10V)**		750 g
	610 012 931 03	SlimLite CS LED **HO+** 595mm 13,8W nw **dimmbar (1-10V)**	• Lichtfarbe nw (**neutral weiß**) ca. 4000K • Gehäusematerial: Aluminium • Dimmbereich 10-100% / -Strom < 1,5mA • Dimmer s. unten • inkl. Montageclip CS CM • **1-10V Steuerleitungen s. unten**	400 g
	610 012 932 03	SlimLite CS LED **HO+** 895mm 18,0W nw **dimmbar (1-10V)**		580 g
	610 012 933 03	SlimLite CS LED **HO+** 1195mm 24,7W nw **dimmbar (1-10V)**		750 g
	**506 180 401 01**	Anbau-Dimmer (**1-10V**)	• Dimmleitung 2m mit Mini AMP-Buchse	95 g
	**215 032 205 01**	Mini AMP 1-10V Anschlussleitung 1,0m	• mit **Aderendhülsen**	35 g
	215 032 202 60	Mini AMP 1-10V Verbindungsleitung 0,15m		10 g
	215 032 202 70	Mini AMP 1-10V Verbindungsleitung 0,3m	• für dimmbare Version **1 - 10V**	15 g
	215 032 202 80	Mini AMP 1-10V Verbindungsleitung 0,6m		25 g
	215 032 202 90	Mini AMP 1-10V Verbindungsleitung 1,2m		45 g
	215 032 202 02	Mini AMP 1-10V Verbindungsleitung 1,8m		65 g
	Zubehör	**Leitungen Seite 147**		





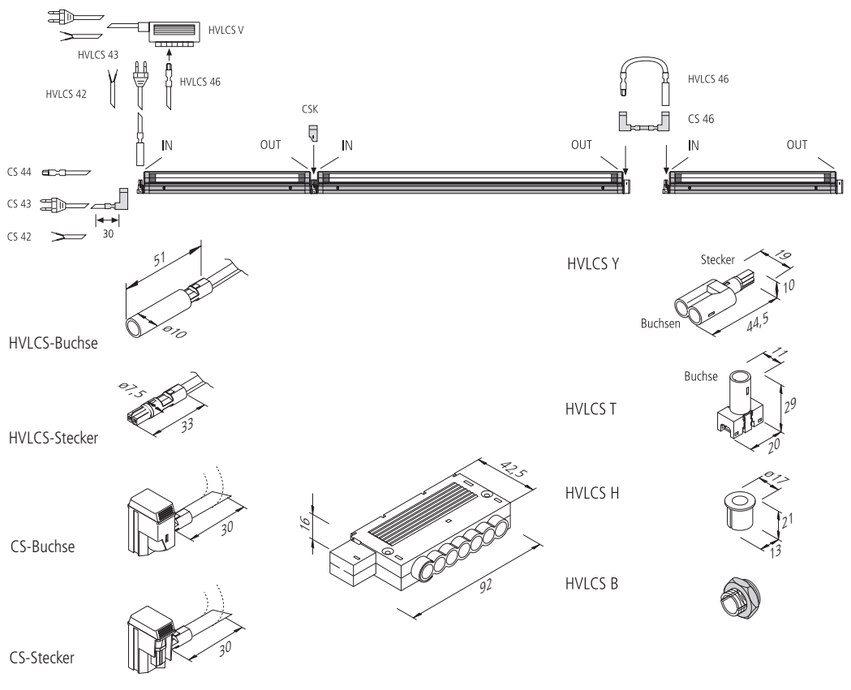







SLIMLITE® CS ZUBEHÖR

Zubehör für alle SlimLite® CS Typen

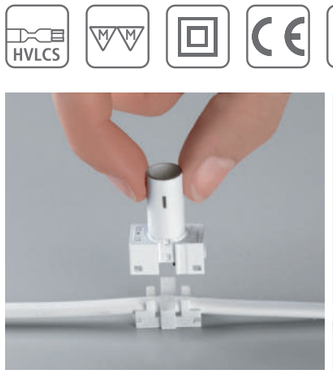





Abbildung	Artikel-Nr.	Bezeichnung	Hinweis	Gewicht ca.
CS 42	**215 260 218 01**	CS 42/1800 Netzanschlussl. AE 1,8m	• **waagerechter** Leuchtenanschluss mit AE (Aderendhülsen), Euro (Eurostecker), S (Schalter), Schuko (Schutzkontaktstecker lose) oder HVLCS-Stecker	70 g
	215 260 230 01	CS 42/3000 Netzanschlussl. AE 3m		100 g
CS 43	**215 260 318 01**	CS 43/1800 Netzanschlussl. Euro 1,8m		90 g
	215 260 318 04	CS 43/1800 Netzanschlussl. Euro+S 1,8m		120 g
	215 260 330 01	CS 43/3000 Netzanschlussl. Schuko 3m		130 g
CS 43+S	**215 260 405 01**	CS 44/ 500 Netzanschlussl. HVLCS 0,5m		25 g
	215 260 418 01	CS 44/1800 Netzanschlussl. HVLCS 1,8m		70 g
CS 44	**215 260 601 01**	CS 46/ 150 Verbindungsleitung 0,15m		15 g
	215 260 603 01	CS 46/ 300 Verbindungsleitung 0,3m		20 g
	215 260 606 01	CS 46/ 600 Verbindungsleitung 0,6m		30 g
CS 46	**215 260 612 01**	CS 46/1200 Verbindungsleitung 1,2m		50 g
	215 260 618 01	CS 46/1800 Verbindungsleitung 1,8m		70 g
CSK	**215 260 000 01**	CSK Verbindungskupplung		4 g
	215 120 507 01	Adapterleitung XL-Stecker / CS-Buchse 0,1m	• zum Anschluss einer CS an einen XL Ausgang	15 g
	215 120 507 02	Adapterleitung CS-Stecker / XL-Buchse 0,1m	• zum Anschluss einer XL an einen CS Ausgang	15 g
	215 440 220 02	HVLCS 42/2000 Netzanschlussl. AE 2m	• **senkrechter** Leuchtenanschluss mit AE (Aderendhülsen) oder Euro (Eurostecker)	70 g
	215 440 320 01	HVLCS 43/2000 Netzanschlussl. Euro 2m		90 g
	215 441 120 01	HVLCS V/2000 6-fach Verteiler Euro 2m		120 g
	215 440 601 01	HVLCS 46/ 150 Verbindungsleitung 0,15m		20 g
	215 440 605 01	HVLCS 46/ 500 Verbindungsleitung 0,5m		30 g
	215 440 610 01	HVLCS 46/1000 Verbindungsleitung 1m		45 g
	215 440 615 01	HVLCS 46/1500 Verbindungsleitung 1,5m		60 g
	215 440 620 01	HVLCS 46/2000 Verbindungsleitung 2m		75 g
	215 441 300 01	HVLCS Y-Verteiler	• mit einem Stecker und 2 Buchsen	4 g
	215 441 400 01	HVLCS T-Adapter mit einer Buchse	• an beliebiger Stelle in der Netzleitung aufzurasten	3 g
	215 441 500 01	HVLCS H Holz-Einbaubuchse	• für Holz ab 10mm mit 13mm-Bohrung	1 g
	215 441 501 11	HVLCS B Blech-Einbaubuchse mit Mutter	• für Blech 0–18mm mit 13mm-Bohrung	4 g
	202 040 103 46	CS CM Montageclip Metall-Ausführung	• 2 Clips + 2 Schrauben	20 g
	202 040 103 42	CS CE Montageclip Eckmontage 45°	• 3 Clips + 6 Schrauben	20 g
	202 040 103 43	CS CW Montageclip Winkelmontage 90°		20 g
	202 040 103 51	2er Set Montageclip SlimLite CS mit Magnet		17 g
	202 040 108 11	Montageclip CS weiß für Vieler T5-Profile	• 1 Clip	10 g
	202 040 108 21	Montageclip CS weiß für Vieler T8-Profile		10 g

EIN- & ANBAULEUCHTEN

Dezente Akzente setzen Sie mit den Ein- und Anbaustrahlern, die sich dank der flachen Bauweisen hervorragend in jedes Umfeld integrieren.

EIN- & ANBAU- LEUCHTEN



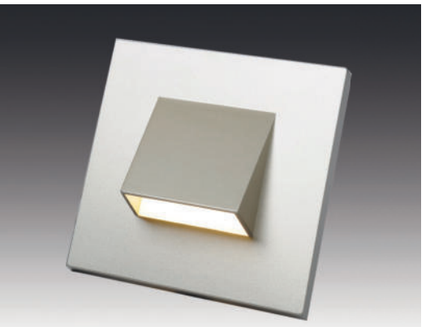

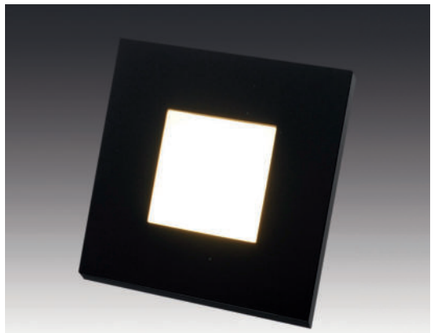

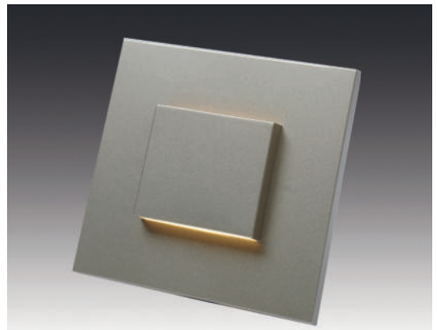



Invisible Bewegungsmelder [1]

WALL

Wandeinbauleuchte für Unterputz- und Hohlwanddosen

Anschluss: 220 - 240V / 50 - 60Hz
Lebensdauer: L70/B10 ≥ 60.000 Stunden
Energieeffizienz: LED: 105 lm/W Leuchte: **50 / 90 lm** (55 / 50 lm/W)
Farbwiedergabe: Ra/CRI > 84

Besonderheiten:

- einfache, schnelle Montage in Standard Unterputz- und Hohlwanddosen
- Direktanschluss an 230 V mit integrierter Durchgangsverdrahtung
- keine sichtbaren Lichtpunkte
- **Versionen „I" mit Invisible Bewegungsmelder integriert** (Nachlaufzeit: 3 min.)
- NEU: ab ca. Feb 2027 mit zuschaltbarer Dämmerungsfunktion (150lx)

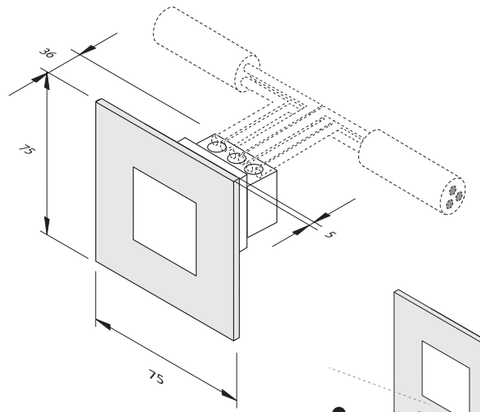

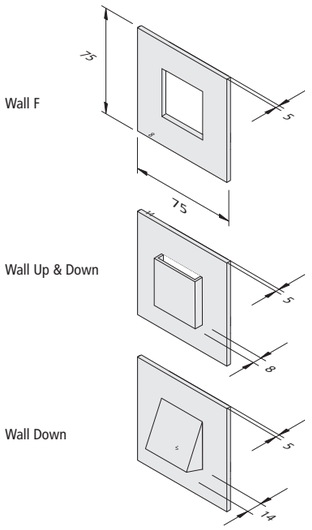



Invisible Bewegungsmelder [1]

Ø 68 mm

Geeignet für

Abbildung	Artikel-Nr.	Bezeichnung	Hinweis	Gewicht ca.
	**202 027 202 01**	Wall **F** 0,9W weiß RAL 9016	• Lichtfarbe ww (warm weiß) ca. 3000K • inkl. Anschlussklemme 3 polig für 230V mit integrierter Durchgangsverdrahtung • edelstahloptik, schwarz oder weiß RAL 9016 • **Versionen „I" mit Invisible Bewegungsmelder integriert** (Nachlaufzeit: 3 min.)	65 g
	202 027 202 08	Wall **F** 0,9W edelstahloptik		65 g
	202 027 201 01	Wall **F** 1,8W weiß RAL 9016		65 g
	202 027 201 03	Wall **F** 1,8W schwarz		65 g
	202 027 201 08	Wall **F** 1,8W edelstahloptik		65 g
	202 027 204 01	Wall **IF** 1,8W weiß RAL 9016		70 g
	202 027 204 03	Wall **IF** 1,8W schwarz		70 g
	202 027 204 08	Wall **IF** 1,8W edelstahloptik		70 g
	**202 027 211 01**	Wall **Up & Down** 1,8W weiß RAL 9016	• Lichtfarbe ww (warm weiß) ca. 3000K • inkl. Anschlussklemme 3 polig für 230V mit integrierter Durchgangsverdrahtung • edelstahloptik oder weiß RAL 9016 • **Versionen „I" mit Invisible Bewegungsmelder integriert** (Nachlaufzeit: 3 min.)	65 g
	202 027 211 08	Wall **Up & Down** 1,8W edelstahloptik		65 g
	202 027 212 01	Wall **I Up & Down** 1,8W weiß RAL 9016		70 g
	202 027 212 08	Wall **I Up & Down** 1,8W edelstahloptik		70 g
	**202 027 221 01**	Wall **Down** 1,8W weiß RAL 9016	• Lichtfarbe ww (warm weiß) ca. 3000K • inkl. Anschlussklemme 3 polig für 230V mit integrierter Durchgangsverdrahtung • edelstahloptik oder weiß RAL 9016 • **Versionen „I" mit Invisible Bewegungsmelder integriert** (Nachlaufzeit: 3 min.)	65 g
	202 027 221 08	Wall **Down** 1,8W edelstahloptik		65 g
	202 027 222 01	Wall **I Down** 1,8W weiß RAL 9016		70 g
	202 027 222 08	Wall **I Down** 1,8W edelstahloptik		70 g

[1] Wall I + Wall IF





Foto: BDSK Hoteleinrichtung Neubert

EYE

Kleine LED-Einbauleuchte

LED 350 | IP 20 | [1]

Anschluss: LED-Trafo DC 350 mA
Lebensdauer: L70/B10 ≥ 60.000 Stunden
Energieeffizienz: LED: 95 / 110 lm/W; Leuchte: **100 / 115 lm** (70 / 75 lm/W)
Farbwiedergabe: Ra/CRI > 80

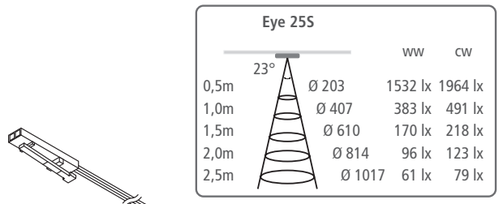

EYE 25S

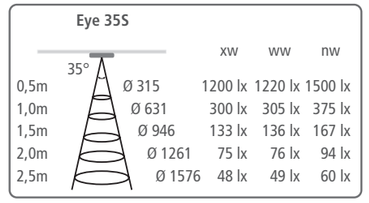

EYE 35S

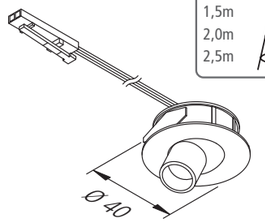

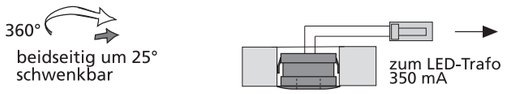

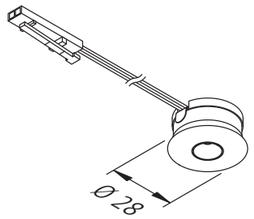

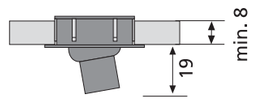

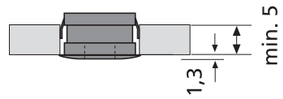

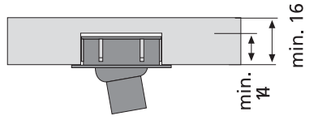


Ø 35 mm


Ø 25 mm

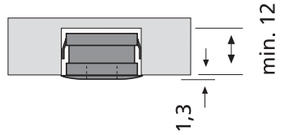

Abbildung	Artikel-Nr.	Bezeichnung	Hinweis	Gewicht ca.
	**202 021 502 43**	LED Eye 25S 1W **ww** schwarz	• Anschlussleitung 1,8m mit LED 350-Stecker • Lichtfarbe ww (**warm weiß**) ca. 3000K bzw. cw (**kalt weiß**) ca. 5000K • Ausstrahlungswinkel 25° • Sacklochbohrung	40 g
	202 021 502 47	LED Eye 25S 1W **ww** alu-eloxiert		40 g
	202 021 501 43	LED Eye 25S 1W **cw** schwarz		40 g
	**610 010 140 03**	LED Eye 35S 1W **xw** schwarz	• Anschlussleitung 1,8m mit LED 350-Stecker • Lichtfarbe xw (**extra warm weiß**) ca. 2700K bzw. ww (**warm weiß**) ca. 3000K bzw. nw (**neutral weiß**) ca. 4000K • Ausstrahlungswinkel 35° • Sacklochbohrung	30 g
	610 010 140 07	LED Eye 35S 1W **xw** alu-eloxiert		30 g
	610 010 140 08	LED Eye 35S 1W **xw** edelstahloptik		30 g
	610 010 100 23	LED Eye 35S 1W **ww** schwarz		30 g
	610 010 100 27	LED Eye 35S 1W **ww** alu-eloxiert		30 g
	610 010 100 28	LED Eye 35S 1W **ww** edelstahloptik		30 g
	610 010 130 03	LED Eye 35S 1W **nw** schwarz		30 g
	610 010 130 07	LED Eye 35S 1W **nw** alu-eloxiert		30 g
	610 010 130 08	LED Eye 35S 1W **nw** edelstahloptik		30 g
	**215 080 503 04**	LED 350 3-fach Verteiler	• Leitung 200mm mit LED 350-Stecker	25 g
	Zubehör	**Trafos DC 350 mA ab Seite 234 / Leitungen Seite 234**		

[1] Ausführung auf Anfrage

AR 35

Flache LED-Einbauleuchte für die 35er Bohrung



LED 24 | IP 44 | 1) 40-60 cm

Anschluss: LED-Trafo DC 24 V
Lebensdauer: L90/B10 ≥ 43.000 Stunden
Energieeffizienz: LED: 130 lm/W; Leuchte: **220 lm** (100 lm/W)
Farbwiedergabe: Ra/CRI > 90

AR 35

	52°	ww	nw
0,5m	Ø 488	1160 lx	1076 lx
1,0m	Ø 975	290 lx	269 lx
1,5m	Ø 1463	129 lx	120 lx
2,0m	Ø 1951	73 lx	67 lx
2,5m	Ø 2439	46 lx	43 lx

Besonderheiten:

- Gehäuse in Metallbauweise und Echtglasabdeckung
- mit der optional erhältlichen Montagefeder auch ideal zur Montage in Leichtbaudecken geeignet

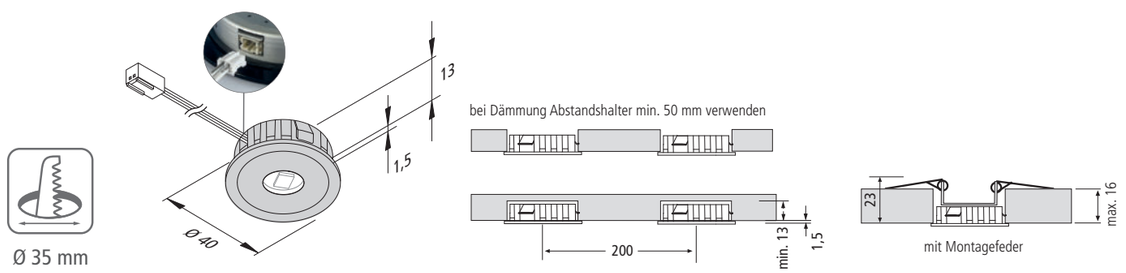

Abbildung	Artikel-Nr.	Bezeichnung	Hinweis	Gewicht ca.
	**202 025 328 02**	AR 35 2,2W **ww** edelstahloptik	• Lichtfarbe ww (**warm weiß**) ca. 3000K bzw. nw (**neutral weiß**) ca. 4000K • Anschlussleitung steckbar 2,5m mit LED 24-Stecker	49 g
	202 025 328 03	AR 35 2,2W **nw** edelstahloptik		49 g
	**615 000 301 21**	Montagefeder AR 35	• zur Montage in Leichtbaudecken oder Aluprofilen	15 g
	**215 300 610 01**	LED 24 Verbindungsleitung 1,0m	• bis **max. 60W** belastbar	9 g
	215 300 625 01	LED 24 Verbindungsleitung 2,5m		22 g
	Zubehör	**LED Trafos 24V ab Seite 222 / Dimm-Controller Seite 230**		

1) bei Sacklochbohrung

UPGRADE

AR 45

Flache LED-Einbauleuchte für die 45er Bohrung



LED 24 | IP 44 | 1) 40-60 cm

Anschluss: LED-Trafo DC 24 V
Lebensdauer: L90/B10 ≥ 40.000 Stunden
Energieeffizienz: LED: 166 lm/W; Leuchte: **337 lm** (127 lm/W)
Farbwiedergabe: Ra/CRI > 90

AR 45

	60°	ww	nw
0,5m	Ø 600	888 lx	980 lx
1,0m	Ø 1200	222 lx	245 lx
1,5m	Ø 1800	100 lx	109 lx
2,0m	Ø 2400	56 lx	61 lx
2,5m	Ø 3000	36 lx	39 lx

Besonderheiten:

- Gehäuse in Metallbauweise und Echtglasabdeckung
- mit der optional erhältlichen Montagefeder auch ideal zur Montage in Leichtbaudecken geeignet
- dimmbar

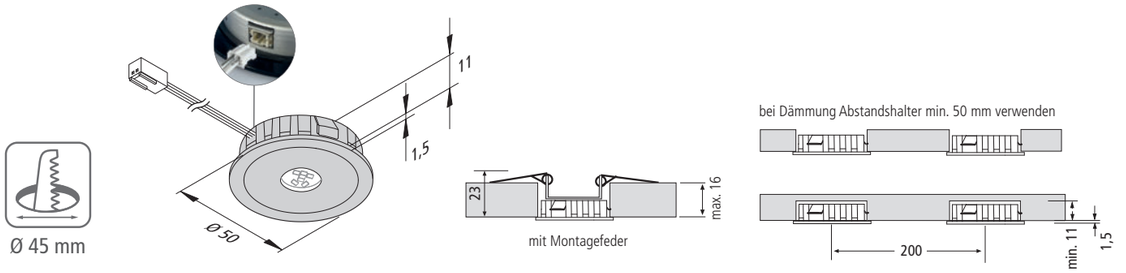

Abbildung	Artikel-Nr.	Bezeichnung	Hinweis	Gewicht ca.
	**202 024 618 12**	AR 45 3,1W **ww** edelstahloptik	• Lichtfarbe ww (**warm weiß**) ca. 3000K bzw. nw (**neutral weiß**) ca. 4000K • Anschlussleitung steckbar 2,5m mit LED 24-Stecker	56 g
	202 024 618 13	AR 45 3,1W **nw** edelstahloptik		56 g
	**615 000 301 11**	Montagefeder AR 45	• zur Montage in Leichtbaudecken oder Aluprofilen	20 g
	**215 300 610 01**	LED 24 Verbindungsleitung 1,0m	• bis **max. 60W** belastbar	9 g
	215 300 625 01	LED 24 Verbindungsleitung 2,5m		22 g
	Zubehör	**LED Trafos 24V ab Seite 222 / Dimm-Controller Seite 230**		

1) bei Sacklochbohrung



AR 45 ZOOM

Fokussierbare Einbauleuchte für die 45er Bohrung



Anschluss: LED-Trafo DC 24 V
Lebensdauer: L90/B10 ≥ 102.000 Stunden
Energieeffizienz: LED: 135 lm/W; Leuchte: **175 lm** (58 lm/W)
Farbwiedergabe: Ra/CRI > 90

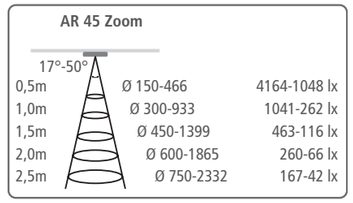

Besonderheiten:

- Einstellbarer Ausstrahlungs-Winkel 17-50°
- Gehäuse in Metallbauweise
- nicht dimmbar

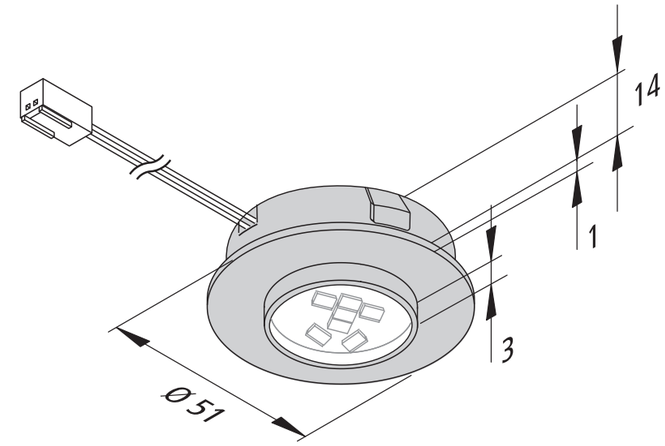

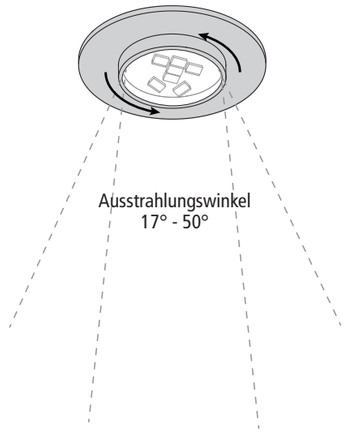

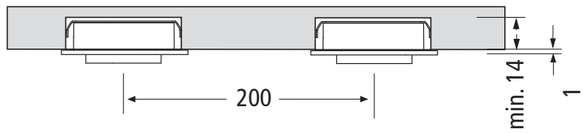



Ø 45 mm

Abbildung	Artikel-Nr.	Bezeichnung	Hinweis	Gewicht ca.
	**202 035 330 02**	AR 45 Zoom 3W **ww** schwarz	• Lichtfarbe ww (**warm weiß**) ca. 3000K bzw. nw (**neutral weiß**) ca. 4000K • Anschlussleitung 2,5m mit LED 24-Stecker	62 g
	202 035 310 02	AR 45 Zoom 3W **ww** chrom-matt		62 g
	202 035 330 03	AR 45 Zoom 3W **nw** schwarz		62 g
	202 035 310 03	AR 45 Zoom 3W **nw** chrom-matt		62 g
	**215 300 610 01**	LED 24 Verbindungsleitung 1,0m	• bis **max. 60W** belastbar	9 g
	215 300 625 01	LED 24 Verbindungsleitung 2,5m		22 g
	Zubehör	**LED Trafos 24V ab Seite 222* / Dimm-Controller Seite 230**		

*) 5W Trafo nicht geeignet



Foto: AHA GmbH www.aha360.com



NEU

SR 45

Flache, schwenkbare LED-Einbauleuchte

Anschluss: LED-Trafo DC 24 V
Lebensdauer: L70/B10 ≥ 60.000 Stunden
Energieeffizienz: LED: 138 lm/W Leuchte: **650 lm** (112 lm/W)
Farbwiedergabe: Ra/CRI > 93

SR 45

44°

		ww	nw
0,5m	Ø 400	3540 lx	3830 lx
1,0m	Ø 800	890 lx	960 lx
1,5m	Ø 1200	390 lx	425 lx
2,0m	Ø 1600	225 lx	221 lx
2,5m	Ø 2000	144 lx	142 lx

Besonderheiten:

- beidseitig schwenkbar um 20°
- Gehäuse in Metallbauweise

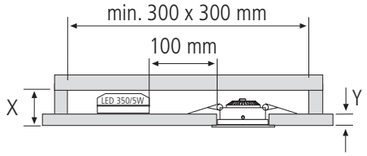

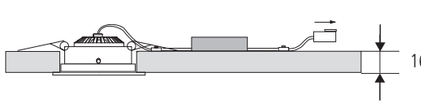



Platten-stärke Y	Einbau-tiefe X
bis 16	31
17 - 19	35
20 - 22	40
23 - 30	45

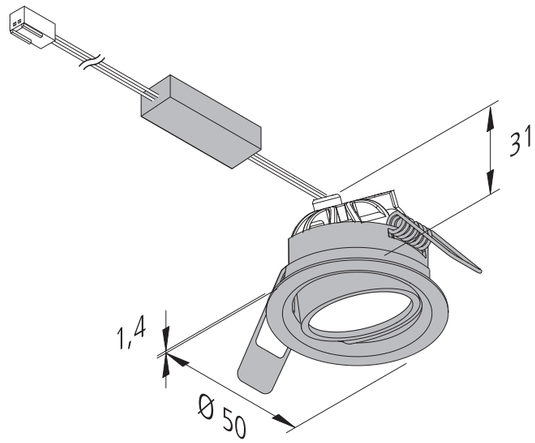

Abbildung	Artikel-Nr.	Bezeichnung	Hinweis	Gewicht ca.
	**202 025 721 02**	SR 45-24V 5,8W **ww** weiß NEU	• Lichtfarbe ww (**warm weiß**) ca. 3000K • Anschlussleitung 2,5m mit LED 24-Stecker	80 g
	202 025 728 02	SR 45-24V 5,8W **ww** edelstahloptik NEU		80 g
	202 025 721 03	SR 45-24V 5,8W **nw** weiß NEU	• Lichtfarbe nw (**neutral weiß**) ca. 4000K • Anschlussleitung 2,5m mit LED 24-Stecker	80 g
	202 025 728 03	SR 45-24V 5,8W **nw** edelstahloptik NEU		80 g
	**215 300 610 01**	LED 24 Verbindungsleitung 1,0m	• bis **max. 60W** belastbar	9 g
	215 300 625 01	LED 24 Verbindungsleitung 2,5m		22 g
	**206 040 023 01**	Trafo LED 24/ **6W** DC 24V	• Netzanschlussleitung 2m mit Eurostecker • mit 12-fach Verteiler	160 g
	206 040 011 01	Trafo LED 24/ **15W** DC 24V		167 g
	206 040 012 01	Trafo LED 24/ **30W** DC 24V		330 g
	Zubehör	**LED Trafos 24V ab Seite 222 / Dimm-Controller Seite 230**		









DYNAMIC FR 55

LED-Einbauleuchte mit Flächenlicht und einstellbarer Lichtfarbe

Dynamic | IP 44 [1)] | 40-60 cm

Anschluss: LED-Trafo DC 24 V
Lebensdauer: L70/B10 ≥ 54.000 Stunden
Energieeffizienz: LED: 113 lm/W Leuchte: **210 lm** (70 lm/W)
Farbwiedergabe: Ra/CRI > 93

Dynamic FR 55

110°

		ww	nw	cw
0,5m	Ø 1428	312 lx	328 lx	344 lx
1,0m	Ø 2856	78 lx	82 lx	86 lx
1,5m	Ø 4284	35 lx	36 lx	38 lx
2,0m	Ø 5713	20 lx	21 lx	22 lx
2,5m	Ø 7141	12 lx	13 lx	14 lx

Besonderheiten:

- auch für Blechmontage geeignet
- keine sichtbaren Lichtpunkte
- Lichtfarbe zwischen 2700K (xw) und 5000K (cw) einstellbar

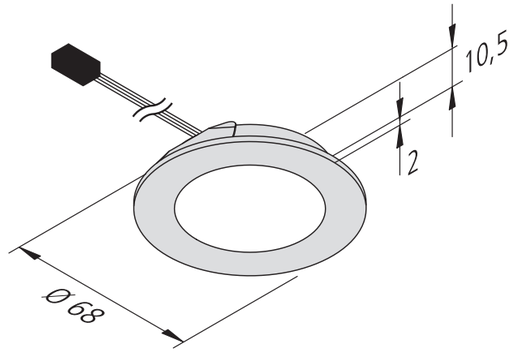

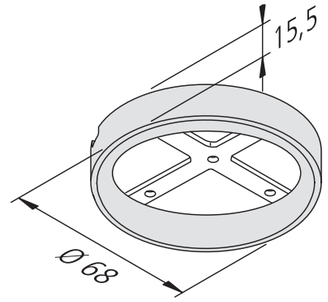

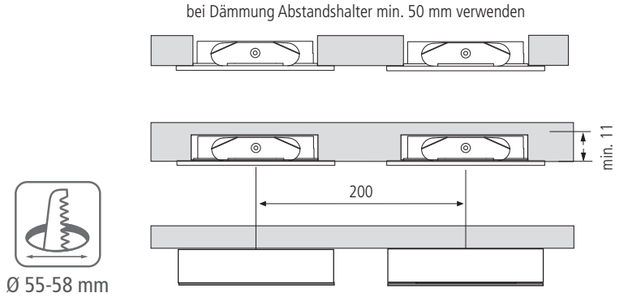

Ø 55-58 mm

Abbildung	Artikel-Nr.	Bezeichnung	Hinweis	Gewicht ca.
	**610 017 901 03**	Dynamic FR 55-LED 3W schwarz	• Lichtfarbe einstellbar zwischen ca. 2700K und 5000K • Anschlussleitung 2,5m mit Dynamic-Stecker	70 g
	610 017 901 06	Dynamic FR 55-LED 3W chrom-matt		70 g
	610 017 901 08	Dynamic FR 55-LED 3W edelstahloptik		70 g
	**610 578 301 08**	**3er Set** Dynamic FR 55-LED 3W edelstahloptik	• inkl. Anbau-Funkfernbedienung und Trafo LED 24/15W	70 g
	**205 010 215 06**	Aufbauring R 55 chrom-matt	• inkl. Befestigungsschraube	11 g
	205 010 215 08	Aufbauring R 55 edelstahloptik		11 g
	**615 000 505 32**	24V Dynamic-Controller **Funk** 75W inkl. **4 Kanal**-Funkfern-bedienung schwarz	• als **notwendiges** Zubehör • für Farbwechsel, Dimmen und Schalten • mit 4-fach Verteiler	130 g
	615 000 505 31	24V Dynamic-Controller **Funk** 75W inkl. **Anbau**-Funkfern-bedienung edelstahloptik		105 g
	615 000 505 34	24V Dynamic-Controller **Funk** 75W inkl. **Einbau**-Funkfern-bedienung edelstahloptik		80 g
	Zubehör	**LED Trafos 24V ab Seite 222 / DALI und WiFi Controller Seite 227**		

[1)] bei Sacklochbohrung





FR 55

Flache LED-Einbauleuchte mit homogenem Flächenlicht

LED 24 | IP 44 | 1) 40-60 cm

Anschluss: LED-Trafo DC 24 V
Lebensdauer: L70/B10 ≥ 54.000 Stunden
Energieeffizienz: LED: 113 lm/W Leuchte: **210 lm** (70 lm/W)
Farbwiedergabe: Ra/CRI > 93

FR 55

		ww	nw
110°			
0,5m	Ø 1428	336 lx	396 lx
1,0m	Ø 2856	84 lx	99 lx
1,5m	Ø 4284	37 lx	44 lx
2,0m	Ø 5713	21 lx	25 lx
2,5m	Ø 7141	13 lx	16 lx

Besonderheiten:

- auch für Blechmontage geeignet
- keine sichtbaren Lichtpunkte

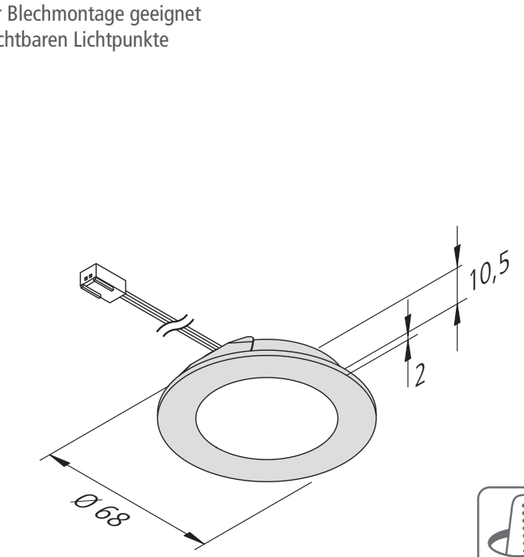

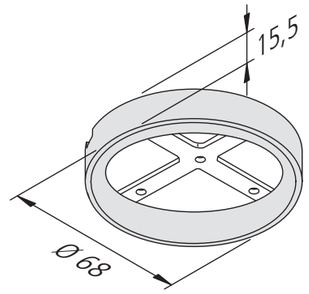

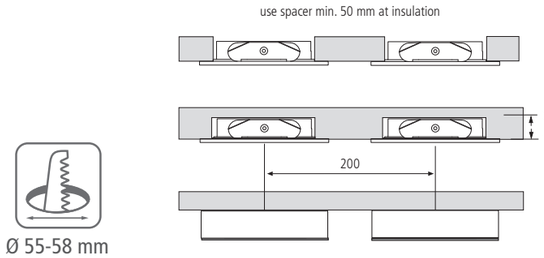

Ø 55-58 mm

Abbildung	Artikel-Nr.	Bezeichnung	Hinweis	Gewicht ca.
	**610 017 820 03**	FR 55-LED 3W ww schwarz	• Lichtfarbe ww (**warm weiß**) ca. 3000K • Anschlussleitung 2,5m mit LED 24-Stecker	70 g
	610 017 820 06	FR 55-LED 3W ww chrom-matt		70 g
	610 017 820 08	FR 55-LED 3W ww edelstahloptik		70 g
	610 017 830 03	FR 55-LED 3W nw schwarz	• Lichtfarbe nw (**neutral weiß**) ca. 4000K • Anschlussleitung 2,5m mit LED 24-Stecker	70 g
	610 017 830 06	FR 55-LED 3W nw chrom-matt		70 g
	610 017 830 08	FR 55-LED 3W nw edelstahloptik		70 g
	**610 569 330 02**	**3er Set** FR 55-LED 3W **ww** schwarz	• inkl. Trafo 15W (bis 5 Leuchten erweiterbar)	380 g
	610 569 380 02	**3er Set** FR 55-LED 3W **ww** edelstahloptik		380 g
	610 569 380 03	**3er Set** FR 55-LED 3W **nw** edelstahloptik		380 g
	**610 569 580 02**	**5er Set** FR 55-LED 3W **ww** edelstahloptik	• inkl. Trafo 30W (bis 10 Leuchten erweiterbar)	600 g
	610 569 580 03	**5er Set** FR 55-LED 3W **nw** edelstahloptik		600 g
	**205 010 215 08**	Aufbauring R 55 edelstahloptik	• inkl. Befestigungsschraube	11 g
	205 010 215 06	Aufbauring R 55 chrom-matt		11 g
	**215 300 610 01**	LED 24 Verbindungsleitung 1,0m	• bis **max. 60W** belastbar	9 g
	215 300 625 01	LED 24 Verbindungsleitung 2,5m		22 g
	Zubehör	**LED Trafos 24V ab Seite 222 / Dimm-Controller Seite 230**		

[1] bei Sacklochbohrung



Foto: Sachsenküchen

DYNAMIC FAR / FAQ 58

LED-Einbauleuchte mit Flächenlicht und einstellbarer Lichtfarbe

Dynamic | IP 44 | 1) 40-60 cm

Anschluss: LED-Trafo DC 24 V
Lebensdauer: L70/B10 ≥ 60.000 Stunden
Energieeffizienz: LED: 120 lm/W
Leuchte: **225 lm** (75 lm/W)
Farbwiedergabe: Ra/CRI > 93

Dynamic FAR 58

		xw	cw
115°			
0,5m	Ø 1570	360 lx	400 lx
1,0m	Ø 3139	90 lx	100 lx
1,5m	Ø 4709	40 lx	44 lx
2,0m	Ø 6279	23 lx	25 lx
2,5m	Ø 7848	14 lx	16 lx

Dynamic FAQ 58

		xw	cw
115°			
0,5m	Ø 1570	352 lx	376 lx
1,0m	Ø 3139	88 lx	94 lx
1,5m	Ø 4709	39 lx	42 lx
2,0m	Ø 6279	22 lx	24 lx
2,5m	Ø 7848	14 lx	15 lx

Besonderheiten:

- Gehäuse in Metallbauweise
- flächenbündige Montage in 16 mm Platten
- keine sichtbaren Lichtpunkte
- Lichtfarbe zwischen 2700K (xw) und 5000K (cw) einstellbar

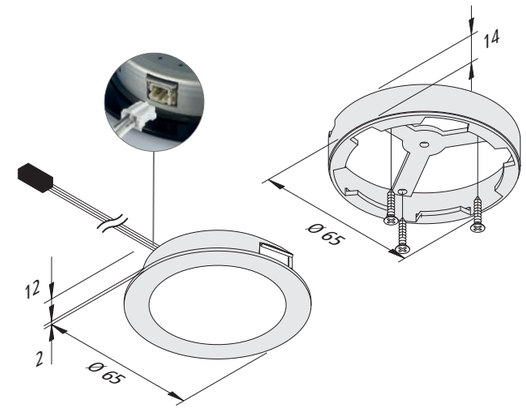

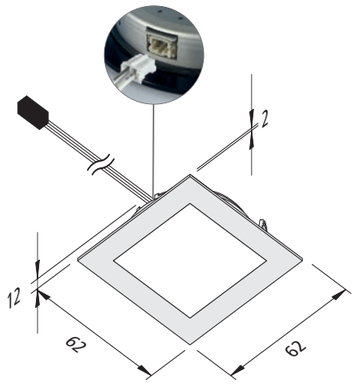

bei Dämmung Abstandshalter min. 50 mm verwenden

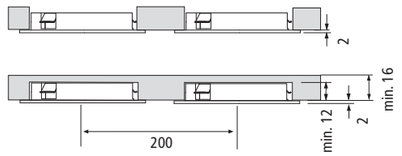


Ø 58 mm

bei Dämmung Abstandshalter min. 50 mm verwenden

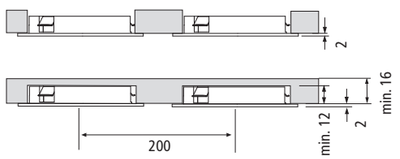


Ø 58 mm

Abbildung	Artikel-Nr.	Bezeichnung	Hinweis	Gewicht ca.
	**202 031 600 08**	Dynamic FAR 58-LED 3W edelstahloptik	• Lichtfarbe einstellbar zwischen ca. 2700K und 5000K • Anschlussleitung steckbar 2,5m mit Dynamic-Stecker	84 g
	**205 010 221 08**	Aufbauring AR 58 edelstahloptik	• inkl. Befestigungsschraube	12 g
	**202 031 650 08**	Dynamic FAQ 58-LED 3W edelstahloptik	• Lichtfarbe einstellbar zwischen ca. 2700K und 5000K • Anschlussleitung steckbar 2,5m mit Dynamic-Stecker	92 g
	Zubehör	**Alexa, DALI und BLE Controller Seite 227**		

1) bei Sacklochbohrung



Foto: Schröder Küchen

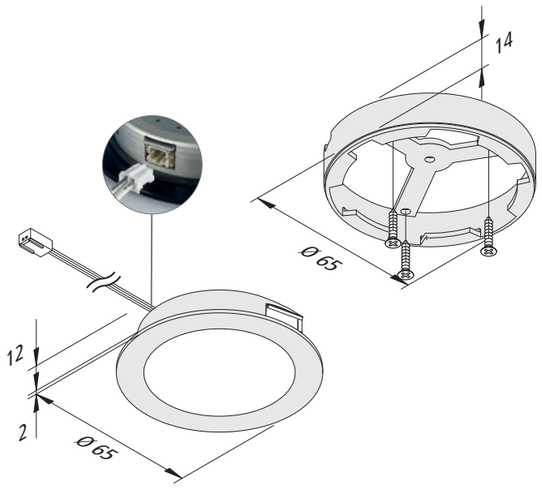

bei Dämmung Abstandshalter min. 50 mm verwenden

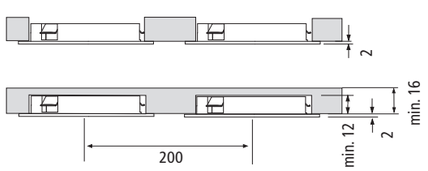



Ø 58 mm

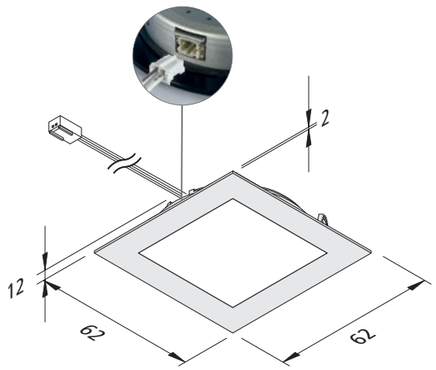

bei Dämmung Abstandshalter min. 50 mm verwenden

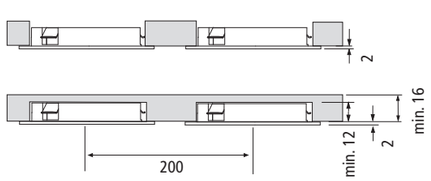

FAR / FAQ 58

Flache LED-Einbauleuchte mit homogenem Flächenlicht

LED 24 | IP 44 | 1) 40-60 cm

Anschluss: LED-Trafo DC 24 V
Lebensdauer: L70/B10 ≥ 60.000 Stunden
Energieeffizienz: LED: 120 lm/W Leuchte: **225 lm** (75 lm/W)
Farbwiedergabe: Ra/CRI > 93

FAR 58

		ww	nw
115°			
0,5m	Ø 1570	360 lx	376 lx
1,0m	Ø 3139	90 lx	94 lx
1,5m	Ø 4709	40 lx	42 lx
2,0m	Ø 6279	23 lx	24 lx
2,5m	Ø 7848	14 lx	15 lx

Besonderheiten:

- Gehäuse in Metallbauweise
- flächenbündige Montage in 16 mm Platten
- keine sichtbaren Lichtpunkte

Abbildung	Artikel-Nr.	Bezeichnung	Hinweis	Gewicht ca.
	**202 031 430 02**	FAR 58-LED 3W **ww** schwarz	• Lichtfarbe ww (**warm weiß**) ca. 3000K bzw. nw (**neutral weiß**) ca. 4000K • Anschlussleitung steckbar 2,5m mit LED 24-Stecker	69 g
	202 031 480 02	FAR 58-LED 3W **ww** edelstahloptik		69 g
	202 031 430 03	FAR 58-LED 3W **nw** schwarz		69 g
	202 031 480 03	FAR 58-LED 3W **nw** edelstahloptik		69 g
	**610 604 313 02**	**3er Set** FAR 58-LED 3W **ww** schwarz NEU	• inkl. Trafo 15W (bis 5 Leuchten erweiterbar)	430 g
	610 604 300 02	**3er Set** FAR 58-LED 3W **ww** edelstahloptik		430 g
	610 604 300 03	**3er Set** FAR 58-LED 3W **nw** edelstahloptik		430 g
	**610 60451302**	**5er Set** FAR 58-LED 3W **ww** schwarz NEU	• inkl. Trafo 30W (bis 10 Leuchten erweiterbar)	735 g
	610 604 500 02	**5er Set** FAR 58-LED 3W **ww** edelstahloptik		735 g 735 g
	610 604 500 03	**5er Set** FAR 58-LED 3W **nw** edelstahloptik		735 g
	**205 010 221 03**	Aufbauring AR 58 schwarz	• inkl. Befestigungsschraube	12 g
	205 010 221 08	Aufbauring AR 58 edelstahloptik		12 g
	**202 031 530 02**	FAQ 58-LED 3W **ww** schwarz NEU	• Lichtfarbe ww (**warm weiß**) ca. 3000K bzw. nw (**neutral weiß**) ca. 4000K • Anschlussleitung steckbar 2,5m mit LED 24-Stecker	78 g
	202 031 580 02	FAQ 58-LED 3W **ww** edelstahloptik		78 g
	202 031 530 03	FAQ 58-LED 3W **nw** schwarz		78 g
	202 031 580 03	FAQ 58-LED 3W **nw** edelstahloptik		78 g
	**610 604 313 02**	**3er Set** FAQ 58-LED 3W **ww** schwarz NEU	• inkl. Trafo 15W (bis 5 Leuchten erweiterbar)	470 g
	610 604 310 02	**3er Set** FAQ 58-LED 3W **ww** edelstahloptik		470 g
	610 604 310 03	**3er Set** FAQ 58-LED 3W **nw** edelstahloptik		470 g
	**610 604 513 02**	**5er Set** FAQ 58-LED 3W **ww** schwarz NEU	• inkl. Trafo 30W (bis 10 Leuchten erweiterbar)	795 g
	610 604 510 02	**5er Set** FAQ 58-LED 3W **ww** edelstahloptik		795 g
	610 604 510 03	**5er Set** FAQ 58-LED 3W **nw** edelstahloptik		795 g
	Zubehör	**LED Trafos 24V ab Seite 222 / Dimm-Controller Seite 230**		

1) bei Sacklochbohrung

Foto: Küchenstudio Amann









DYNAMIC FAR / FAQ 68

LED-Einbauleuchte mit Flächenlicht und einstellbarer Lichtfarbe

Anschluss: LED-Trafo DC 24 V
Lebensdauer: L70/B10 ≥ 60.000 Stunden
Energieeffizienz: LED: 120 lm/W Leuchte: **225 lm** (75 lm/W)
Farbwiedergabe: Ra/CRI > 93

Dynamic FAR 68

		xw	nw	cw
105°				
0,5m	Ø 1303	372 lx	352 lx	364 lx
1,0m	Ø 2606	93 lx	88 lx	91 lx
1,5m	Ø 3910	41 lx	39 lx	40 lx
2,0m	Ø 5213	23 lx	22 lx	23 lx
2,5m	Ø 6516	15 lx	14 lx	15 lx

Dynamic FAQ 68

		xw	nw	cw
115°				
0,5m	Ø 1570	336 lx	352 lx	364 lx
1,0m	Ø 3139	84 lx	88 lx	91 lx
1,5m	Ø 4709	37 lx	39 lx	40 lx
2,0m	Ø 5600	21 lx	22 lx	23 lx
2,5m	Ø 6279	13 lx	14 lx	15 lx

Besonderheiten:

- Gehäuse in Metallbauweise
- flächenbündige Montage in 16 mm Platten
- keine sichtbaren Lichtpunkte
- Lichtfarbe zwischen 2700K (xw) und 5000K (cw) einstellbar

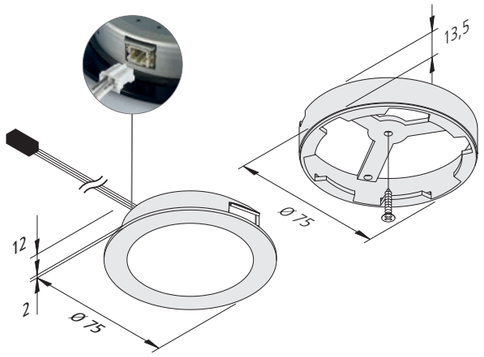

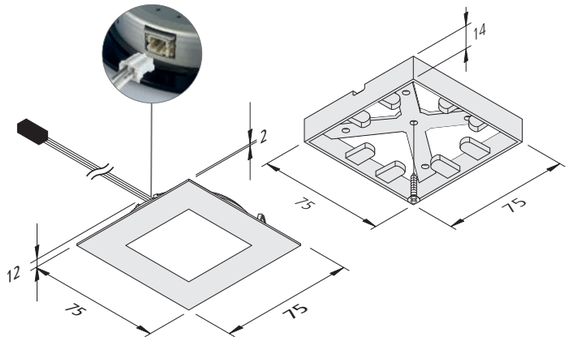

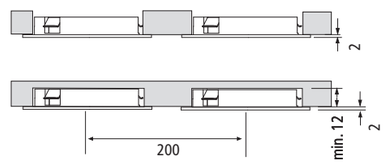



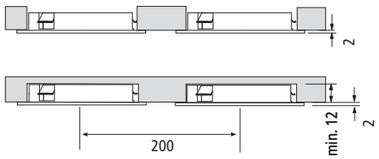

Abbildung	Artikel-Nr.	Bezeichnung	Hinweis	Gewicht ca.
	**202 031 900 03**	Dynamic FAR 68-LED 3W schwarz	• Lichtfarbe einstellbar zwischen ca. 2700K und 5000K • Anschlussleitung steckbar 2,5m mit Dynamic-Stecker	77 g
	202 031 900 08	Dynamic FAR 68-LED 3W edelstahloptik		77 g
	**205 010 219 03**	Aufbauring AR 68 schwarz	• inkl. Befestigungsschraube	12 g
	205 010 219 08	Aufbauring AR 68 edelstahloptik		12 g
	**202 031 950 03**	Dynamic FAQ 68-LED 3W schwarz	• Lichtfarbe einstellbar zwischen ca. 2700K und 5000K • Anschlussleitung steckbar 2,5m mit Dynamic-Stecker	97 g
	202 031 950 08	Dynamic FAQ 68-LED 3W edelstahloptik		97 g
	**205 010 220 03**	Aufbauring AQ 68 schwarz	• inkl. Befestigungsschrauben	12 g
	205 010 220 08	Aufbauring AQ 68 edelstahloptik		12 g
	**615 000 301 01**	Montagefeder AR/AQ/FAR/FAQ/ 68-78	• zur Montage in Leichtbaudecken oder Aluprofilen	24 g
	Zubehör	**Alexa, DALI und BLE Controller Seite 227**		

[1] bei Sacklochbohrung





Foto: Shutterstock

AR 68

Flache LED-Einbauleuchte mit geringer Blendwirkung



Anschluss: LED-Trafo DC 24 V
Lebensdauer: L70/B10 ≥ 60.000 Stunden
Energieeffizienz: LED: 120 lm/W Leuchte: **300 lm** (75 lm/W)
Farbwiedergabe: Ra/CRI > 93

AR 68

60°

		xw	ww	nw
0,5m	Ø 577	1008 lx	1144 lx	1200 lx
1,0m	Ø 1155	252 lx	286 lx	300 lx
1,5m	Ø 1732	112 lx	127 lx	133 lx
2,0m	Ø 2309	63 lx	72 lx	75 lx
2,5m	Ø 2887	40 lx	46 lx	48 lx

Besonderheiten:

- Gehäuse in Metallbauweise
- flächenbündige Montage in 16 mm Platten
- Blendfrei mit zurückliegendem Reflektor und klarer Abdeckung

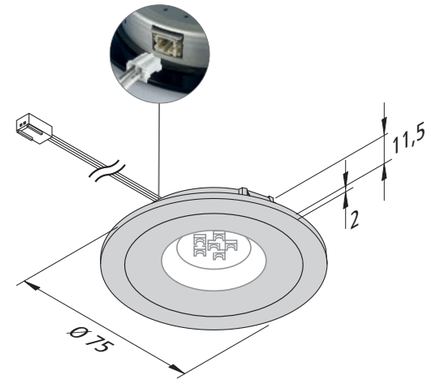

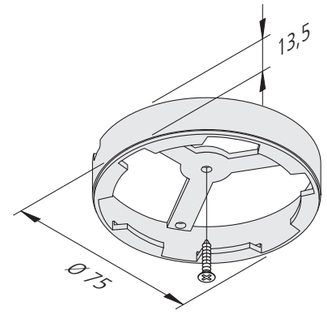

bei Dämmung Abstandshalter min. 50 mm verwenden

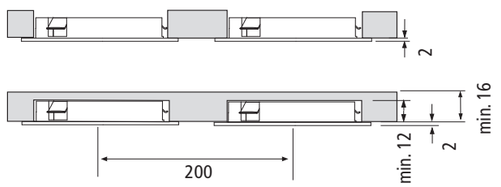



Ø 68 mm

Abbildung	Artikel-Nr.	Bezeichnung	Hinweis	Gewicht ca.
	**202 032 330 04**	AR 68-LED 4W **xw** schwarz	• Lichtfarbe xw (**extra warm weiß**) ca. 2700K bzw. ww (**warm weiß**) ca. 3000K bzw. nw (**neutral weiß**) ca. 4000K • Anschlussleitung steckbar 2,5m mit LED 24-Stecker	79 g
	202 032 380 04	AR 68-LED 4W **xw** edelstahloptik		79 g
	202 032 330 02	AR 68-LED 4W **ww** schwarz		79 g
	202 032 380 02	AR 68-LED 4W **ww** edelstahloptik		79 g
	202 032 330 03	AR 68-LED 4W **nw** schwarz		79 g
	202 032 380 03	AR 68-LED 4W **nw** edelstahloptik		79 g
	**205 010 219 03**	Aufbauring AR 68 schwarz	• inkl. Befestigungsschraube	12 g
	205 010 219 08	Aufbauring AR 68 edelstahloptik		12 g
	**615 000 301 01**	Montagefeder AR/AQ/FAR/FAQ/ 68-78	• zur Montage in Leichtbaudecken oder Aluprofilen	24 g
	Zubehör	**LED Trafos 24V ab Seite 222 / Dimm-Controller Seite 230**		

1) bei Sacklochbohrung



Foto: Schröder Küchen

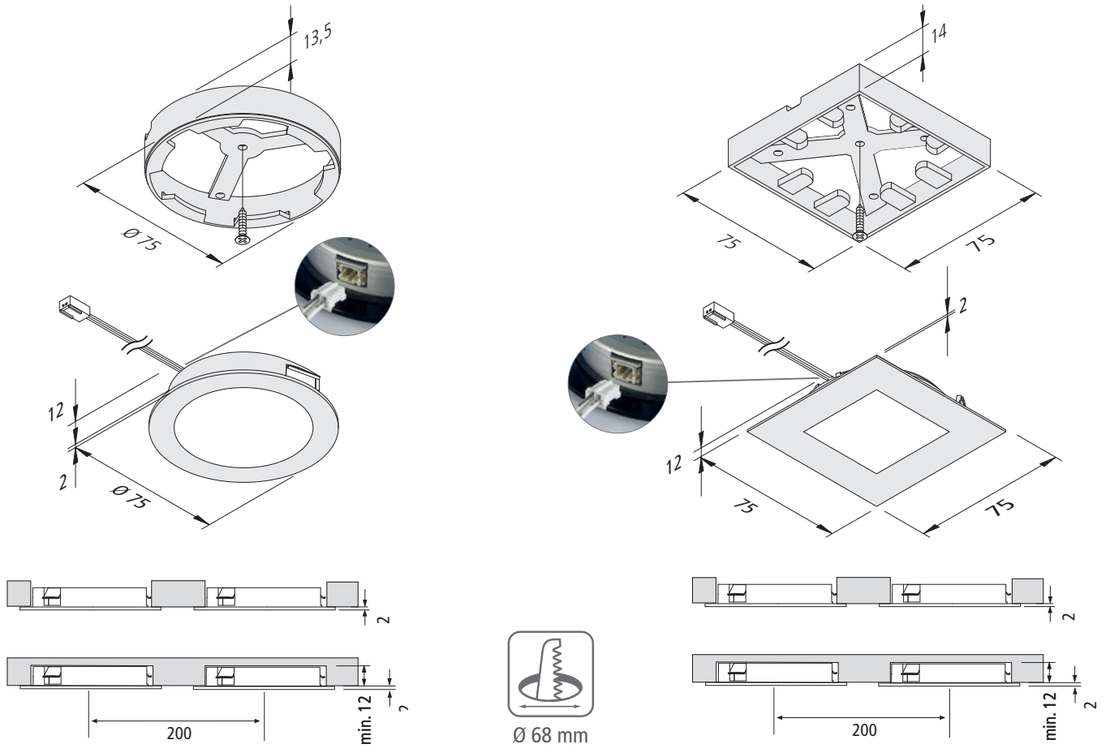

FAR / FAQ 68

Flache LED-Einbauleuchte mit homogenem Flächenlicht

LED 24 · IP 44 · 1) 40-60 cm

Anschluss: LED-Trafo DC 24 V
Lebensdauer: L70/B10 ≥ 60.000 Stunden
Energieeffizienz: LED: 120 lm/W Leuchte: **312 lm** (78 lm/W)
Farbwiedergabe: Ra/CRI > 93

FAR 68

		xw	ww	nw
112°				
0,5m	Ø 1428	404 lx	480 lx	524 lx
1,0m	Ø 2856	108 lx	120 lx	131 lx
1,5m	Ø 4284	48 lx	53 lx	58 lx
2,0m	Ø 5713	27 lx	30 lx	33 lx
2,5m	Ø 7141	17 lx	19 lx	21 lx

FAQ 68

		xw	ww	nw
110°				
0,5m	Ø 1428	432 lx	464 lx	524 lx
1,0m	Ø 2856	108 lx	116 lx	131 lx
1,5m	Ø 4284	48 lx	52 lx	58 lx
2,0m	Ø 5200	27 lx	29 lx	33 lx
2,5m	Ø 5713	17 lx	19 lx	21 lx

Besonderheiten:

- Gehäuse in Metallbauweise
- flächenbündige Montage in 16 mm Platten
- keine sichtbaren Lichtpunkte

Abbildung	Artikel-Nr.	Bezeichnung	Hinweis	Gewicht ca.
	**202 031 730 04**	FAR 68-LED 4W **xw** schwarz	• Lichtfarbe xw (**extra warm weiß**) ca. 2700K bzw. ww (**warm weiß**) ca. 3000K bzw. nw (**neutral weiß**) ca. 4000K • Anschlussleitung steckbar 2,5m mit LED 24-Stecker	80 g
	202 031 780 04	FAR 68-LED 4W **xw** edelstahloptik		80 g
	202 031 730 02	FAR 68-LED 4W **ww** schwarz		80 g
	202 031 780 02	FAR 68-LED 4W **ww** edelstahloptik		80 g
	202 031 730 03	FAR 68-LED 4W **nw** schwarz		80 g
	202 031 780 03	FAR 68-LED 4W **nw** edelstahloptik		80 g
	**610 605 303 02**	**3er Set** FAR 68-LED 4W **ww** schwarz	• inkl. Trafo 15W	470 g
	610 605 300 02	**3er Set** FAR 68-LED 4W **ww** edelstahloptik		470 g
	610 605 303 03	**3er Set** FAR 68-LED 4W **nw** schwarz		470 g
	610 605 300 03	**3er Set** FAR 68-LED 4W **nw** edelstahloptik		470 g
	610 605 500 02	**5er Set** FAR 68-LED 4W **ww** edelstahloptik	• inkl. Trafo 30W (bis 7 Leuchten erweiterbar)	810 g
	610 605 503 03	**5er Set** FAR 68-LED 4W **nw** schwarz		810 g
	610 605 500 03	**5er Set** FAR 68-LED 4W **nw** edelstahloptik		810 g
	205 010 219 03	Aufbauring AR 68 schwarz	• inkl. Befestigungsschraube	12 g
	205 010 219 08	Aufbauring AR 68 edelstahloptik		12 g
	**202 031 880 04**	FAQ 68-LED 4W **xw** edelstahloptik	• Lichtfarbe xw (**extra warm weiß**) ca. 2700K bzw. ww (**warm weiß**) ca. 3000K bzw. nw (**neutral weiß**) ca. 4000K • Anschlussleitung steckbar 2,5m mit LED 24-Stecker	97 g
	202 031 880 02	FAQ 68-LED 4W **ww** edelstahloptik		97 g
	202 031 880 03	FAQ 68-LED 4W **nw** edelstahloptik		97 g
	**610 605 310 02**	**3er Set** FAQ 68-LED 4W **ww** edelstahloptik	• inkl. Trafo 15W	535 g
	610 605 310 03	**3er Set** FAQ 68-LED 4W **nw** edelstahloptik		535 g
	**610 605 510 02**	**5er Set** FAQ 68-LED 4W **ww** edelstahloptik	• inkl. Trafo 30W (bis 7 Leuchten erweiterbar)	910 g
	610 605 510 03	**5er Set** FAQ 68-LED 4W **nw** edelstahloptik		910 g
	**205 010 220 08**	Aufbauring AQ 68 edelstahloptik	• inkl. Befestigungsschrauben	12 g
	**615 000 301 01**	Montagefeder AR/AQ/FAR/FAQ/ 68-78	• zur Montage in Leichtbaudecken oder Aluprofilen	24 g
	Zubehör	**LED Trafos 24V ab Seite 222 / Dimm-Controller Seite 230**		

1) bei Sacklochbohrung





HV FR 68 / 78

LED Leuchte mit homogenem Flächenlicht für 230 V

HVLCS · IP 20 · 40-60 cm

Anschluss: 220 - 240V / 50 - 60Hz
Lebensdauer: L70/B10 ≥ 40.000 Stunden
Energieeffizienz: LED: 129 lm/W Leuchte: **200 lm** (67 lm/W)
Farbwiedergabe: Ra/CRI > 84

HV FR-68/78

		ww	nw
110°			
0,5m	Ø 1428	340 lx	348 lx
1,0m	Ø 2856	85 lx	87 lx
1,5m	Ø 4284	38 lx	39 lx
2,0m	Ø 5713	21 lx	22 lx
2,5m	Ø 7141	14 lx	14 lx

Besonderheiten:

- integriertes Vorschaltgerät
- mit montagefreundlichem HVLCS-Stecksystem (Bohrung ø 8 mm) und Klemmrippen zum bequemen, schnellen Einbau
- **empfohlener Phasen-Dimmer: Busch-Jaeger 6523U-102 oder Sygonix 33594C**

HV FR 68-LED

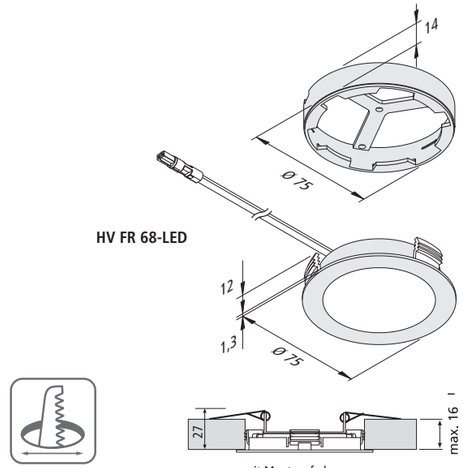

mit Montagefeder

Ø 68 mm

HV FR 78-LED

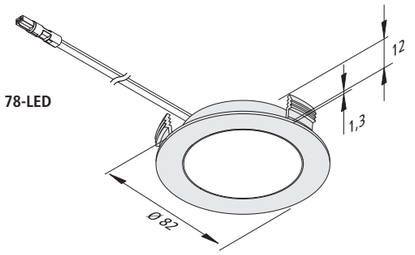

bei Dämmung Abstandshalter min. 50 mm verwenden

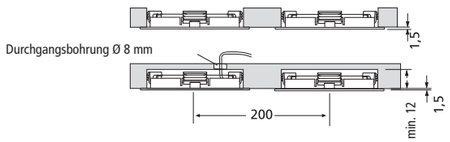



Ø 78 mm

Abbildung	Artikel-Nr.	Bezeichnung	Hinweis	Gewicht ca.
	**610 022 102 06**	HV FR 68-LED 3W ww chrom-matt	• Lichtfarbe ww (**warm weiß**) ca. 3000K bzw. nw (**neutral weiß**) ca. 4000K • Anschlussleitung 2m mit HVLCS-Stecker • empfohlener Phasen-Dimmer: **Busch-Jaeger 6523U** oder **Sygonix 33594C** • Version schwarz auf Anfrage	100 g
	610 022 102 08	HV FR 68-LED 3W ww edelstahloptik		100 g
	610 022 103 06	HV FR 68-LED 3W nw chrom-matt		100 g
	610 022 103 08	HV FR 68-LED 3W nw edelstahloptik		100 g
	205 010 211 06	Aufbauring R 68 chrom-matt	• inkl. Befestigungsschraube	12 g
	205 010 211 08	Aufbauring R 68 edelstahloptik		12 g
	**610 022 202 06**	HV FR **78**-LED 3W ww chrom-matt	• Lichtfarbe ww (**warm weiß**) ca. 3000K bzw. nw (**neutral weiß**) ca. 4000K • Anschlussleitung 2m mit HVLCS-Stecker • empfohlener Phasen-Dimmer: **Busch-Jaeger 6523U** oder **Sygonix 33594C** • Version schwarz auf Anfrage	100 g
	610 022 202 08	HV FR **78**-LED 3W ww edelstahloptik		100 g
	610 022 203 06	HV FR **78**-LED 3W nw chrom-matt		100 g
	610 022 203 08	HV FR **78**-LED 3W nw edelstahloptik		100 g
	**615 000 301 31**	Montagefeder HV 68/78	• zur Montage in Leichtbaudecken oder Aluprofilen	16 g
	**215 440 320 01**	HVLCS 43/2000 Netzanschlussl. Euro 2m	• mit Eurostecker	90 g
	215 441 120 01	HVLCS V/2000 6-fach Verteiler Euro 2m		120 g
	215 440 605 01	HVLCS 46/ 500 Verbindungsleitung 0,5m		30 g
	215 440 610 01	HVLCS 46/1000 Verbindungsleitung 1m		45 g
	215 440 615 01	HVLCS 46/1500 Verbindungsleitung 1,5m		60 g
	215 440 620 01	HVLCS 46/2000 Verbindungsleitung 2m		75 g

ECO R 68

Einbauleuchte mit 2 Leistungen und 4 Lichtfarben für 230V



IP 65

Anschluss: 220 - 240V / 50 - 60Hz
Lebensdauer: L70/B10 ≥ 54.000 Stunden
Energieeffizienz: Leuchte: **565 / 880 lm** (116 / 111 lm/W)
Farbwiedergabe: Ra/CRI > 80

Eco R 68 8W

		xw	ww	nw	xc
0,5m	Ø 577	3844 lx	4140 lx	4352 lx	4056 lx
1,0m	Ø 1155	961 lx	1035 lx	1088 lx	1014 lx
1,5m	Ø 1732	427 lx	460 lx	484 lx	451 lx
2,0m	Ø 2309	240 lx	259 lx	272 lx	254 lx
2,5m	Ø 2887	154 lx	166 lx	174 lx	162 lx

Besonderheiten:

- zwei Leistungsstufen am Strahler umschaltbar
- vier Lichtfarben am Strahler umschaltbar
- Direktanschluss an 230V mit integrierter Durchgangsverdrahtung oder Wieland/Adels-Stecker
- dank IP65 ideal geeignet für Anwendungen mit erhöhter Schutzart (allg. Feuchtigkeit, z.B. Bad- und Küchenbereich)

- **empfohlener Phasen-Dimmer: Busch-Jaeger 6523U-102, Jung 1731DD oder 1711DE oder GIRA 117600/I03**

Ø 68-80 mm

Abbildung	Artikel-Nr.	Bezeichnung	Hinweis	Gewicht ca.
	**208 070 810 01**	Eco R 68 Modul 5/8W xw/ww/nw/xc	• Leistung 5W bzw. 8W **am Trafo umschaltbar** • Lichtfarbe xw (**extra warm weiß**) ca. 2700K bzw. ww (**warm weiß**) ca. 3000K bzw. nw (**neutral weiß**) ca. 4000K bzw. xc (**extra kalt weiß**) ca. 6000K **am Trafo umschaltbar** • inkl. Anschlussklemme für 230V mit integrierter Durchgangsverdrahtung • empfohlener Phasen-Dimmer: **Busch-Jaeger 6523U-102, Jung 1731DD oder 1711DE oder GIRA 117600/I03**	220 g
	**205 010 222 01**	Dekorring Eco R 68 rund weiß	• **Dekorring bitte separat bestellen**	12 g
	**205 010 222 03**	Dekorring Eco R 68 rund schwarz		12 g
	**205 010 222 04**	Dekorring Eco R 68 rund chrom-glanz		12 g
	**205 010 222 08**	Dekorring Eco R 68 rund edelstahloptik		12 g

ECO SR 68

Schwenkbare LED-Einbauleuchte





IP 20

Anschluss: LED-Trafo DC 280 mA
Lebensdauer: L70/B10 ≥ 50.000 Stunden
Energieeffizienz: LED: 135 lm/W Leuchte **750 lm** (116 lm/W inkl. Trafo)
Farbwiedergabe: Ra/CRI > 80

Eco SR 68 6,5W

		xw	ww	nw
0,5m	Ø 259	5152 lx	5104 lx	5292 lx
1,0m	Ø 517	1288 lx	1276 lx	1323 lx
1,5m	Ø 776	572 lx	567 lx	588 lx
2,0m	Ø 1034	322 lx	319 lx	331 lx
2,5m	Ø 1293	206 lx	204 lx	212 lx

Besonderheiten:

- schwenkbar um 20°
- Gehäuse in Metallbauweise
- inkl. kleinem Trafo für die flache Zwischendecke

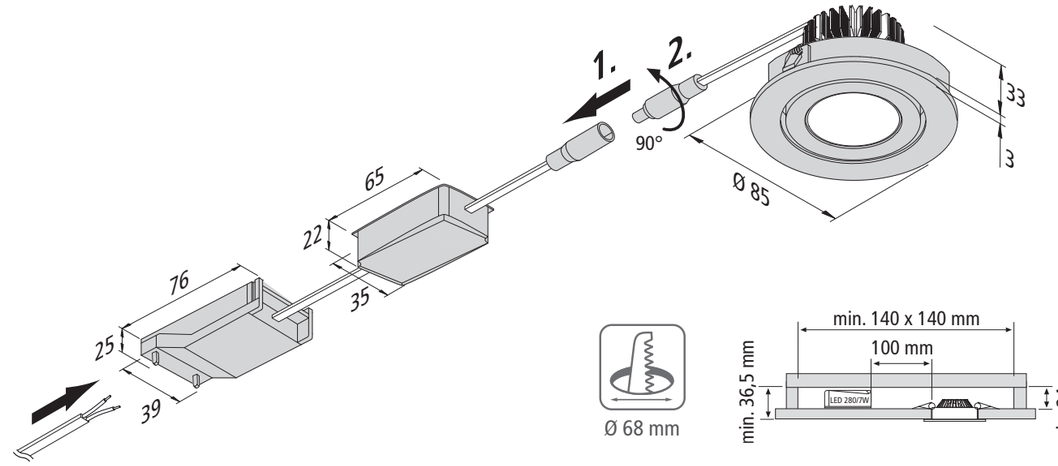

Ø 68 mm

Abbildung	Artikel-Nr.	Bezeichnung	Hinweis	Gewicht ca.
	**202 033 510 04**	Eco SR 68 Set 6,5W xw weiß	• Lichtfarbe xw (**extra warm weiß**) ca. 2700K bzw. ww (**warm weiß**) ca. 3000K bzw. nw (**neutral weiß**) ca. 4000K • inkl. dimmbarem LED Trafo mit Anschlussklemme für 230V mit integrierter Durchgangsverdrahtung • empfohlener Phasen-Dimmer: Busch 2247U oder 6513U-102, Jung 1731DD oder 1711DE, GIRA 117600/103	190 g
	202 033 560 04	Eco SR 68 Set 6,5W xw chrom-matt		190 g
	202 033 510 02	Eco SR 68 Set 6,5W ww weiß		190 g
	202 033 560 02	Eco SR 68 Set 6,5W ww chrom-matt		190 g
	202 033 510 03	Eco SR 68 Set 6,5W nw weiß		190 g
	202 033 560 03	Eco SR 68 Set 6,5W nw chrom-matt		190 g





DYNAMIC SR 68

Schwenkbare LED-Einbauleuchte mit einstellbarer Lichtfarbe

Anschluss: LED-Trafo DC 24 V
Lebensdauer: L70/B10 ≥ 55.000 Stunden
Energieeffizienz: LED: 105 lm/W Leuchte: **420 lm** (65 lm/W)
Farbwiedergabe: Ra/CRI > 90

Dynamic SR 68

42°

		xw	nw	cw
0,5m	Ø 384	2744 lx	3160 lx	3128 lx
1,0m	Ø 768	686 lx	790 lx	782 lx
1,5m	Ø 1152	305 lx	351 lx	348 lx
2,0m	Ø 1535	172 lx	198 lx	196 lx
2,5m	Ø 1919	110 lx	126 lx	125 lx

Besonderheiten:

- kardanisch schwenkbar um 20°
- Gehäuse in Metallbauweise
- Lichtfarbe zwischen 2700K (xw) und 5000K (cw) einstellbar
- für Bildschirmarbeitsplätze geeignet! (UGR<19)

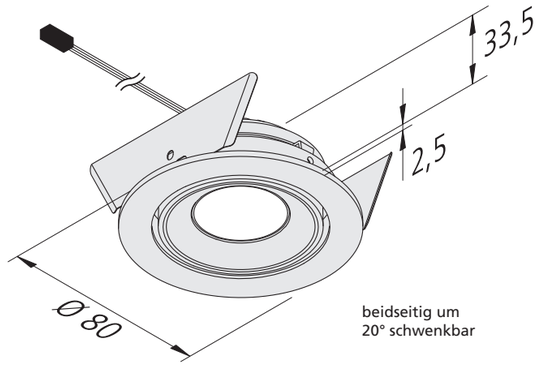

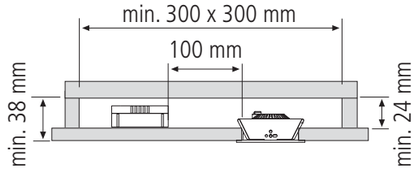



Ø 68-74 mm (ohne Ring)
68-84 mm (mit Ring)

Abbildung	Artikel-Nr.	Bezeichnung	Hinweis	Gewicht ca.
	**202 027 501 01**	Dynamic SR 68-LED 6,5W weiß	• Lichtfarbe einstellbar zwischen ca. 2700K und 5000K • Anschlussleitung 2,5m mit Dynamic-Stecker	145 g
	202 027 501 06	Dynamic SR 68-LED 6,5W chrom-matt		145 g
	202 027 501 08	Dynamic SR 68-LED 6,5W edelstahloptik		145 g
	**205 010 214 01**	Adapterring SR 68 **rund** weiß	• zur Montage der Strahler in Bohrungen bis 84mm	12 g
	205 010 214 06	Adapterring SR 68 **rund** chrom-matt		12 g
	205 010 214 08	Adapterring SR 68 **rund** edelstahloptik		12 g
	**205 010 214 11**	Adapterring SR 68 **eckig** weiß	• zur Montage der Strahler in Bohrungen bis 84mm	29 g
	205 010 214 16	Adapterring SR 68 **eckig** chrom-matt		29 g
	205 010 214 18	Adapterring SR 68 **eckig** edelstahloptik		29 g
	**615 000 505 32**	24V Dynamic-Controller **Funk** 75W inkl. **4 Kanal**-Funkfern-bedienung schwarz	• als **notwendiges** Zubehör • für Farbwechsel, Dimmen und Schalten • mit 12-fach Verteiler	130 g
	615 000 505 31	24V Dynamic-Controller **Funk** 75W inkl. **Anbau**-Funkfern-bedienung edelstahloptik		105 g
	615 000 505 34	24V Dynamic-Controller **Funk** 75W inkl. **Einbau**-Funkfern-bedienung edelstahloptik		80 g
	**215 350 610 01**	Dynamic Verbindungsleitung 1m	• zur Verlängerung zwischen Leuchte und Verteiler	16 g
	215 350 625 01	Dynamic Verbindungsleitung 2,5m		40 g
	**215 080 607 14**	Dynamic 4-fach Verteiler	• Leitung 100mm mit Dynamic-Stecker • für 3 zusätzliche Anschlussleitungen am Verteiler	16 g
	Zubehör	**LED Trafos 24V ab Seite 222 / DALI und BLE Controller Seite 227**		

NEU

SR 68 5.8W

Schwenkbare LED-Einbauleuchte





LED 24 | IP 44 | UGR <19

Anschluss: LED-Trafo DC 24 V
Lebensdauer: L70/B10 ≥ 60.000 Stunden
Energieeffizienz: LED: 138 lm/W Leuchte: **650 lm** (112 lm/W)
Farbwiedergabe: Ra/CRI > 93

SR 68-24V 5,8W

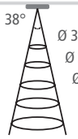

		xw	ww	nw
0,5m	Ø 344	3292 lx	4516 lx	4827 lx
1,0m	Ø 689	998 lx	1129 lx	1207 lx
1,5m	Ø 1033	444 lx	502 lx	536 lx
2,0m	Ø 1377	250 lx	282 lx	302 lx
2,5m	Ø 1722	160 lx	182 lx	193 lx

Besonderheiten:

- kardanisch schwenkbar um 20°
- Gehäuse in Metallbauweise
- für Bildschirmarbeitsplätze geeignet! (UGR<19)

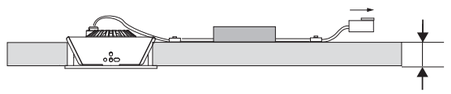

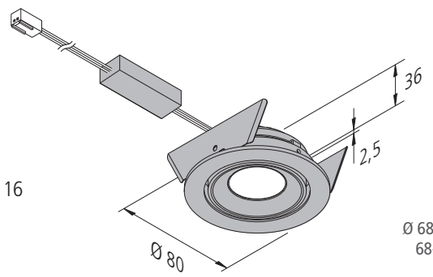

Ø 68-74 mm (ohne Ring)
68-84 mm (mit Ring)

Abbildung	Artikel-Nr.	Bezeichnung	Hinweis	Gewicht ca.
	**202 024 051 04**	SR 68-24V 5,8W **40°** xw weiß	• Lichtfarbe xw (**extra warm weiß**) ca. 2700K bzw. ww (**warm weiß**) ca. 3000K bzw. nw (**neutral weiß**) ca. 4000K • Anschlussleitung 2,5m mit LED 24-Stecker • Ausstrahlungswinkel 25° oder 40°	145 g
	202 024 053 04	SR 68-24V 5,8W **40°** xw schwarz		145 g
	202 024 056 04	SR 68-24V 5,8W **40°** xw chrom-matt		145 g
	202 024 058 04	SR 68-24V 5,8W **40°** xw edelstahloptik		145 g
	202 024 046 02	SR 68-24V 5,8W **25°** ww chrom-matt		145 g
	202 024 051 02	SR 68-24V 5,8W **40°** ww weiß		145 g
	202 024 053 02	SR 68-24V 5,8W **40°** ww schwarz		145 g
	202 024 056 02	SR 68-24V 5,8W **40°** ww chrom-matt		145 g
	202 024 058 02	SR 68-24V 5,8W **40°** ww edelstahloptik		145 g
	202 024 046 03	SR 68-24V 5,8W **25°** nw chrom-matt		145 g
	202 024 051 03	SR 68-24V 5,8W **40°** nw weiß		145 g
	202 024 056 03	SR 68-24V 5,8W **40°** nw chrom-matt		145 g
	202 024 058 03	SR 68-24V 5,8W **40°** nw edelstahloptik		145 g
	**205 010 214 01**	Adapterring SR 68 **rund** weiß	• zur Montage der Strahler in Bohrungen bis 84mm	12 g
	205 010 214 06	Adapterring SR 68 **rund** chrom-matt		12 g
	205 010 214 08	Adapterring SR 68 **rund** edelstahloptik		12 g
	**205 010 214 11**	Adapterring SR 68 **eckig** weiß	• zur Montage der Strahler in Bohrungen bis 84mm	29 g
	205 010 214 16	Adapterring SR 68 **eckig** chrom-matt		29 g
	205 010 214 18	Adapterring SR 68 **eckig** edelstahloptik		29 g

SR 68 7.5W

Schwenkbare LED-Einbauleuchte





LED 350 | IP 44 | UGR <19

Anschluss: LED-Trafo DC 350 mA
Lebensdauer: L70/B10 ≥ 70.000 Stunden
Energieeffizienz: LED: 120 lm/W Leuchte: **800 lm** (107 lm/W inkl. Trafo)
Farbwiedergabe: Ra/CRI > 93

SR 68-LED 7,5W

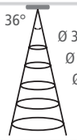

		xw	ww	nw
0,5m	Ø 325	6320 lx	6552 lx	7756 lx
1,0m	Ø 650	1580 lx	1638 lx	1939 lx
1,5m	Ø 975	702 lx	728 lx	862 lx
2,0m	Ø 1300	395 lx	410 lx	485 lx
2,5m	Ø 1650	253 lx	262 lx	310 lx

Besonderheiten:

- kardanisch schwenkbar um 20°
- Gehäuse in Metallbauweise
- für Bildschirmarbeitsplätze geeignet! (UGR<19)

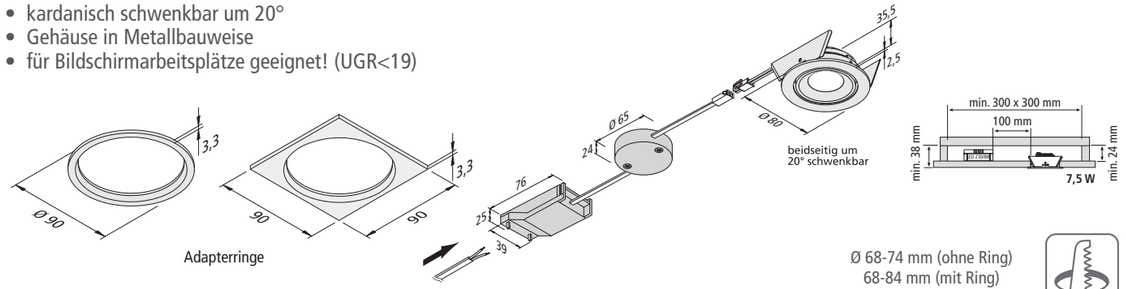

Ø 68-74 mm (ohne Ring)
68-84 mm (mit Ring)

Abbildung	Artikel-Nr.	Bezeichnung	Hinweis	Gewicht ca.
	**610 014 757 01**	SR 68-LED Set 7,5W **30°** xw weiß	• Lichtfarbe xw (**extra warm weiß**) ca. 2700K bzw. ww (**warm weiß**) ca. 3000K bzw. nw (**neutral weiß**) ca. 4000K • inkl. dimmbarem LED Trafo mit Anschlussklemme für 230V mit integrierter Durchgangsverdrahtung • empfohlener Phasen-Dimmer: **Sygonix 33596V oder Jung 1731DD oder 1711DE**	260 g
	610 014 762 01	SR 68-LED Set 7,5W **30°** xw schwarz		260 g
	610 014 754 01	SR 68-LED Set 7,5W **30°** xw chrom-matt		260 g
	610 014 760 01	SR 68-LED Set 7,5W **30°** xw edelstahloptik		260 g
	610 014 755 01	SR 68-LED Set 7,5W **30°** ww weiß		260 g
	610 014 761 01	SR 68-LED Set 7,5W **30°** ww schwarz		260 g
	610 014 752 01	SR 68-LED Set 7,5W **30°** ww chrom-matt		260 g
	610 014 758 01	SR 68-LED Set 7,5W **30°** ww edelstahloptik		260 g
	610 014 756 01	SR 68-LED Set 7,5W **30°** nw weiß		260 g
	610 014 753 01	SR 68-LED Set 7,5W **30°** nw chrom-matt		260 g
	610 014 759 01	SR 68-LED Set 7,5W **30°** nw edelstahloptik		260 g
	**205 010 214 01**	Adapterring SR 68 **rund** weiß	• zur Montage der Strahler in Bohrungen bis 84mm	12 g
	205 010 214 06	Adapterring SR 68 **rund** chrom-matt		12 g
	205 010 214 08	Adapterring SR 68 **rund** edelstahloptik		12 g
	**205 010 214 11**	Adapterring SR 68 **eckig** weiß	• zur Montage der Strahler in Bohrungen bis 84mm	29 g
	205 010 214 16	Adapterring SR 68 **eckig** chrom-matt		29 g
	205 010 214 18	Adapterring SR 68 **eckig** edelstahloptik		29 g



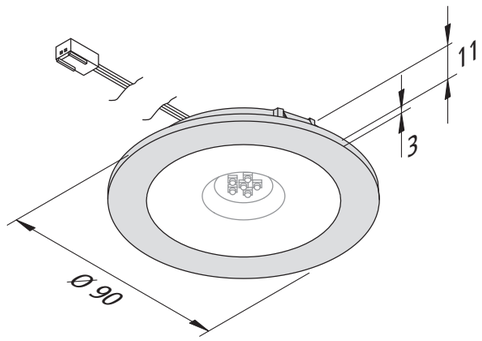



Ø 78 mm

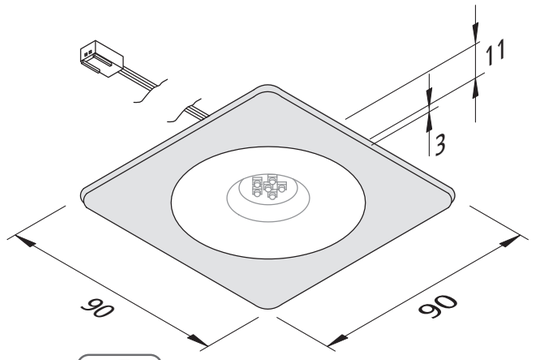



Ø 78 mm

bei Dämmung Abstandshalter min. 50 mm verwenden

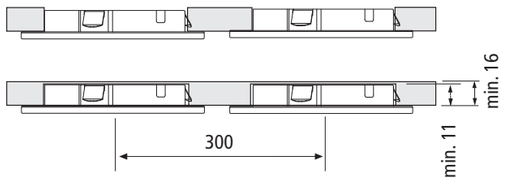

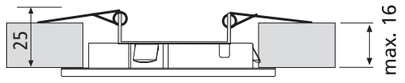

mit Montagefeder

AR 78 / AQ 78

Flache, lichtstarke LED-Einbauleuchte

LED 24 | IP 44 [1] | UL [2] | 60-90 cm

Anschluss: LED-Trafo DC 24 V
Lebensdauer: L70/B10 ≥ 60.000 Stunden
Energieeffizienz: LED: 90 lm/W Leuchte: **450 lm** (60 lm/W)
Farbwiedergabe: Ra/CRI > 97

AR 78 / AQ 78

		ww	nw
117°			
0,5m	Ø 1620	888 lx	960 lx
1,0m	Ø 3200	222 lx	240 lx
1,5m	Ø 4900	99 lx	107 lx
2,0m	Ø 6500	56 lx	60 lx
2,5m	Ø 8100	36 lx	38 lx

Besonderheiten:

- flächenbündige Montage in 16 mm Platten
- Gehäuse in Metallbauweise
- Echtglasabdeckung
- mit der optional erhältlichen Montagefeder auch ideal zur Montage in Leichtbaudecken geeignet
- Blendfrei mit zurückliegendem Reflektor und klarer Abdeckung



Foto: Allmilmö

Abbildung	Artikel-Nr.	Bezeichnung	Hinweis	Gewicht ca.
	**610 014 302 01**	AR 78-LED 7,5W ww weiß	• Lichtfarbe ww (**warm weiß**) ca. 3000K • Anschlussleitung 2,5m mit LED 24-Stecker	115 g
	610 014 302 03	AR 78-LED 7,5W ww schwarz		115 g
	610 014 302 08	AR 78-LED 7,5W ww edelstahloptik		115 g
	610 014 303 01	AR 78-LED 7,5W nw weiß	• Lichtfarbe nw (**neutral weiß**) ca. 4000K • Anschlussleitung 2,5m mit LED 24-Stecker	115 g
	610 014 303 03	AR 78-LED 7,5W nw schwarz		115 g
	610 014 303 08	AR 78-LED 7,5W nw edelstahloptik		115 g
	**610 015 102 01**	AQ 78-LED 7,5W ww weiß	• Lichtfarbe ww (**warm weiß**) ca. 3000K • Anschlussleitung 2,5m mit LED 24-Stecker	115 g
	610 015 102 03	AQ 78-LED 7,5W ww schwarz		115 g
	610 015 102 08	AQ 78-LED 7,5W ww edelstahloptik		115 g
	610 015 103 01	AQ 78-LED 7,5W nw weiß	• Lichtfarbe nw (**neutral weiß**) ca. 4000K • Anschlussleitung 2,5m mit LED 24-Stecker	115 g
	610 015 103 03	AQ 78-LED 7,5W nw schwarz		115 g
	610 015 103 08	AQ 78-LED 7,5W nw edelstahloptik		115 g
	**615 000 301 01**	Montagefeder AR/AQ/FAR/FAQ/ 68-78	• zur Montage in Leichtbaudecken oder Aluprofilen	24 g
	**215 300 610 01**	LED 24 Verbindungsleitung 1,0m	• bis **max. 60W** belastbar • weitere Infos + Längen Seite 255	9 g
	215 300 625 01	LED 24 Verbindungsleitung 2,5m		22 g
	**206 040 011 01**	Trafo LED 24/ **15W** DC 24V	• Netzanschlussleitung 2m mit Eurostecker • mit 12-fach Verteiler	167 g
	206 040 012 01	Trafo LED 24/ **30W** DC 24V		330 g
	206 040 056 01	Trafo LED 24/ **80W** DC 24V		410 g
	**615 000 505 26**	24V Dimm-Controller **Funk** 80W inkl. **4 Kanal**-Funkfernbedienung schwarz	• zum Dimmen und Schalten • mit 12-fach Verteiler • weitere Dimm-Controller (u. a. **BLE + DALI**) Seite 230	130 g
	615 000 505 23	24V Dimm-Controller **Funk** 80W inkl. **Anbau**-Funkfernbedienung edelstahloptik		105 g
	615 000 505 24	24V Dimm-Controller **Funk** 80W inkl. **Einbau**-Funkfernbedienung edelstahloptik		80 g

[1] bei Sacklochbohrung
[2] Ausführung auf Anfrage

für intelligente, automatische
Farbanpassung



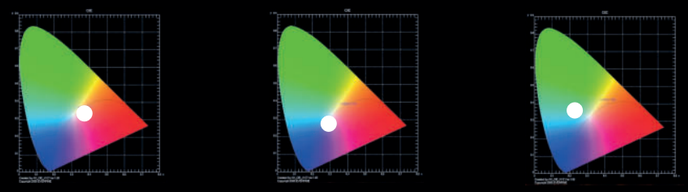

Lichtfarbe wird automatisch zwischen 2700K und 6500K
je nach Objektfarbe eingestellt!



NEU

AI-SPOT 2

Strahler mit intelligenter Lichtfarben-Anpassung

Anschluss: 220 - 240V / 50 - 60Hz
Lebensdauer: L70/B10 ≥ 50.000 Stunden
Energieeffizienz: LED: 145 lm/W; Leuchte: **3300 lm** (94 lm/W)
Farbwiedergabe: Ra/CRI > 90

AI-Spot 2 4500K

		CW
24°		
1,0m	Ø 213	57196 lx
2,0m	Ø 425	14299 lx
3,0m	Ø 638	6355 lx
4,0m	Ø 850	3575 lx
5,0m	Ø 1063	2288 lx

Besonderheiten:

- Ideal für regelmäßig wechselnde Retail-Warenpräsentationen wie Fashion, Kosmetik, LEH, DIY …
- die Lichtfarbe passt sich automatisch an die angestrahlte Fläche bzw. an das jeweilige Objekt an!
- Energieeinsparung durch automatische Dimm-Funktion auf Basis Endverbraucheraufkommen!
- Optional manuelle Steuerung für Licht- und Hintergrundfarben sowie fürs Dimmen!
- einmal Grundeinstellung via Hera App, optional weitere Konfigurationen



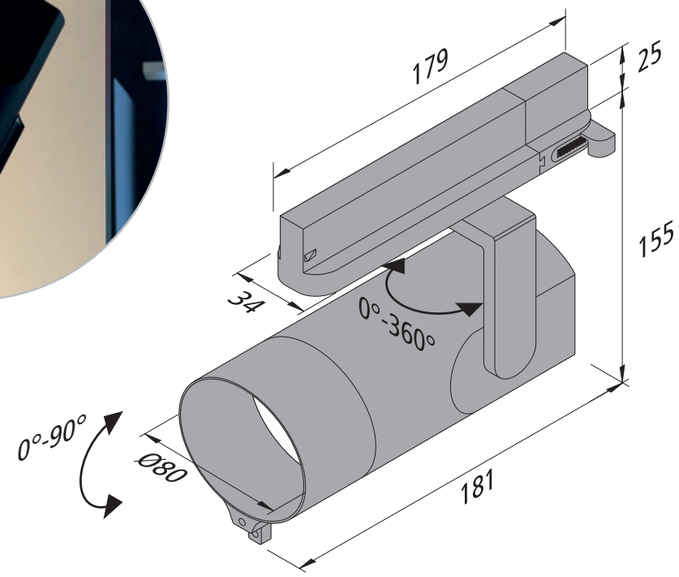

Abbildung	Artikel-Nr.	Bezeichnung	Hinweis	Gewicht ca.
	**202 034 002 01**	AI-Spot 2 35W 24° weiß	• Lichtfarbe wird automatisch zwischen 2700K und 6500K je nach Objektfarbe eingestellt! • mit 3-Phasen Schienenadapter	950 g
	**202 034 002 03**	AI-Spot 2 35W 24° schwarz *		950 g

* voraussichtlich lieferbar ab Juli 2026





PANEL W

Wechselrahmen mit Magnet

Anschluss: LED-Trafo DC 24 V
Lebensdauer: L70/B10 ≥ 54.000 Stunden
Energieeffizienz: LED: 160 lm/W; Leuchte DIN A4: **270 lm** (75 lm/W)
Farbwiedergabe: Ra/CRI > 85
Leistung: 13W/m. Ab einer Breite von 450mm: 26W/m

Besonderheiten:

- die LED Einspeisung befindet sich immer auf der längeren Seite (L)
- für eine homogene Ausleuchtung wird ab einer Breite > 450 mm zweiseitig eingespeist
- Sondermaße ab 1 Stück auf Anfrage

Version Links

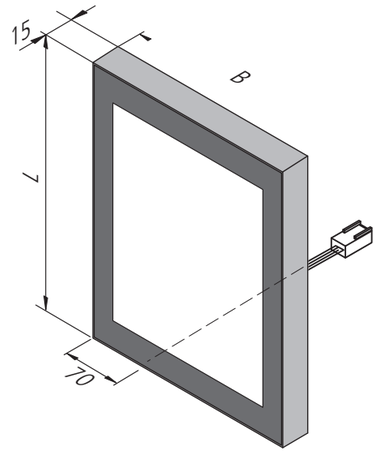

Version Rechts

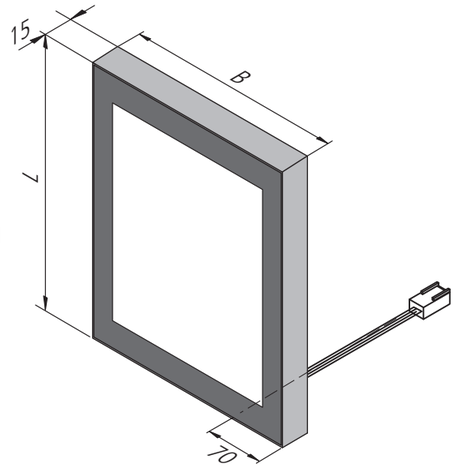

Konfigurator Seite 82





Alurahmen mit Magnethalterung für das Acryl-Passepartout zum schnellen, einfachen Wechsel des Posters.

Abbildung	Artikel-Nr.	Bezeichnung	Hinweis	Gewicht ca.
	**auf Anfrage**	Panel W max. 2,7x1m 6500K alu-eloxiert	• Wechselrahmen mit Magnet • Anschlussleitung 2,5m mit LED 24-Stecker (ab 60W 2 Anschlussleitungen)	**auf Anfrage**





BETTLESELEUCHTE

LED Ein- / Anbauleuchte für 230 V

Anschluss: 220 - 240V / 50 - 60Hz
Lebensdauer: L70/B10 ≥ 60.000 Stunden
Energieeffizienz: LED: 120 lm/W Leuchte: **230 lm** (60 lm/W)
Farbwiedergabe: Ra/CRI > 90

Bettleseleuchte

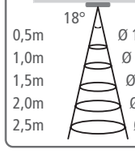

		ww
0,5m	Ø 158	5572 lx
1,0m	Ø 317	1393 lx
1,5m	Ø 475	619 lx
2,0m	Ø 634	348 lx
2,5m	Ø 792	223 lx

Besonderheiten:

- als Ein- und Anbau-Version verwendbar
- 350° dreh- und 90° schwenkbar
- Direktanschluss an 230V

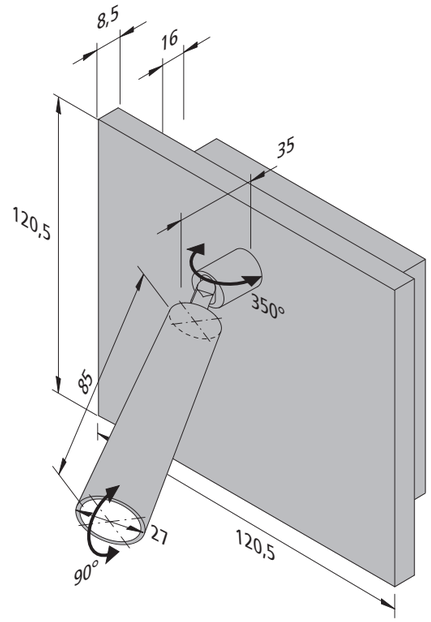

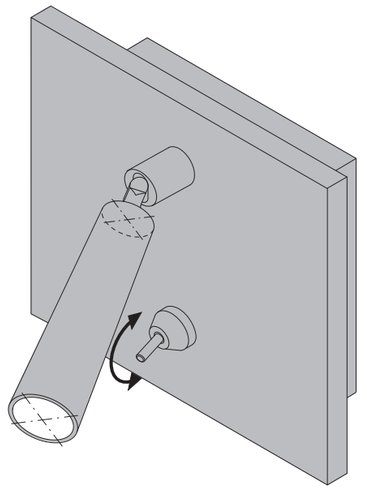

Abbildung	Artikel-Nr.	Bezeichnung	Hinweis	Gewicht ca.
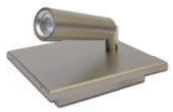	**202 031 003 02**	BL1-LED Ein- / Anbau 3W ww schwarz	• **ohne** Schalter • Lichtfarbe ww (**warm weiß**) ca.3000K	570 g
	202 031 008 02	BL1-LED Ein- / Anbau 3W ww edelstahloptik		570 g
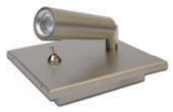	**202 031 013 02**	BL1-LED Ein- / Anbau 3W ww schwarz	• **mit** Schalter • Lichtfarbe ww (**warm weiß**) ca.3000K	570 g
	202 031 018 02	BL1-LED Ein- / Anbau 3W ww edelstahloptik		570 g











SKY WINDOW

Ein- / Aufbauleuchte mit Tageslichtsteuerung und Sonnenlichtspektrum

IP 50 | UGR <19

Anschluss: 220 - 240V / 50 - 60Hz
Lebensdauer: L70/B10 ≥ 50.000 Stunden
Farbwiedergabe: Ra/CRI > 95

Sky Window 112W

		maximal
20°		
1,0m	Ø 340	4880 lx
2,0m	Ø 680	1220 lx
3,0m	Ø 1020	542 lx
4,0m	Ø 1360	305 lx
5,0m	Ø 1700	195 lx

Sky Window 250W

		maximal
20°		
1,0m	Ø 340	6500 lx
2,0m	Ø 680	1625 lx
3,0m	Ø 1020	722 lx
4,0m	Ø 1360	406 lx
5,0m	Ø 1700	260 lx

Besonderheiten:

- Tageslicht hat einen sehr großen Einfluss auf das Wohlbefinden. Sky Window bringt Sonnenschein überall dorthin, wo es benötigt wird.
- Gestalten Sie „Indoor" naturgetreues Tageslicht dank Vollspektrum LEDs (Sunlike-LED) und smarter Tageslichtsteuerung.
- Das Tageslicht-Ambiente mit Sky Window wird durch den simulierten beleuchteten 3D-Himmel und der zuschaltbaren Sonneneinstrahlung umgesetzt. Verblüffend echte Tageslicht-Effekte werden erzielt.
- Die Farbwiedergabe liegt dank der eingesetzten Sunlike-LED bei Ra >95, dies gilt auch für den R9-Wert.
- Die Lichtfarbe lässt sich direkt per APP von 2.500K bis 10.000K stufenlos einstellen.
- Die smarte Lichtsteuerung ermöglicht den 24-Stunden Rhythmus, bei Bedarf sogar analog der verschiedenen Zeitzonen weltweit.
- Es können bis zu 64 Sky Window Leuchten parallel angesteuert und geschaltet werden.
- Für Bildschirmarbeitsplätze geeignet! (UGR<19)



Control Panel

Abbildung	Artikel-Nr.	Bezeichnung	Hinweis	Gewicht ca.
	**202 030 610 02**	Sky Window 600 x 600mm 112W inkl. Einbaurahmen	• inkl. Trafo • weiß	12000 g
	**202 030 610 01**	Sky Window 1200 x 600mm 250W	• inkl. Trafo • weiß	15500 g
	**202 010 166 02**	Einbaurahmen Sky Window 1200 x 600mm	• weiß	4000 g
	**202 010 166 12**	Aufbaurahmen Sky Window 1200 x 600mm	• weiß	10500 g
	**208 050 050 21**	Control Panel Sky Window	• 86 x 86 x 36mm • inkl. Einbaudose	170 g

VITRINEN- &AUFBAU- LEUCHTEN

VITRINEN- & AUFBAULEUCHTEN

Unsere Vitrinen- und Aufbauleuchten setzen Ihre Exponate gekonnt in Szene und verleihen ihnen besonderen Glanz und Aufmerksamkeit.

NEU

TINY TUBE CURVED / STRAIGHT

Mini Vitrinenleuchten mit nur 8mm Durchmesser



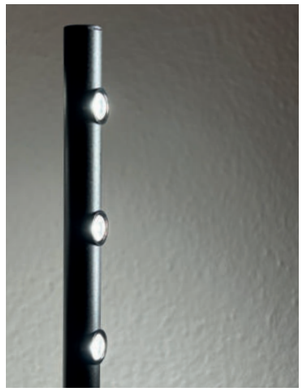



LED 350 | IP 20

Anschluss: LED-Trafo DC 350mA
Lebensdauer: L90/B10 ≥ 36.000 Stunden
Energieeffizienz: Curved: LED 120 lm/W; Leuchte: **246 lm** (76 lm/W)
Straight: LED 120 lm/W; Leuchte: **267 lm** (103 lm/W)
Farbwiedergabe: Curved: Ra/CRI > 92 / Straight: Ra/CRI > 90

Tiny Tube Straight

	24°	
0,5m	Ø 214	2240 lx
1,0m	Ø 428	560 lx
1,5m	Ø 642	249 lx
2,0m	Ø 856	140 lx
2,5m	Ø 1070	90 lx

Tiny Tube Curved

	22°	
0,5m	Ø 193	3768 lx
1,0m	Ø 386	942 lx
1,5m	Ø 579	419 lx
2,0m	Ø 772	236 lx
2,5m	Ø 965	151 lx

Besonderheiten:

- Höhe stufenlos einstellbar
- dimmbar

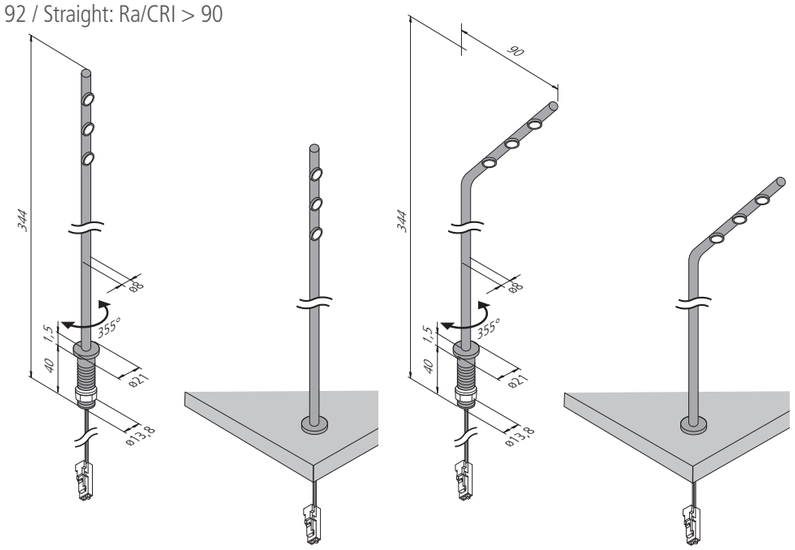

14 mm

Abbildung	Artikel-Nr.	Bezeichnung	Hinweis	Gewicht ca.
	**202 036 010 03**	Tiny Tube Curved 3x1,1W nw schwarz	• Lichtfarbe nw (**neutral weiß**) ca. 4000K • Anschlussleitung 1,8m mit LED 350-Stecker	51 g
	**202 036 020 03**	Tiny Tube Straight 3x1,1W nw schwarz		45 g
	**215 250 610 01**	LED 350 Verbindungsleitung 1m		12 g
	215 250 620 01	LED 350 Verbindungsleitung 2m		20 g
	**615 003 022 03**	Trafo LED 350/**6W** mit 5-fach Verteiler	• Netzanschlussleitung 2m mit Eurostecker • größere Trafos 350mA ab Seite 234	120 g

NEU

TINY TUBE BRIDGE-C

Mini Vitrinenleuchten mit nur 8mm Durchmesser





LED 24 | IP 20

Anschluss: LED-Trafo DC 24V
Lebensdauer: L90/B10 ≥ 36.000 Stunden
Energieeffizienz: LED 120 lm/W; Leuchte 246mm: **309 lm** (103 lm/W)
Leuchte 549mm: **649 lm** (103 lm/W)
Leuchte 864mm: **980 lm** (103 lm/W)
Farbwiedergabe: Ra/CRI > 90

Tiny Tube Bridge-C

	126°	246	549	864
0,5m	Ø 1950	344 lx	720 lx	1088 lx
1,0m	Ø 3900	86 lx	180 lx	272 lx
1,5m	Ø 5850	38 lx	80 lx	121 lx
2,0m	Ø 7800	21 lx	45 lx	68 lx
2,5m	Ø 9750	14 lx	29 lx	44 lx

Besonderheiten:

- Höhe stufenlos einstellbar
- Länge alle 35 mm kürzbar
- dimmbar
- drehbar

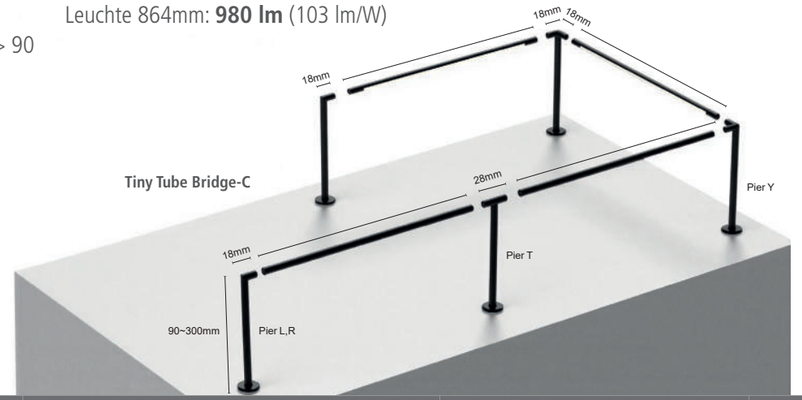

Abbildung	Artikel-Nr.	Bezeichnung	Hinweis	Gewicht ca.
	**202 036 030 03**	Tiny Tube Bridge 3,0W 254mm nw schwarz	• Lichtfarbe nw (neutral weiß) ca. 4000K • 360° drehbar	16 g
	202 036 030 13	Tiny Tube Bridge 6,3W 544mm nw schwarz		32 g
	202 036 030 23	Tiny Tube Bridge 9,5W 844mm nw schwarz		50 g
	**202 036 730 03**	Tiny Tube Bridge-C 3,2W nw 246mm 24V DC schwarz [1]	• Lichtfarbe nw (**neutral weiß**) ca. 4000K • 360° drehbar • individuell kürzbar	16 g
	202 036 730 13	Tiny Tube Bridge-C 7,0W nw 549mm 24V DC schwarz [1]		32 g
	202 036 730 23	Tiny Tube Bridge-C 11,0W nw 864mm 24V DC schwarz [1]		50 g
	**202 036 040 03**	Tiny Tube Bridge Pier L+R schwarz	• Anschlussleitung 2,3m mit LED 24-Stecker	150 g
	202 036 050 03	Tiny Tube Bridge Pier T schwarz		77 g
	**202 036 740 03**	Tiny Tube Bridge-C Pier L+R schwarz [1]		150 g
	202 036 750 03	Tiny Tube Bridge-C Pier T schwarz [1]		77 g
	202 036 760 03	Tiny Tube Bridge-C Pier Y schwarz [1]		77 g
	Zubehör	**LED Trafos 24V ab Seite 222 / DALI und BLE Controller Seite 231**		

[1] Voraussichtlich lieferbar ab Oktober 2026



Foto: Juwelier Dural

SPOT

Dreh- und schwenkbarer LED-Strahler

LED 24 | IP 20 | UL [1)]

Anschluss: LED-Trafo DC 24 V
Lebensdauer: L90/B10 ≥ 60.000 Stunden
Energieeffizienz: LED: 110 lm/W; Leuchte: **80 / 150 lm** (53 / 50 lm/W)
Farbwiedergabe: Ra/CRI > 90

Besonderheiten:

- Höhe bis 300 mm stufenlos einstellbar
- 360° drehbar und 300° schwenkbar
- dimmbar (nur 1 Controller pro Trafo)

1,5 W

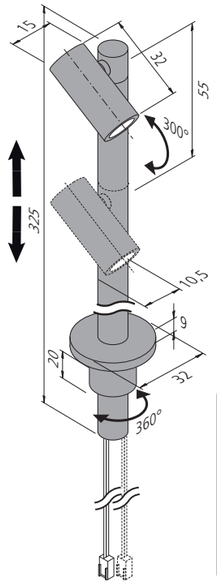

LED Spot 1,5 W

	38°	ww	nw
0,5m	Ø 344	436 lx	520 lx
1,0m	Ø 689	109 lx	130 lx
1,5m	Ø 1033	48 lx	58 lx
2,0m	Ø 1377	27 lx	33 lx
2,5m	Ø 1722	17 lx	21 lx

3 W

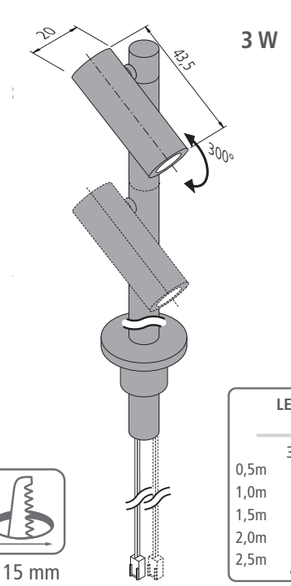

Ø 15 mm

LED Spot 3 W

	38°	ww	nw
0,5m	Ø 344	828 lx	900 lx
1,0m	Ø 689	207 lx	225 lx
1,5m	Ø 1033	92 lx	100 lx
2,0m	Ø 1377	52 lx	56 lx
2,5m	Ø 1722	33 lx	36 lx

Abbildung	Artikel-Nr.	Bezeichnung	Hinweis	Gewicht ca.
	**202 027 803 02**	LED Mono Spot **1,5W** ww schwarz	• Lichtfarbe ww (**warm weiß**) ca. 3000K bzw. nw (**neutral weiß**) ca. 4000K • Anschlussleitung 2,2m mit LED 24-Stecker • Ausstrahlungswinkel 38°	150 g
	202 027 801 02	LED Mono Spot **1,5W** ww alu-eloxiert		150 g
	202 027 803 03	LED Mono Spot **1,5W** nw schwarz		150 g
	202 027 801 03	LED Mono Spot **1,5W** nw alu-eloxiert		150 g
	202 027 823 02	LED Duo Spot **2x 1,5W** ww schwarz	• Lichtfarbe ww (**warm weiß**) ca. 3000K bzw. nw (**neutral weiß**) ca. 4000K • 2x Anschlussleitung 2,2m mit LED 24-Stecker • Ausstrahlungswinkel 38°	180 g
	202 027 821 02	LED Duo Spot **2x 1,5W** ww alu-eloxiert		180 g
	202 027 823 03	LED Duo Spot **2x 1,5W** nw schwarz		180 g
	202 027 821 03	LED Duo Spot **2x 1,5W** nw alu-eloxiert		180 g
	**202 027 903 02**	LED Mono Spot **3W** ww schwarz	• Lichtfarbe ww (**warm weiß**) ca. 3000K bzw. nw (**neutral weiß**) ca. 4000K • Anschlussleitung 2,2m mit LED 24-Stecker • Ausstrahlungswinkel 38°	170 g
	202 027 901 02	LED Mono Spot **3W** ww alu-eloxiert		170 g
	202 027 903 03	LED Mono Spot **3W** nw schwarz		170 g
	202 027 901 03	LED Mono Spot **3W** nw alu-eloxiert		170 g
	202 027 923 02	LED Duo Spot **2x 3W** ww schwarz	• Lichtfarbe ww (**warm weiß**) ca. 3000K bzw. nw (**neutral weiß**) ca. 4000K • 2x Anschlussleitung 2,2m mit LED 24-Stecker • Ausstrahlungswinkel 38°	225 g
	202 027 921 02	LED Duo Spot **2x 3W** ww alu-eloxiert		225 g
	202 027 923 03	LED Duo Spot **2x 3W** nw schwarz		225 g
	202 027 921 03	LED Duo Spot **2x 3W** nw alu-eloxiert		225 g
	Zubehör	**LED Trafos 24V ab Seite 222 / DALI und BLE Controller Seite 231**		

[1)] Ausführung auf Anfrage



Foto: Juwelier Dural

LED-2-LINK SPOT

Dreh- und schwenkbarer System-Strahler

LED 24 | IP 20 | CE | UL [1)]

Anschluss: LED-Trafo DC 24 V
Lebensdauer: L90/B10 ≥ 60.000 Stunden
Energieeffizienz: LED 110 lm/W; Leuchte: **80 lm** (53 lm/W)
Farbwiedergabe: Ra/CRI > 90

LED-2-Link Spot

		ww	nw
38°			
0,5m	Ø 344	436 lx	520 lx
1,0m	Ø 689	109 lx	130 lx
1,5m	Ø 1033	48 lx	58 lx
2,0m	Ø 1377	27 lx	33 lx
2,5m	Ø 1722	17 lx	21 lx

Besonderheiten:

- 300° drehbar und 300° schwenkbar
- max. 48W pro Anschlussleitung
- dimmbar (nur 1 Controller pro Trafo)

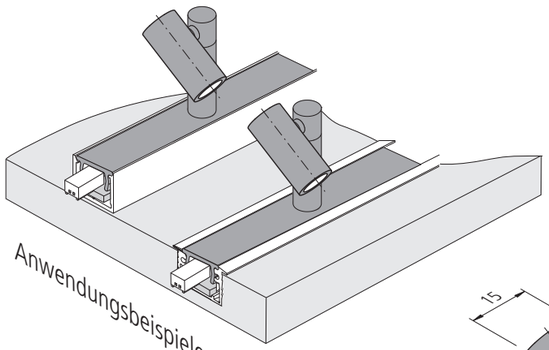

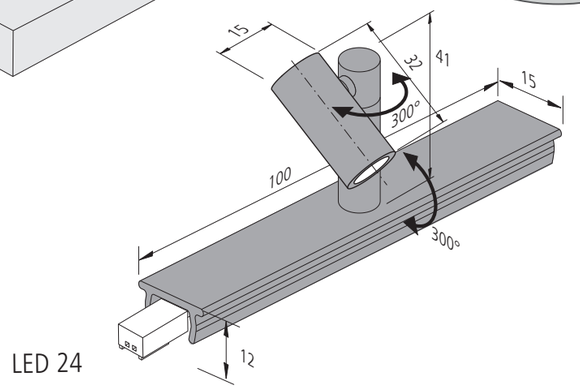

LED 24

Abbildung	Artikel-Nr.	Bezeichnung	Hinweis	Gewicht ca.
	**610 021 303 02**	LED-2-Link Spot **1x 1,5W** ww schwarz	• Lichtfarbe ww (**warm weiß**) ca. 3000K bzw. nw (**neutral weiß**) ca. 4000K • Durchgangsleitung mit LED 24-Stecker und LED 24-Buchse • Ausstrahlungswinkel 38° • **1er Modul 100mm**	38 g
	610 021 301 02	LED-2-Link Spot **1x 1,5W** ww alu-eloxiert		38 g
	610 021 303 03	LED-2-Link Spot **1x 1,5W** nw schwarz		38 g
	610 021 301 03	LED-2-Link Spot **1x 1,5W** nw alu-eloxiert		38 g
	**610 021 333 02**	LED-2-Link Spot **3x 1,5W** ww schwarz	• Lichtfarbe ww (**warm weiß**) ca. 3000K bzw. nw (**neutral weiß**) ca. 4000K • Durchgangsleitung mit LED 24-Stecker und LED 24-Buchse • Ausstrahlungswinkel 38° • **3er Modul 300mm**	114 g
	610 021 331 02	LED-2-Link Spot **3x 1,5W** ww alu-eloxiert		114 g
	610 021 333 03	LED-2-Link Spot **3x 1,5W** nw schwarz		114 g
	610 021 331 03	LED-2-Link Spot **3x 1,5W** nw alu-eloxiert		114 g
	Zubehör	**Profile + Anschlussleitungen ab Seite Seite 191 / LED Trafos 24V ab Seite 234**		

[1)] Ausführung auf Anfrage



LED-2-LINK PIXEL

Kleine System-Strahler

LED 24 | IP 20 | 1)

Anschluss: LED-Trafo DC 24 V
Lebensdauer: L90/B10 ≥ 60.000 Stunden
Energieeffizienz: LED 102 lm/W; Leuchte: **205 lm** (57 lm/W)
Farbwiedergabe: Ra/CRI > 95

LED-2-Link Pixel

		ww	nw
112°			
0,5m	Ø 1483	1620 lx	1780 lx
1,0m	Ø 2965	405 lx	445 lx
1,5m	Ø 4448	180 lx	198 lx
2,0m	Ø 5930	101 lx	111 lx
2,5m	Ø 7413	65 lx	71 lx

Besonderheiten:

- max. 48W pro Anschlussleitung
- dimmbar (nur 1 Controller pro Trafo)



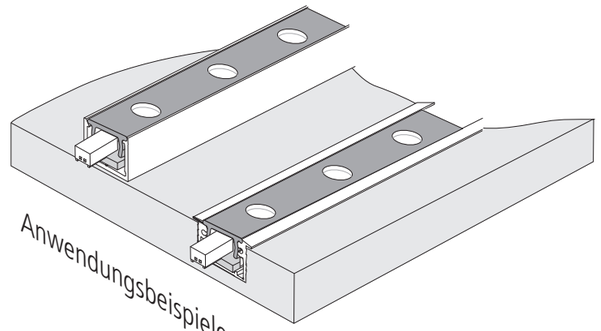

Anwendungsbeispiele

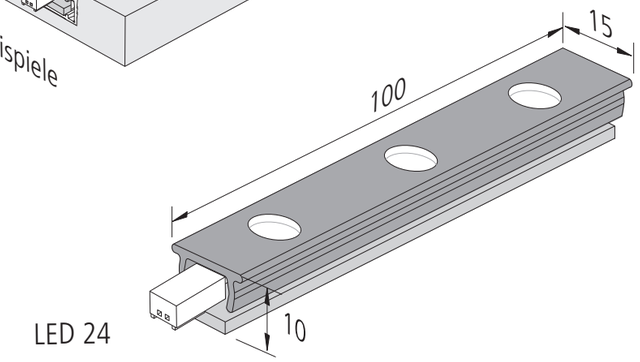

Abbildung	Artikel-Nr.	Bezeichnung	Hinweis	Gewicht ca.
	**610 021 203 02**	LED-2-Link Pixel 3x 1,2W **ww** schwarz	• Lichtfarbe ww (**warm weiß**) ca. 3000K bzw. nw (**neutral weiß**) ca. 4000K • Durchgangsleitung mit LED 24-Stecker und LED 24-Buchse • Ausstrahlungswinkel 35° • **3er Modul 100mm**	13 g
	610 021 201 02	LED-2-Link Pixel 3x 1,2W **ww** alu-eloxiert		13 g
	610 021 203 03	LED-2-Link Pixel 3x 1,2W **nw** schwarz		13 g
	610 021 201 03	LED-2-Link Pixel 3x 1,2W **nw** alu-eloxiert		13 g
	Zubehör	**Profile + Anschlussleitungen ab Seite 191 / LED Trafos 24V ab Seite 222**		

1) Ausführung auf Anfrage

LED-2-LINK FLOOD

System-Linienleuchte mit homogenem Flächenlicht

Anschluss: LED-Trafo DC 24 V
Lebensdauer: L90/B10 ≥ 60.000 Stunden
Energieeffizienz: LED 107 lm/W; Leuchte: **935 lm/m** (58 lm/W)
Farbwiedergabe: Ra/CRI > 98

Besonderheiten:

- keine sichtbaren Lichtpunkte
- max. 60W pro Anschlussleitung

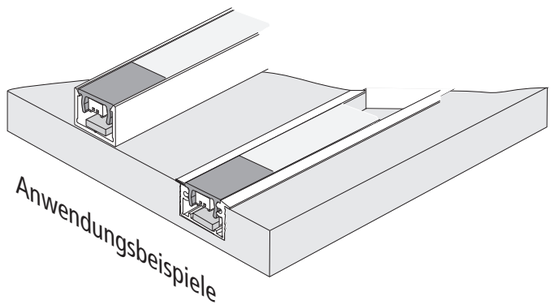

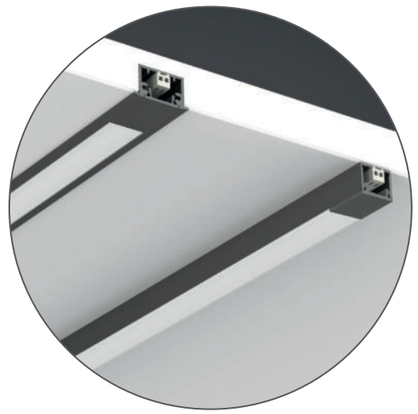

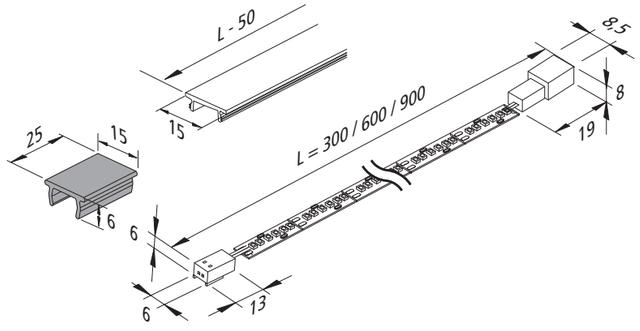


Foto: Juwelier Dural

Abbildung	Artikel-Nr.	Bezeichnung	Hinweis	Gewicht ca.
	**610 021 603 02**	LED-2-Link Flood 4,8W **ww 300mm** schwarz	• Lichtfarbe ww (**warm weiß**) ca. 3000K bzw. nw (**neutral weiß**) ca. 4000K • Durchgangsleitung mit LED 24-Stecker und LED 24-Buchse • inkl. Abdeckprofil stark mattiert • inkl. 2x 25mm Alu Abdeckprofil • Ausstrahlungswinkel 120°	26 g
	610 021 601 02	LED-2-Link Flood 4,8W **ww 300mm** alu-eloxiert		26 g
	610 021 603 03	LED-2-Link Flood 4,8W **nw 300mm** schwarz		26 g
	610 021 601 03	LED-2-Link Flood 4,8W **nw 300mm** alu-eloxiert		26 g
	610 021 613 02	LED-2-Link Flood 10,4W **ww 600mm** schwarz		47 g
	610 021 611 02	LED-2-Link Flood 10,4W **ww 600mm** alu-eloxiert		47 g
	610 021 613 03	LED-2-Link Flood 10,4W **nw 600mm** schwarz		47 g
	610 021 611 03	LED-2-Link Flood 10,4W **nw 600mm** alu-eloxiert		47 g
	610 021 623 02	LED-2-Link Flood 16,1W **ww 900mm** schwarz		70 g
	610 021 621 02	LED-2-Link Flood 16,1W **nw 900mm** alu-eloxiert		70 g
	610 021 623 03	LED-2-Link Flood 16,1W **ww 900mm** schwarz		70 g
	610 021 621 03	LED-2-Link Flood 16,1W **nw 900mm** alu-eloxiert		70 g
	Zubehör	**Profile + Anschlussleitungen ab Seite 191 / LED Trafos 24V ab Seite 222**		

[1] Ausführung auf Anfrage

LED-2-LINK ZUBEHÖR

LED-2-Link Vitrinenprofil

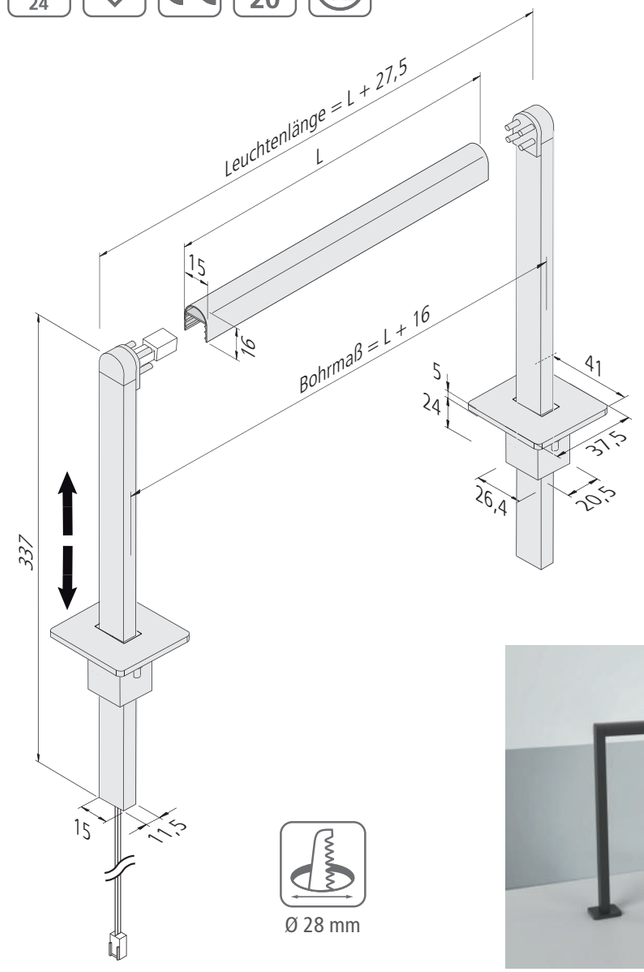

Ø 28 mm





Abbildung	Artikel-Nr.	Bezeichnung	Hinweis	Gewicht ca.
	**615 000 327 03**	LED Vitrinenprofil 1m	• schwarz • Abdeckprofil für den Bereich zwischen den Leuchten siehe Seite 203	166 g
	615 000 327 63	LED Vitrinenprofil 2,95m **5er Set**		2450 g
	**615 000 327 01**	LED Vitrinenprofil 1m	• alu-eloxiert • Abdeckprofil für den Bereich zwischen den Leuchten siehe Seite 203	166 g
	615 000 327 61	LED Vitrinenprofil 2,95m **5er Set**		2450 g
	**615 000 329 13**	LED-2-Link Haltearm 300mm **mit** Anschlussleitung 2,5m max. 48W	• schwarz • Höhe bis 300mm stufenlos einstellbar	70 g
	615 000 329 03	LED-2-Link Haltearm 300mm **ohne** Anschlussleitung		47 g
	615 000 329 11	LED-2-Link Haltearm 300mm **mit** Anschlussleitung 2,5m max. 48W	• alu-eloxiert • Höhe bis 300mm stufenlos einstellbar	70 g
	615 000 329 01	LED-2-Link Haltearm 300mm **ohne** Anschlussleitung		47 g
	Zubehör	**LED Trafos 24V ab Seite 222 / DALI und BLE Controller Seite 231**		

[1] Ausführung auf Anfrage

LED-2-LINK ZUBEHÖR

LED-2-Link Aufbau- und Eckprofil

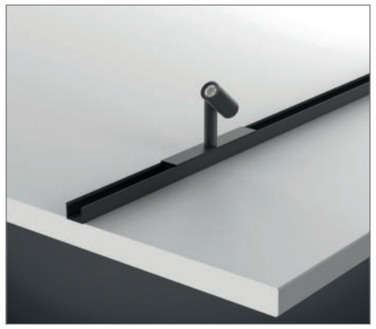



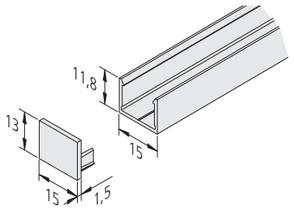

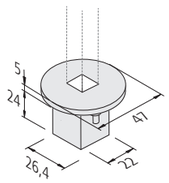

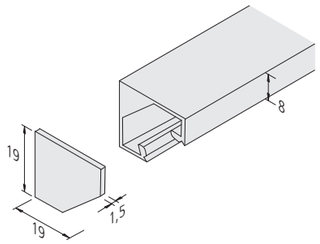

Ø 28 mm

Abbildung	Artikel-Nr.	Aufbauprofil	Hinweis	Gewicht ca.
	**615 000 316 13**	LED Aufbauprofil **15/13mm** 1m	• schwarz • **für** Abdeckprofil 15mm	190 g
	615 000 316 63	LED Aufbauprofil **15/13mm** 2,95m **5er Set**		2850 g
	615 000 310 23	Stirndeckel LED Aufbauprofil 15/13mm	• 2er Set mit Befestigungsschrauben	1 g
	615 000 300 03	Montagehülse LED Aufbauprofil schwarz	• 24mm Einbautiefe für 28mm Bohrung • mit Befestigungsschrauben	13 g
	**615 000 316 10**	LED Aufbauprofil **15/13mm** 1m	• alu-eloxiert • **für** Abdeckprofil 15mm	190 g
	615 000 316 61	LED Aufbauprofil **15/13mm** 2,95m **5er Set**		2850 g
	615 000 310 21	Stirndeckel LED Aufbauprofil 15/13mm	• 2er Set mit Befestigungsschrauben	3 g
	**615 000 300 07**	Montagehülse LED Aufbauprofil alu-eloxiert	• 24mm Einbautiefe für 28mm Bohrung • mit Befestigungsschrauben	13 g
		Eckprofil		
	**615 000 320 03**	LED Eckprofil **19mm** 1m	• schwarz • **für** Abdeckprofil 15mm	240 g
	615 000 320 63	LED Eckprofil **19mm** 2,95m **5er Set**		3600 g
	615 000 310 33	Stirndeckel LED Eckprofil 19mm	• 2er Set mit Befestigungsschrauben	3 g
	**615 000 320 01**	LED Eckprofil **19mm** 1m	• alu-eloxiert • **für** Abdeckprofil 15mm	240 g
	615 000 320 61	LED Eckprofil **19mm** 2,95m **5er Set**		3600 g
	615 000 310 31	Stirndeckel LED Eckprofil 19mm	• 2er Set mit Befestigungsschrauben	3 g
	Zubehör	**LED Trafos 24V ab Seite 222 / DALI und BLE Controller Seite 231**		

[1] Ausführung auf Anfrage

LED-2-LINK ZUBEHÖR

LED-2-Link Einfräs- und Abdeckprofile

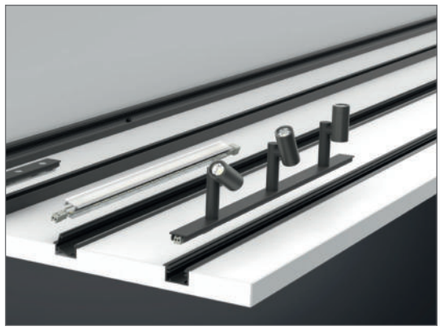


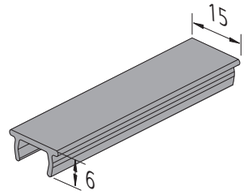

LED Abdeckprofil 15 mm

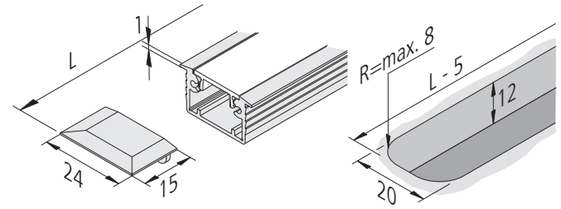

LED Einfräsprofil 24 mm

Abbildung	Artikel-Nr.	Einfräsprofil	Hinweis	Gewicht ca.
	**615 000 314 13**	LED Einfräsprofil **24/12mm** 1m	• schwarz • **für** Abdeckprofil 15mm	190 g
	615 000 314 63	LED Einfräsprofil **24/12mm** 2,95m **5er Set**		2850 g
	615 000 310 13	Stirndeckel LED Einfräsprofil 24mm	• 2er Set mit Befestigungsschrauben	1 g
	**615 000 314 10**	LED Einfräsprofil **24/12mm** 1m	• alu-eloxiert • **für** Abdeckprofil 15mm	190 g
	615 000 314 61	LED Einfräsprofil **24/12mm** 2,95m **5er Set**		2850 g
	615 000 310 11	Stirndeckel LED Einfräsprofil 24mm	• 2er Set mit Befestigungsschrauben	1 g
		Abdeckprofil		
	**615 000 328 13**	LED Abdeckprofil 15mm 1m	• schwarz • Material: Aluminium	73 g
	615 000 328 63	LED Abdeckprofil 15mm 2,95m **5er Set**		1077 g
	**615 000 328 10**	LED Abdeckprofil 15mm 1m	• alu-eloxiert • Material: Aluminium	73 g
	615 000 328 61	LED Abdeckprofil 15mm 2,95m **5er Set**		1077 g
	**215 300 601 02**	LED 24 Verbindungsleitung 0,1m	• bis **max. 60W** belastbar • weitere Infos + Längen Seite 255	3 g
	215 300 605 01	LED 24 Verbindungsleitung 0,5m		5 g
	215 300 610 01	LED 24 Verbindungsleitung 1,0m		9 g
	215 300 625 01	LED 24 Verbindungsleitung 2,5m		22 g
	Zubehör	**LED Trafos 24V ab Seite 222 / DALI und BLE Controller Seite 231**		

[1] Ausführung auf Anfrage

ZOOM

Fokussierbarer LED-Strahler

Anschluss: LED-Trafo DC 350 mA
Lebensdauer: L90/B10 ≥ 35.000 Stunden
Energieeffizienz: LED: 112 lm/W; Leuchte: **50 lm** (50 lm/W)
Farbwiedergabe: Ra/CRI > 90

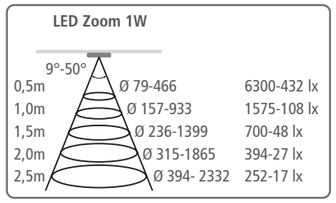

Besonderheiten:

- Höhe bis 300 mm stufenlos einstellbar
- 355° drehbar und 90° schwenkbar
- Ausstrahlungswinkel von 9° bis 50° einstellbar





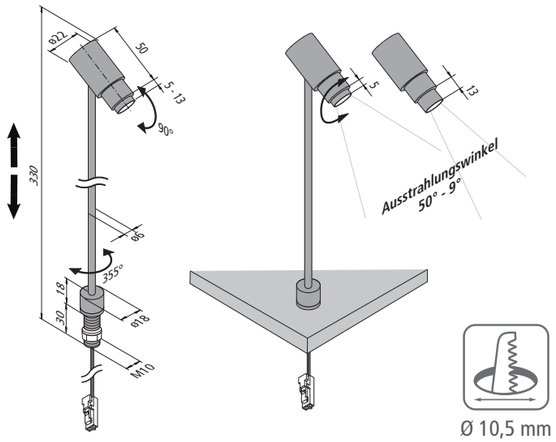

Ø 10,5 mm

Abbildung	Artikel-Nr.	Bezeichnung	Hinweis	Gewicht ca.
	**202 029 903 02**	LED Zoom 1,0W **ww** schwarz	• Lichtfarbe ww (**warm weiß**) ca. 3000K bzw. nw (**neutral weiß**) ca. 4000K • Anschlussleitung 2,5m mit LED 350-Stecker • Ausstrahlungswinkel 9 bis 50°	88 g
	202 029 903 03	LED Zoom 1,0W **nw** schwarz		88 g
	**202 029 901 02**	LED Zoom 1,0W **ww** alu-eloxiert	• Lichtfarbe ww (**warm weiß**) ca. 3000K bzw. nw (**neutral weiß**) ca. 4000K • Anschlussleitung 2,5m mit LED 350-Stecker • Ausstrahlungswinkel 9 bis 50°	88 g
	202 029 901 03	LED Zoom 1,0W **nw** alu-eloxiert		88 g
	**615 003 022 03**	Trafo LED 350/**5W** mit 5-fach Verteiler	• Netzanschlussleitung 2m mit Eurostecker • größere Trafos 350mA ab Seite 234	120 g

POINT S

Dreh- und schwenkbarer LED-Strahler

Anschluss: LED-Trafo DC 350 mA
Lebensdauer: L70/B10 ≥ 60.000 Stunden
Energieeffizienz: LED: 129 lm/W; Leuchte: **115 lm** (115 lm/W)
Farbwiedergabe: Ra/CRI > 90

Besonderheiten:

- hochwertig verarbeiteter Ganzmetallkörper
- einfache Montage mit M8x1 Gewinde



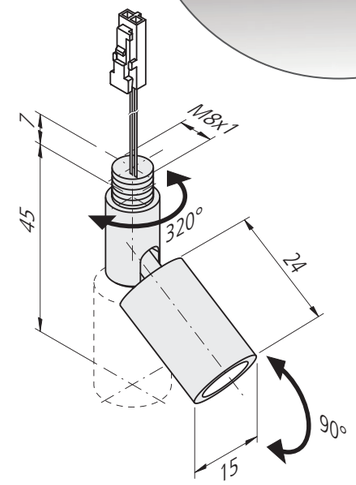





Abbildung	Artikel-Nr.	Bezeichnung	Hinweis	Gewicht ca.
	**610 017 202 02**	LED Point S 1W **ww** 20° schwarz	• Lichtfarbe ww (**warm weiß**) ca. 3000K bzw. nw (**neutral weiß**) ca. 4000K • Anschlussleitung 1,8m mit LED 350-Stecker • Ausstrahlungswinkel 20° (30° Linse beiliegend)	55 g
	610 017 201 02	LED Point S 1W **ww** 20° alu-eloxiert		55 g
	610 017 202 03	LED Point S 1W **nw** 20° schwarz		55 g
	610 017 201 03	LED Point S 1W **nw** 20° alu-eloxiert		55 g
	**215 250 610 01**	LED 350 Verbindungsleitung 1m		12 g
	215 250 620 01	LED 350 Verbindungsleitung 2m		20 g
	Zubehör	**LED Trafos 350mA ab Seite 234**		



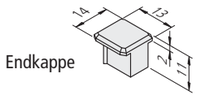

Endkappe

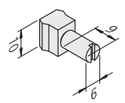

Glasbodenhalter

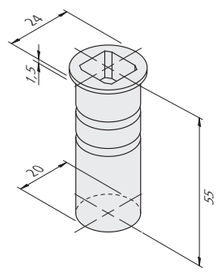

Montagehülse



Ø 20 mm

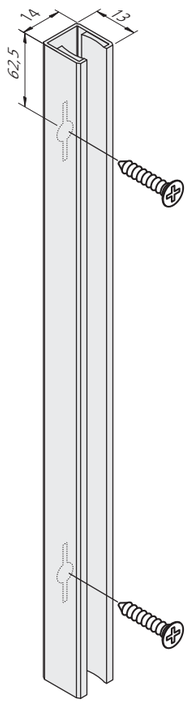

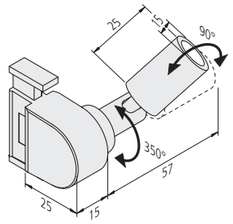

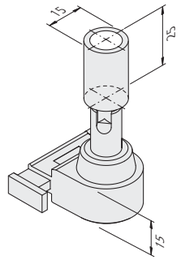

Point S

Trafo-Type	max. Anzahl
LED24/5W	1
LED24/15W	5
LED24/30W F	10
LED24/60W	18
LED24/75W (F)	21
LED24/100W	28
LED24/150W	35
LED24/200W	48
LED24/320W	66

Max. Anzahl Point S, die an den HERA LED Trafo angeschlossen werden können

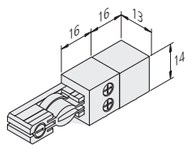

Endeinspeiser

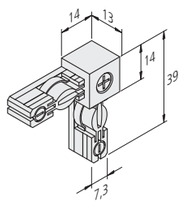

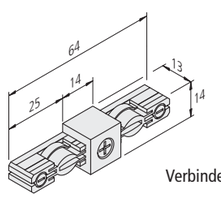

Verbinder

LED TRACK 24V

LED Stromschiene 24 V



1)

Anschluss: LED-Trafo DC 24 V
Lebensdauer: L70/B10 ≥ 50.000 Stunden
Energieeffizienz: LED: 88 lm/W; Leuchte: **80 lm** (53 lm/W)
Farbwiedergabe: Ra/CRI > 90

Besonderheiten:

- Leistung: max. 60 W pro Einspeiser
- nicht dimmbar
- **Adapter zur Stromversorgung anderer Leuchten Seite 19**





Abbildung	Artikel-Nr.	Bezeichnung	Hinweis	Gewicht ca.
	**202 025 603 02**	LED Track Point S 1,5W **ww** schwarz	• Lichtfarbe ww (**warm weiß**) ca. 3000K bzw. nw (**neutral weiß**) ca. 4000K bzw. cw (**kalt weiß**) ca. 5000K • Ausstrahlungswinkel 10° (30° Linse beiliegend)	45 g
	202 025 607 02	LED Track Point S 1,5W **ww** alu-eloxiert		45 g
	202 025 603 03	LED Track Point S 1,5W **nw** schwarz		45 g
	202 025 607 03	LED Track Point S 1,5W **nw** alu-eloxiert		45 g
	202 025 603 01	LED Track Point S 1,5W **cw** schwarz		45 g
	202 025 607 01	LED Track Point S 1,5W **cw** alu-eloxiert		45 g
	**218 000 101 03**	LED Track 300mm schwarz	• beliebig kürzbar • inkl. Befestigungsschrauben	70 g
	218 000 101 07	LED Track 300mm alu-eloxiert		70 g
	218 000 102 03	LED Track 600mm schwarz		140 g
	218 000 102 07	LED Track 600mm alu-eloxiert		140 g
	218 000 103 03	LED Track 1000mm schwarz		230 g
	218 000 103 07	LED Track 1000mm alu-eloxiert		230 g
	**218 000 201 03**	LED Track Endeinspeiser schwarz	• Anschlussleitung 2,5m mit LED 24-Stecker • **max. 60 W**	30 g
	218 000 201 07	LED Track Endeinspeiser alu-eloxiert		30 g
	**218 000 301 03**	LED Track Linienverbinder schwarz	• zur Verbindung zweier Schienen unter 180°	10 g
	218 000 301 07	LED Track Linienverbinder alu-eloxiert		10 g
	**218 000 401 03**	LED Track Eckverbinder schwarz	• zur Verbindung zweier Schienen unter 90°	10 g
	218 000 401 07	LED Track Eckverbinder alu-eloxiert		10 g
	**218 000 501 03**	LED Track Endkappe schwarz		2 g
	218 000 501 07	LED Track Endkappe alu-eloxiert		2 g
	**218 000 701 13**	LED Track Montagehülse schwarz	• 55mm Einbautiefe für 20mm Bohrung	11 g
	218 000 701 17	LED Track Montagehülse alu-eloxiert		11 g
	**218 000 601 00**	LED Track Glasbodenhalter	• zur Auflage von Glasböden	2 g
	Zubehör	**LED Trafos 24V ab Seite 222**		

[1] Ausführung auf Anfrage





TRACK SPOT

Dimmbarer Spot für LED Track

Anschluss: LED-Trafo DC 24 V
Lebensdauer: L70/B10 ≥ 60.000 Stunden
Energieeffizienz: LED 120 lm/W; Leuchte: **308 lm** (40 lm/W)
Farbwiedergabe: Ra/CRI > 90

LED Track Spot

		ww	nw
10°-40°			
0,5m	Ø 87-364	19760-2960 lx	21248-3184 lx
1,0m	Ø 175-728	4940-740 lx	5312-796 lx
1,5m	Ø 262-1092	2196-329 lx	2361-354 lx
2,0m	Ø 350-1456	1235-185 lx	1328-199 lx
2,5m	Ø 437-1820	790-118 lx	850-127 lx

Besonderheiten:

- Ausstrahlungswinkel von 10° bis 40° einstellbar
- dimmbar am Strahler

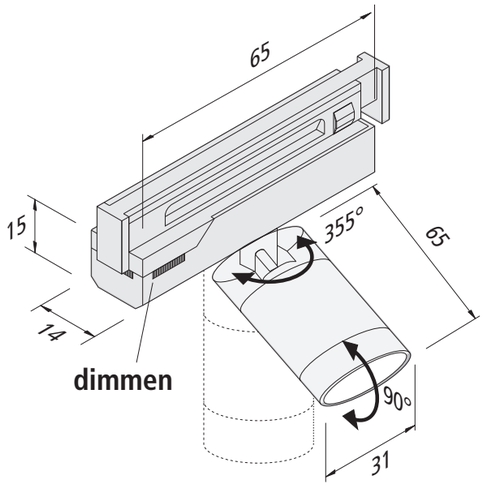



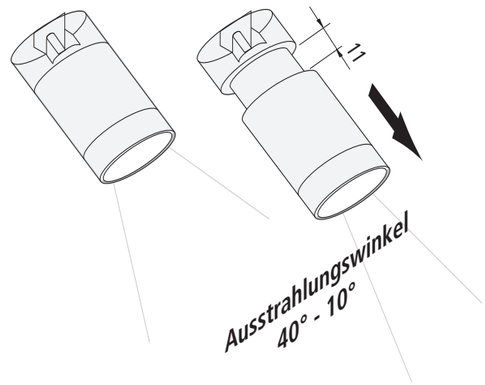

Track Spot

Trafo-Type	max. Anzahl
LED24/15W	2
LED24/30W	4
LED24/30W F	4
LED24/60W	7
LED24/75W	7
LED24/75W F	9
LED24/100W	12
LED24/150W	19

Abbildung	Artikel-Nr.	Bezeichnung	Hinweis	Gewicht ca.
	**202 028 140 02**	LED Track Spot 7,7W **xw** schwarz	• Lichtfarbe xw (**extra warm weiß**) ca. 2700K bzw. ww (**warm weiß**) ca. 3000K bzw. nw (**neutral weiß**) ca. 4000K • Ausstrahlungswinkel von 10° bis 40° einstellbar • dimmbar am Strahler	108 g
	202 028 130 02	LED Track Spot 7,7W **ww** schwarz		108 g
	202 028 130 03	LED Track Spot 7,7W **ww** alu-eloxiert		108 g
	202 028 170 02	LED Track Spot 7,7W **nw** schwarz		108 g
	202 028 170 03	LED Track Spot 7,7W **nw** alu-eloxiert		108 g
	Zubehör	**LED Track + Einspeiser ab Seite 191**		

GLASCLIP

Clipbare Glasbodenbeleuchtung Up + Down

LED 24 | IP 20 | 100°

Anschluss: LED-Trafo DC 24 V
Lebensdauer: L90/B10 ≥ 30.000 Stunden
Energieeffizienz: LED: 110 lm/W; Leuchte: **90 lm** (75 lm/W)
Farbwiedergabe: Ra/CRI > 80

Glasclip

		ww	nw
100°			
0,5m	Ø 1192	140 lx	152 lx
1,0m	Ø 2384	35 lx	38 lx
1,5m	Ø 3575	16 lx	17 lx
2,0m	Ø 4767	9 lx	10 lx
2,5m	Ø 5959	6 lx	6 lx

Besonderheiten:

- für Glasböden von 6 bis 8 mm

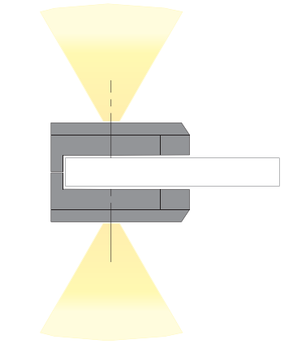



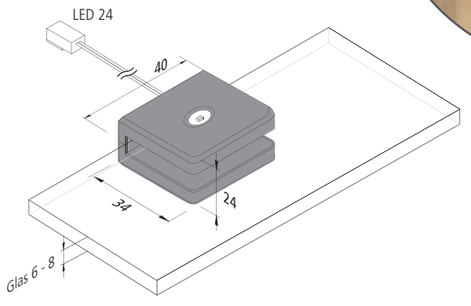

Abbildung	Artikel-Nr.	Bezeichnung	Hinweis	Gewicht ca.
	**202 030 030 02**	LED Glasclip 1,2W ww schwarz	• Lichtfarbe ww **(warm weiß)** ca. 3000K • Anschlussleitung 2,5m mit LED 24-Stecker	42 g
	202 030 080 02	LED Glasclip 1,2W ww edelstahloptik		42 g
	202 030 030 01	LED Glasclip 1,2W nw schwarz	• Lichtfarbe nw **(neutral weiß)** ca. 4000K • Anschlussleitung 2,5m mit LED 24-Stecker	42 g
	202 030 080 01	LED Glasclip 1,2W nw edelstahloptik		42 g
	**215 300 610 01**	LED 24 Verbindungsleitung 1,0m	• bis **max. 60W** belastbar • weitere Infos + Längen Seite 255	9 g
	215 300 625 01	LED 24 Verbindungsleitung 2,5m		22 g
	**206 040 011 01**	Trafo LED 24/ **15W** DC 24V	• Netzanschlussleitung 2m mit Eurostecker • mit 12-fach Verteiler	167 g
	206 040 012 01	Trafo LED 24/ **30W** DC 24V		330 g

LUGANO

LED-Aufbauleuchte mit homogenem Flächenlicht

HERA LED GARANTIE 5 JAHRE

LED 24 | IP 20 | 110°

Anschluss: LED-Trafo DC 24 V
Lebensdauer: L70/B10 ≥ 60.000 Stunden
Energieeffizienz: LED: 107 lm/W; Leuchte: **495 / 660 / 990 / 1293 lm** (51 lm/W)
Farbwiedergabe: Ra/CRI > 95

Besonderheiten:

- keine sichtbaren Lichtpunkte

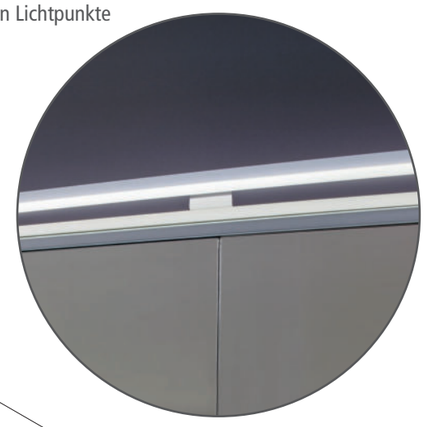



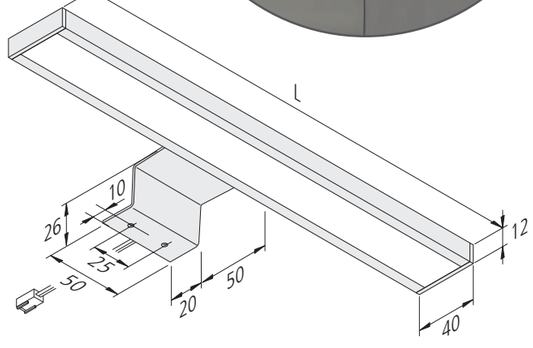



Abbildung	Artikel-Nr.	Bezeichnung	Hinweis	Gewicht ca.
	**610 016 401 02**	Lugano 450mm 8,0W ww alu-eloxiert	• Lichtfarbe ww (**warm weiß**) ca. 3000K • Anschlussleitung 2,3m mit LED 24-Stecker	290 g
	610 016 402 02	Lugano 600mm 10,9W ww alu-eloxiert		370 g
	610 016 404 02	Lugano 900mm 16,6W ww alu-eloxiert		500 g
	610 016 403 02	Lugano 1200mm 21,8W ww alu-eloxiert		630 g
	610 016 401 03	Lugano 450mm 8,0W nw alu-eloxiert	• Lichtfarbe nw (**neutral weiß**) ca. 4000K • Anschlussleitung 2,3m mit LED 24-Stecker	290 g
	610 016 402 03	Lugano 600mm 10,9W nw alu-eloxiert		370 g
	610 016 404 03	Lugano 900mm 16,6W nw alu-eloxiert		500 g
	610 016 403 03	Lugano 1200mm 21,8W nw alu-eloxiert		630 g
	**215 300 610 01**	LED 24 Verbindungsleitung 1,0m	• bis **max. 60W** belastbar • weitere Infos + Längen Seite 255	9 g
	215 300 625 01	LED 24 Verbindungsleitung 2,5m		22 g
	**206 040 011 01**	Trafo LED 24/ **15W** DC 24V	• Netzanschlussleitung 2m mit Eurostecker • mit 12-fach Verteiler	167 g
	206 040 012 01	Trafo LED 24/ **30W** DC 24V		330 g

UNTER-
BAULEUCHTEN

UNTERBAULEUCHTEN

Unterbauleuchten sind eine smarte Lösung, um mittels nachträglicher Montage leuchtende Akzente in ein Ambiente zu zaubern.



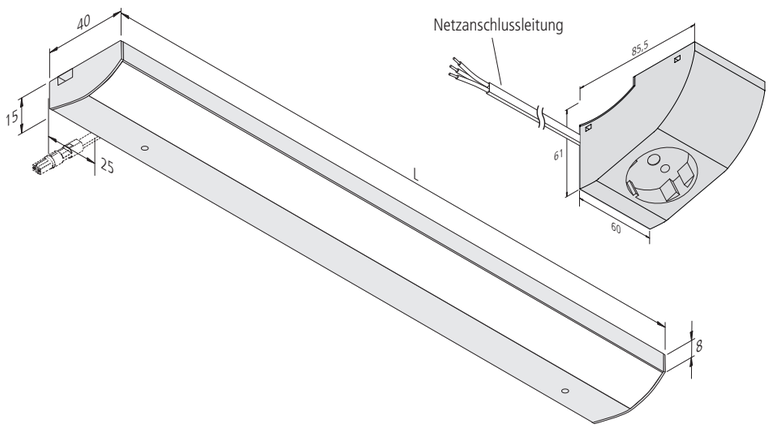

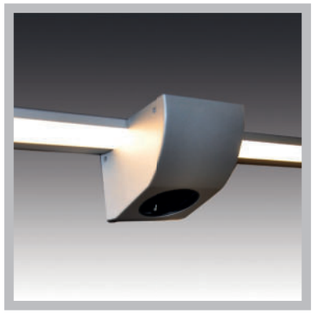



HVLCS 46

Wattage	L	Anzahl *
10 W	600	30
15 W	900	20
18 W	1200	16

* Maximal zulässige Anzahl der Leuchten je Lichtband (maximal 3 Lichtbänder, HVLCS V 6-fach Verteiler max. 2,5A gesamt) an einem N-Automaten 16A, einpolig, Typ B

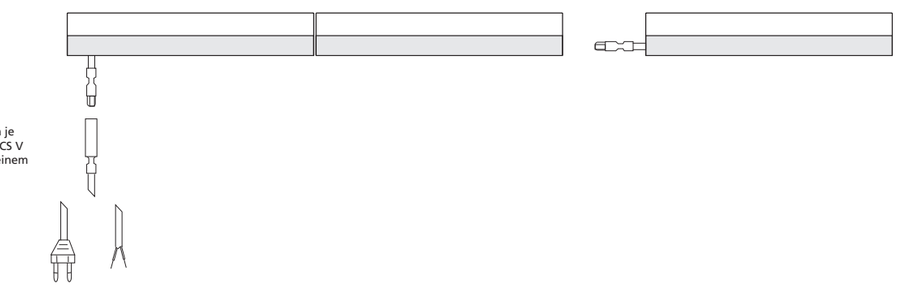

HVLCS 43 HVLCS 42

NEU

DYNAMIC MODULITE SMART

LED-Unterbauleuchte mit Flächenlicht und einstellbarer Lichtfarbe für 230 V

HVLCS · IP 20

Anschluss: 220 - 240V / 50 - 60Hz
Lebensdauer: L70/B10 ≥ 54.000 Stunden
Energieeffizienz: LED: 122 lm/W; Leuchte: **1583 lm/m** (95 lm/W)
Farbwiedergabe: Ra/CRI > 90

Dynamic LED ModuLite Smart 1m

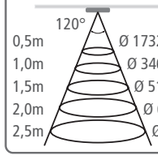

		xw	cw
0,5m	Ø 1732	1360 lx	1480 lx
1,0m	Ø 3464	340 lx	370 lx
1,5m	Ø 5196	151 lx	164 lx
2,0m	Ø 6928	85 lx	93 lx
2,5m	Ø 8660	54 lx	59 lx

Besonderheiten:

- integrierte HVLCS Steckverbindung im Gehäuse für abstandfreie Lichtbänder (max. 300W)
- keine sichtbaren Lichtpunkte
- mit integriertem Dynamic Smart Controller
- dimmbar
- Lichtfarbe zwischen 2700K (xw) und 5000K (cw) einstellbar mit verschiedenen Fernbedienungen



Abbildung	Artikel-Nr.	Bezeichnung	Hinweis	Gewicht ca.
	**202 025 835 02**	Dynamic ModuLite Smart 600mm 10W weiß NEU	• Lichtfarbe einstellbar zwischen ca. 2700K und 5000K • ohne Schalter // **weiß** • HVLCS Stecker und HVLCS Buchse integriert • **Netzanschlussleitung und Smart-Sender bitte separat bestellen**	260 g
	202 025 836 02	Dynamic ModuLite Smart 900mm 15W weiß NEU		365 g
	202 025 837 02	Dynamic ModuLite Smart 1200mm 18W weiß NEU		450 g
	**202 025 835 03**	Dynamic ModuLite Smart 600mm 10W schwarz NEU	• Lichtfarbe einstellbar zwischen ca. 2700K und 5000K • ohne Schalter // **schwarz** • HVLCS Stecker und HVLCS Buchse integriert • **Netzanschlussleitung und Smart-Sender bitte separat bestellen**	260 g
	202 025 836 03	Dynamic ModuLite Smart 900mm 15W schwarz NEU		365 g
	202 025 837 03	Dynamic ModuLite Smart 1200mm 18W schwarz NEU		450 g
	**202 025 835 01**	Dynamic ModuLite Smart 600mm 10W alu-eloxiert NEU	• Lichtfarbe einstellbar zwischen ca. 2700K und 5000K • ohne Schalter // **alu-eloxiert** • HVLCS Stecker und HVLCS Buchse integriert • **Netzanschlussleitung und Smart-Sender bitte separat bestellen**	260 g
	202 025 836 01	Dynamic ModuLite Smart 900mm 15W alu-eloxiert NEU		365 g
	202 025 837 01	Dynamic ModuLite Smart 1200mm 18W alu-eloxiert NEU		450 g
	**615 000 524 07**	Steckdose ModuLite alu-eloxiert	• 1,8m Netzanschlussleitung mit Aderendhülsen und montierbarem Stecker • an jeder Stelle über der ModuLite montierbar	310 g
	615 000 506 33	**4-Kanal**-Funkfernbedienung Smart System	• inkl. Batterie • mit Wandhalterung	91 g
	615 000 506 73	**3-Kanal H-iDrive**-Funkfernbedienung Smart System	• inkl. Batterie	165 g
	220 990 804 30	Magnetsockel + Wandplatte **H-iDrive**	• zum Schrauben und Kleben	131 g
	**215 440 220 02**	HVLCS 42/2000 Netzanschlussl. AE 2m	• mit Aderendhülsen	70 g
	215 440 320 01	HVLCS 43/2000 Netzanschlussl. Euro 2m	• mit Eurostecker	90 g
	215 440 601 01	HVLCS 46/ 150 Verbindungsleitung 0,15m	• **für Eckmontage oder bei Montage der Leuchten auf Abstand**	20 g
	215 440 605 01	HVLCS 46/ 500 Verbindungsleitung 0,5m		30 g
	215 440 610 01	HVLCS 46/1000 Verbindungsleitung 1m		45 g
	215 440 615 01	HVLCS 46/1500 Verbindungsleitung 1,5m		60 g
	215 440 620 01	HVLCS 46/2000 Verbindungsleitung 2m		75 g



Besonderheiten:

- integrierte HVLCS Steckverbindung im Gehäuse für abstandfreie Lichtbänder (max. 300W)
- mit integriertem Schalter
- nicht dimmbar

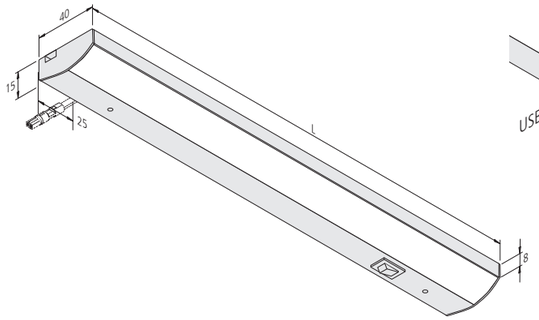

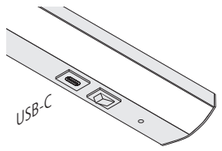

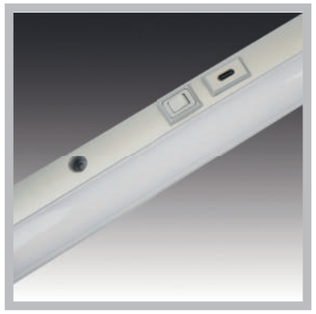



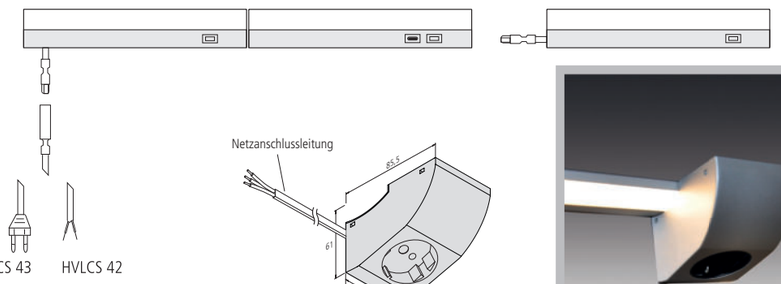

Wattage	L	Anzahl *
5 W	300	60
8 W	450	36
10 W	600	30
15 W	900	20
18 W	1200	16

* Maximal zulässige Anzahl der Leuchten je Lichtband (maximal 3 Lichtbänder, HVLCS V 6-fach Verteiler max. 2,5A gesamt) an einem N-Automaten 16A, einpolig, Typ B

MODULITE F

Flache LED-Unterbauleuchte für 230V

HVLCS · IP 20

Anschluss: 220 - 240V / 50 - 60Hz
Lebensdauer: L70/B10 ≥ 60.000 Stunden
Energieeffizienz: LED: 122 lm/W; Leuchte: **1583 lm/m** (95 lm/W)
Farbwiedergabe: Ra/CRI > 90

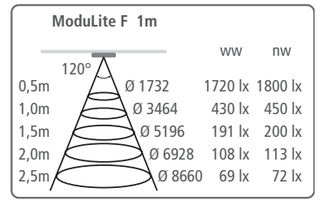

Abbildung	Artikel-Nr.	Bezeichnung	Hinweis	Gewicht ca.
	**202 025 801 12**	LED ModuLite F 450mm 8W ww	• Lichtfarbe ww (**warm weiß**) ca. 3000K • inkl. Schalter // weiß • HVLCS Stecker und HVLCS Buchse integriert • **Netzanschlussleitungen bitte separat bestellen**	195 g
	202 025 802 12	LED ModuLite F 600mm 10W ww		260 g
	202 025 803 12	LED ModuLite F 900mm 15W ww		390 g
	202 025 804 12	LED ModuLite F 1200mm 18W ww		520 g
	202 025 801 13	LED ModuLite F 450mm 8W nw	• Lichtfarbe nw (**neutral weiß**) ca. 4000K • inkl. Schalter // weiß • HVLCS Stecker und HVLCS Buchse integriert • **Netzanschlussleitungen bitte separat bestellen**	195 g
	202 025 802 13	LED ModuLite F 600mm 10W nw		260 g
	202 025 803 13	LED ModuLite F 900mm 15W nw		390 g
	202 025 804 13	LED ModuLite F 1200mm 18W nw		520 g
	**202 025 801 32**	LED ModuLite F 450mm 8W ww	• Lichtfarbe ww (**warm weiß**) ca. 3000K • inkl. Schalter // schwarz • HVLCS Stecker und HVLCS Buchse integriert • **Netzanschlussleitungen bitte separat bestellen**	195 g
	202 025 802 32	LED ModuLite F 600mm 10W ww		260 g
	202 025 803 32	LED ModuLite F 900mm 15W ww		390 g
	202 025 804 32	LED ModuLite F 1200mm 18W ww		520 g
	202 025 801 33	LED ModuLite F 450mm 8W nw	• Lichtfarbe nw (**neutral weiß**) ca. 4000K • inkl. Schalter // schwarz • HVLCS Stecker und HVLCS Buchse integriert • **Netzanschlussleitungen bitte separat bestellen**	195 g
	202 025 802 33	LED ModuLite F 600mm 10W nw		260 g
	202 025 803 33	LED ModuLite F 900mm 15W nw		390 g
	202 025 804 33	LED ModuLite F 1200mm 18W nw		520 g
	**202 025 800 02**	LED ModuLite F 300mm 5W ww	• Lichtfarbe ww (**warm weiß**) ca. 3000K • inkl. Schalter // alu-eloxiert • HVLCS Stecker und HVLCS Buchse integriert • **Netzanschlussleitungen bitte separat bestellen**	140 g
	202 025 801 02	LED ModuLite F 450mm 8W ww		195 g
	202 025 802 02	LED ModuLite F 600mm 10W ww		260 g
	202 025 803 02	LED ModuLite F 900mm 15W ww		390 g
	202 025 804 02	LED ModuLite F 1200mm 18W ww		520 g
	202 025 800 03	LED ModuLite F 300mm 5W nw	• Lichtfarbe nw (**neutral weiß**) ca. 4000K • inkl. Schalter // alu-eloxiert • HVLCS Stecker und HVLCS Buchse integriert • **Netzanschlussleitungen bitte separat bestellen** • **Version 6500K auf Anfrage**	140 g
	202 025 801 03	LED ModuLite F 450mm 8W nw		195 g
	202 025 802 03	LED ModuLite F 600mm 10W nw		260 g
	202 025 803 03	LED ModuLite F 900mm 15W nw		390 g
	202 025 804 03	LED ModuLite F 1200mm 18W nw		520 g
	**202 025 850 02**	ModuLite F-USB 900mm 15W ww	• Lichtfarbe ww (**warm weiß**) ca. 3000K • inkl. Schalter // alu-eloxiert • HVLCS Stecker und HVLCS Buchse integriert • **Netzanschlussleitungen bitte separat bestellen** • **inkl. USB-C Steckdose Fast Charging**	400 g
	202 025 851 02	ModuLite F-USB 1200mm 18W ww		530 g
	202 025 850 03	ModuLite F-USB 900mm 15W nw	• Lichtfarbe nw (**neutral weiß**) ca. 4000K • inkl. Schalter // alu-eloxiert • HVLCS Stecker und HVLCS Buchse integriert • **Netzanschlussleitungen bitte separat bestellen** • **inkl. USB-C Steckdose Fast Charging**	400 g
	202 025 851 03	ModuLite F-USB 1200mm 18W nw		530 g
	**615 000 524 07**	Steckdose ModuLite alu-eloxiert	• 1,8m Netzanschlussleitung mit Aderendhülsen und montierbarem Stecker • an jeder Stelle über der ModuLite montierbar	310 g
	**215 440 220 02**	HVLCS 42/2000 Netzanschlussl. AE 2m	• mit Aderendhülsen	70 g
	215 440 320 01	HVLCS 43/2000 Netzanschlussl. Euro 2m	• mit Eurostecker	90 g
	215 440 601 01	HVLCS 46/ 150 Verbindungsleitung 0,15m	• **für Eckmontage oder bei Montage der Leuchten auf Abstand**	20 g
	215 440 605 01	HVLCS 46/ 500 Verbindungsleitung 0,5m		30 g
	215 440 610 01	HVLCS 46/1000 Verbindungsleitung 1m		45 g
	215 440 615 01	HVLCS 46/1500 Verbindungsleitung 1,5m		60 g
	215 440 620 01	HVLCS 46/2000 Verbindungsleitung 2m		75 g



TOP-STICK FMK / TOP-STICK FMT

Flache LED-Unterbauleuchte mit homogenem Flächenlicht

HERA LED GARANTIE 5 JAHRE

LED 24 | IP 20

Anschluss: LED-Trafo DC 24 V
Lebensdauer: L70/B10 ≥ 60.000 Stunden
Energieeffizienz: LED 107 lm/W; Leuchte: **1135 lm/m** (63 lm/W)
Farbwiedergabe: Ra/CRI > 95

Top-Stick FMK / FMT 1m

		ww	nw
110°			
0,5m	Ø 1428	2064 lx	2160 lx
1,0m	Ø 2856	516 lx	540 lx
1,5m	Ø 4284	229 lx	240 lx
2,0m	Ø 5717	129 lx	135 lx
2,5m	Ø 7141	83 lx	86 lx

Besonderheiten:

- nur 8 mm Aufbauhöhe
- keine sichtbaren Lichtpunkte
- Version FMT mit Touch-Dimmer (zum Schalten und Dimmen) mit Memory-Funktion (nach Netztrennung wird der vorherige Dimmzustand wieder hergestellt)

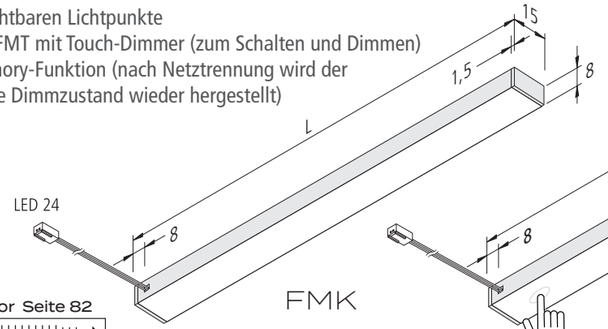

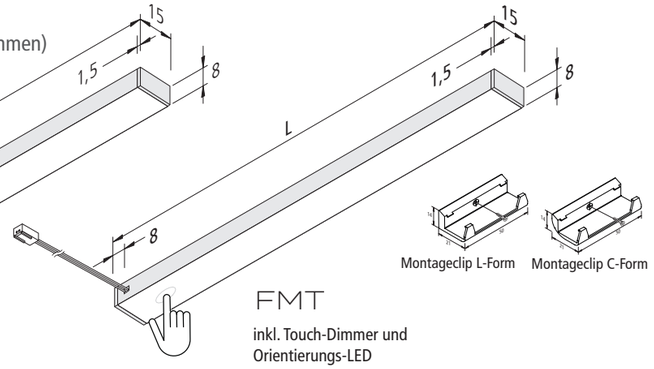

inkl. Touch-Dimmer und Orientierungs-LED

Konfigurator Seite 82

Abbildung	Artikel-Nr.	Bezeichnung	Hinweis	Gewicht ca.
	**610 014 271 02**	LED Top-Stick FMK 450mm 8,0W ww	• Lichtfarbe ww (**warm weiß**) ca. 3000K • Anschlussleitung 2,5m mit LED 24-Stecker (Leitungsaustritt hinten) • alu-eloxiert	80 g
	610 014 272 02	LED Top-Stick FMK 600mm 10,9W ww		95 g
	610 014 273 02	LED Top-Stick FMK 900mm 16,6W ww		130 g
	610 014 274 02	LED Top-Stick FMK 1200mm 21,8W ww		165 g
	610 014 271 03	LED Top-Stick FMK 450mm 8,0W nw	• Lichtfarbe nw (**neutral weiß**) ca. 4000K • Anschlussleitung 2,5m mit LED 24-Stecker (Leitungsaustritt hinten) • alu-eloxiert	80 g
	610 014 272 03	LED Top-Stick FMK 600mm 10,9W nw		95 g
	610 014 273 03	LED Top-Stick FMK 900mm 16,6W nw		130 g
	610 014 274 03	LED Top-Stick FMK 1200mm 21,8W nw		165 g
	**610 014 271 22**	LED Top-Stick FMT 450mm 7,1W ww	• Lichtfarbe ww (**warm weiß**) ca. 3000K • Anschlussleitung 2,5m mit LED 24-Stecker (Leitungsaustritt hinten) • alu-eloxiert • **inkl. Touch-Dimmer und Orientierungs-LED**	80 g
	610 014 272 22	LED Top-Stick FMT 600mm 10,0W ww		95 g
	610 014 273 22	LED Top-Stick FMT 900mm 15,6W ww		130 g
	610 014 274 22	LED Top-Stick FMT 1200mm 20,9W ww		165 g
	610 014 271 23	LED Top-Stick FMT 450mm 7,1W nw	• Lichtfarbe nw (**neutral weiß**) ca. 4000K • Anschlussleitung 2,5m mit LED 24-Stecker (Leitungsaustritt hinten) • alu-eloxiert • **inkl. Touch-Dimmer und Orientierungs-LED**	80 g
	610 014 272 23	LED Top-Stick FMT 600mm 10,0W nw		95 g
	610 014 273 23	LED Top-Stick FMT 900mm 15,6W nw		130 g
	610 014 274 23	LED Top-Stick FMT 1200mm 20,9W nw		165 g
	**202 040 124 01**	Montageclip Aufbauprofil 15/8mm Metall	• 1er Set mit Befestigungsschraube	1 g
	**202 040 122 01**	Montageclip Aufbauprofil 15/8mm transparent für Griffmuldenprofil **L-Form**	• 2er Set mit Befestigungsschrauben	11 g
	202 040 123 01	Montageclip Aufbauprofil 15/8mm transparent für Griffmuldenprofil **C-Form**		10 g
	**213 041 301 03**	Innenecke Aufbauprofil 15/8mm schwarz	• In Kombination mit dem Montageclip für Griffmuldenprofile L- oder C-Form	2 g
	213 041 301 01	Innenecke Aufbauprofil 15/8mm alu-eloxiert		2 g
	213 041 300 03	Außenecke Aufbauprofil 15/8mm schwarz		2 g
	213 041 300 01	Außenecke Aufbauprofil 15/8mm alu-eloxiert		2 g
	Zubehör	**LED Trafos 24V ab Seite 222 / Dimm-Controller Seite 230**		









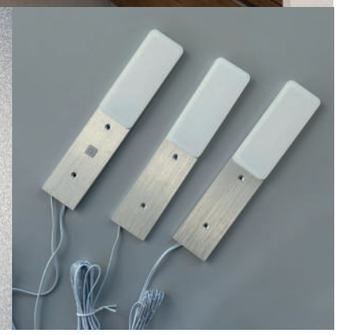

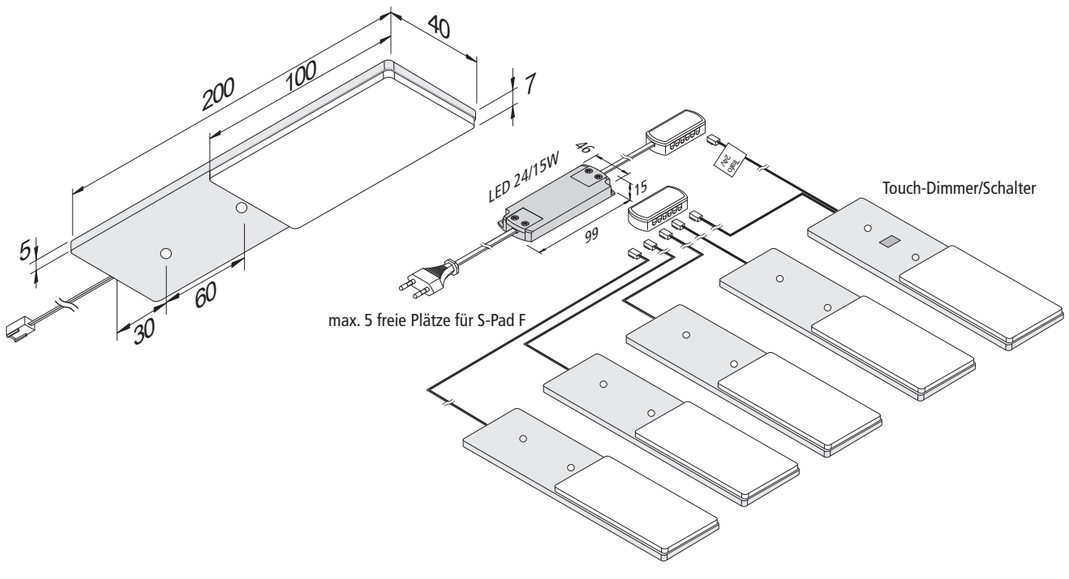

S-PAD F

Flache LED-Unterbauleuchte aus Metall mit Touch-Dimmer

LED 24 | IP 20

Anschluss: LED-Trafo DC 24V
Lebensdauer: L70/B10 ≥ 54.000 Stunden
Energieeffizienz: LED 150 lm/W; Leuchte: **270 lm** (90 lm/W)
Farbwiedergabe: Ra/CRI > 90

S-Pad F

		ww	nw
115°			
0,5m	Ø 1570	348 lx	348 lx
1,0m	Ø 3139	87 lx	87 lx
1,5m	Ø 4709	39 lx	39 lx
2,0m	Ø 6279	22 lx	22 lx
2,5m	Ø 7848	14 lx	14 lx

Besonderheiten:

- im Set dimmbar mit Touch-Dimmer (zum Schalten und Dimmen) mit Memory-Funktion (nach Netztrennung wird der vorherige Dimmzustand wieder hergestellt)





Abbildung	Artikel-Nr.	Bezeichnung	Hinweis	Gewicht ca.
	202 034 903 02	S-Pad F 3W **ww** schwarz	• Lichtfarbe ww (**warm weiß**) ca. 3000K bzw. nw (**neutral weiß**) ca. 4000K • Anschlussleitung 2,4m mit LED 24-Stecker	111 g
	202 034 900 02	S-Pad F 3W **ww** alu		111 g
	202 034 903 03	S-Pad F 3W **nw** schwarz		111 g
	202 034 900 03	S-Pad F 3W **nw** alu		111 g
	202 034 903 12	S-Pad F 3W **ww** mit Touch-Dimmer schwarz	• Lichtfarbe ww (**warm weiß**) ca. 3000K bzw. nw (**neutral weiß**) ca. 4000K • Anschlussleitung 2,4m mit LED 24-Stecker • inkl. Touch-Dimmer	121 g
	202 034 900 12	S-Pad F 3W **ww** mit Touch-Dimmer alu		121 g
	202 034 903 13	S-Pad F 3W **nw** mit Touch-Dimmer schwarz		121 g
	202 034 900 13	S-Pad F 3W **nw** mit Touch-Dimmer alu		121 g
	202 034 923 02	**2er Set** S-Pad F 3W **ww** mit Touch-Dimmer schwarz	• Lichtfarbe ww (**warm weiß**) ca. 3000K bzw. nw (**neutral weiß**) ca. 4000K • Anschlussleitung 2,4m mit LED 24-Stecker • inkl. Touch-Dimmer • **inkl. Trafo 6W**	422 g
	202 034 920 02	**2er Set** S-Pad F 3W **ww** mit Touch-Dimmer alu		422 g
	202 034 923 03	**2er Set** S-Pad F 3W **nw** mit Touch-Dimmer schwarz		422 g
	202 034 920 03	**2er Set** S-Pad F 3W **nw** mit Touch-Dimmer alu		422 g
	202 034 933 02	**3er Set** S-Pad F 3W **ww** mit Touch-Dimmer schwarz	• Lichtfarbe ww (**warm weiß**) ca. 3000K bzw. nw (**neutral weiß**) ca. 4000K • Anschlussleitung 2,4m mit LED 24-Stecker • inkl. Touch-Dimmer • **inkl. Trafo 12W** (bis 4 Leuchten erweiterbar)	564 g
	202 034 930 02	**3er Set** S-Pad F 3W **ww** mit Touch-Dimmer alu		564 g
	202 034 933 03	**3er Set** S-Pad F 3W **nw** mit Touch-Dimmer schwarz		564 g
	202 034 930 03	**3er Set** S-Pad F 3W **nw** mit Touch-Dimmer alu		564 g
	202 034 953 02	**5er Set** S-Pad F 3W **ww** mit Touch-Dimmer schwarz	• Lichtfarbe ww (**warm weiß**) ca. 3000K bzw. nw (**neutral weiß**) ca. 4000K • Anschlussleitung 2,4m mit LED 24-Stecker • inkl. Touch-Dimmer • **inkl. Trafo 15W**	689 g
	202 034 950 02	**5er Set** S-Pad F 3W **ww** mit Touch-Dimmer alu		689 g
	202 034 953 03	**5er Set** S-Pad F 3W **nw** mit Touch-Dimmer schwarz		689 g
	202 034 950 03	**5er Set** S-Pad F 3W **nw** mit Touch-Dimmer alu		689 g





reddot design award

U-PAD F

Flache Design-Unterbauleuchte

LED 24 | IP 20 | 40-60 cm

Anschluss: LED-Trafo DC 24V
Lebensdauer: L70/B10 ≥ 54.000 Stunden
Energieeffizienz: Leuchte: **210 lm** (34 lm/W)
Farbwiedergabe: Ra/CRI > 90

U-Pad F

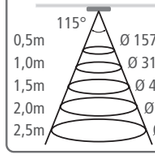

		ww	nw
0,5m	Ø 1570	272 lx	324 lx
1,0m	Ø 3139	68 lx	81 lx
1,5m	Ø 4709	30 lx	36 lx
2,0m	Ø 6279	17 lx	20 lx
2,5m	Ø 7848	11 lx	13 lx

Besonderheiten:

- im Set dimmbar mit berührungslosem IR-Dimmer (zum Schalten und Dimmen) mit Memory-Funktion (nach Netztrennung wird der vorherige Dimmzustand wieder hergestellt)

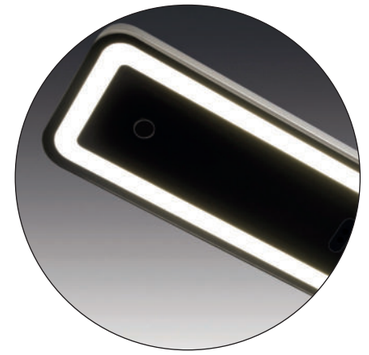

Abbildung	Artikel-Nr.	Bezeichnung	Hinweis	Gewicht ca.
	202 033 103 02	U-Pad F 6,5W **ww** schwarz	• Lichtfarbe ww (**warm weiß**) ca. 3000K bzw. nw (**neutral weiß**) ca. 4000K • Anschlussleitung 2,5m mit LED 24-Stecker	190 g
	202 033 103 03	U-Pad F 6,5W **nw** schwarz		190 g
	202 033 103 12	U-Pad F 6,5W **ww** schwarz **mit Dimmer**	• inkl. berührungslosem IR-Dimmer	200 g
	202 033 103 13	U-Pad F 6,5W **nw** schwarz **mit Dimmer**		200 g
	202 033 123 02	**2er Set** U-Pad F 6,5W **ww** schwarz mit Dimmer + Trafo 20W	• Lichtfarbe ww (**warm weiß**) ca. 3000K bzw. nw (**neutral weiß**) ca. 4000K • Anschlussleitung 2,5m mit LED 24-Stecker • inkl. berührungslosem IR-Dimmer • inkl. Trafo	635 g
	202 033 123 03	**2er Set** U-Pad F 6,5W **nw** schwarz mit Dimmer + Trafo 20W		635 g
	202 033 133 02	**3er Set** U-Pad F 6,5W **ww** schwarz mit Dimmer + Trafo 40W		825 g
	202 033 133 03	**3er Set** U-Pad F 6,5W **nw** schwarz mit Dimmer + Trafo 40W		825 g
	202 033 153 02	**5er Set** U-Pad F 6,5W **ww** schwarz mit Dimmer + Trafo 40W		1205 g
	202 033 153 03	**5er Set** U-Pad F 6,5W **nw** schwarz mit Dimmer + Trafo 40W		1205 g

ADD-ON MINI

Flache LED-Unterbauleuchte mit homogenem Flächenlicht

HERA LED GARANTIE 5 JAHRE

Anschluss: LED-Trafo DC 24 V
Lebensdauer: L70/B10 ≥ 60.000 Stunden
Energieeffizienz: LED: 120 lm/W Leuchte: **280 lm** (65 lm/W)
Farbwiedergabe: Ra/CRI > 95

ADD-ON Mini

	110°		ww	nw
0,5m		Ø 1428	453 lx	466 lx
1,0m		Ø 2856	113 lx	117 lx
1,5m		Ø 4284	50 lx	52 lx
2,0m		Ø 5713	28 lx	29 lx
2,5m		Ø 7141	18 lx	19 lx

Besonderheiten:

- nur 8 mm Aufbauhöhe
- keine sichtbaren Lichtpunkte
- im Set dimmbar mit Touch Controller mit Memory-Funktion (nach Netztrennung wird der vorherige Dimmzustand wieder hergestellt)





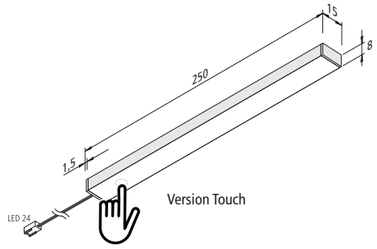

Abbildung	Artikel-Nr.	Bezeichnung	Hinweis	Gewicht ca.
	**610 012 221 02**	LED ADD-ON Mini 4,3W ww alu-eloxiert	• Lichtfarbe ww (**warm weiß**) ca. 3000K bzw. nw (**neutral weiß**) ca. 4000K • Anschlussleitung 2,5m mit LED 24-Stecker	55 g
	610 012 221 03	LED ADD-ON Mini 4,3W nw alu-eloxiert		55 g
	**610 548 232 01**	**3er Set** LED ADD-ON Mini 4,3W ww alu-eloxiert	• Lichtfarbe ww (**warm weiß**) ca. 3000K bzw. nw (**neutral weiß**) ca. 4000K • inkl. Trafo LED 24/15W	330 g
	610 548 233 01	**3er Set** LED ADD-ON Mini 4,3W nw alu-eloxiert		330 g
	**610 548 232 21**	**3er Set** LED ADD-ON Mini 4,3W ww alu-eloxiert **mit Touch-Dimmer**	• Lichtfarbe ww (**warm weiß**) ca. 3000K bzw. nw (**neutral weiß**) ca. 4000K • inkl. Trafo LED 24/15W + Dimm-Controller **Touch**	400 g
	610 548 233 21	**3er Set** LED ADD-ON Mini 4,3W nw alu-eloxiert **mit Touch-Dimmer**		400 g
	**215 300 610 01**	LED 24 Verbindungsleitung 1,0m	• bis **max. 60W** belastbar	9 g
	215 300 625 01	LED 24 Verbindungsleitung 2,5m		22 g
	**206 040 011 01**	Trafo LED 24/ **15W** DC 24V	• Netzanschlussleitung 2m mit Eurostecker • mit 12-fach Verteiler	167 g
	206 040 012 01	Trafo LED 24/ **30W** DC 24V		330 g

DYNAMIC SKY

Flache LED-Unterbauleuchte mit großer Lichtfläche und einstellbarer Lichtfarbe

Anschluss: LED-Trafo DC 24 V
Lebensdauer: L70/B10 ≥ 50.000 Stunden
Energieeffizienz: LED 92 lm/W; Leuchte: **255 lm** (43 lm/W)
Farbwiedergabe: Ra/CRI > 91

Dynamic LED Sky

	110°		ww	nw	cw
0,5m		Ø 1428	404 lx	424 lx	428 lx
1,0m		Ø 2856	101 lx	106 lx	107 lx
1,5m		Ø 4284	45 lx	47 lx	48 lx
2,0m		Ø 5713	25 lx	27 lx	27 lx
2,5m		Ø 7141	16 lx	17 lx	17 lx

Besonderheiten:

- Lichtfarbe zwischen 2700K (xw) und 5000K (cw) einstellbar





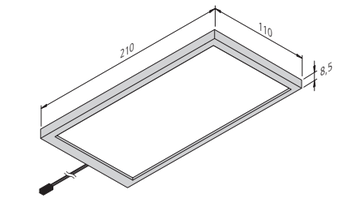

Abbildung	Artikel-Nr.	Bezeichnung	Hinweis	Gewicht ca.
	**202 027 301 08**	Dynamic LED Sky 6W edelstahloptik	• Lichtfarbe einstellbar zwischen ca. 2700K und 5000K • Anschlussleitung 2,4m mit Dynamic-Stecker	240 g
	**610 532 301 08**	**3er Set** Dynamic LED Sky 6W edelstahloptik	• Lichtfarbe einstellbar zwischen ca. 2700K und 5000K • inkl. Anbau-Funkfernbedienung und Trafo LED 24/30W	1075 g
	**615 000 505 32**	24V Dynamic-Controller **Funk** 75W inkl. **4 Kanal**-Funkfernbedienung schwarz	• als **notwendiges** Zubehör • für Farbwechsel, Dimmen und Schalten • mit 12-fach Verteiler • weitere Dynamic-Controller (u.a. **BLE + DALI**) Seite 227	130 g
	615 000 505 31	24V Dynamic-Controller **Funk** 75W inkl. **Anbau**-Funkfernbedienung edelstahloptik		105 g
	615 000 505 34	24V Dynamic-Controller **Funk** 75W inkl. **Einbau**-Funkfernbedienung edelstahloptik		80 g
	**215 350 610 01**	Dynamic Verbindungsleitung 1m	• zur Verlängerung zwischen Leuchte und Verteiler	16 g
	215 350 625 01	Dynamic Verbindungsleitung 2,5m		40 g
	**215 080 607 14**	Dynamic 4-fach Verteiler	• Leitung 100mm mit Dynamic-Stecker • für 3 zusätzliche Anschlussleitungen am Verteiler	16 g
	Zubehör	**LED Trafos 24V ab Seite 222 / DALI und BLE Controller Seite 227**		



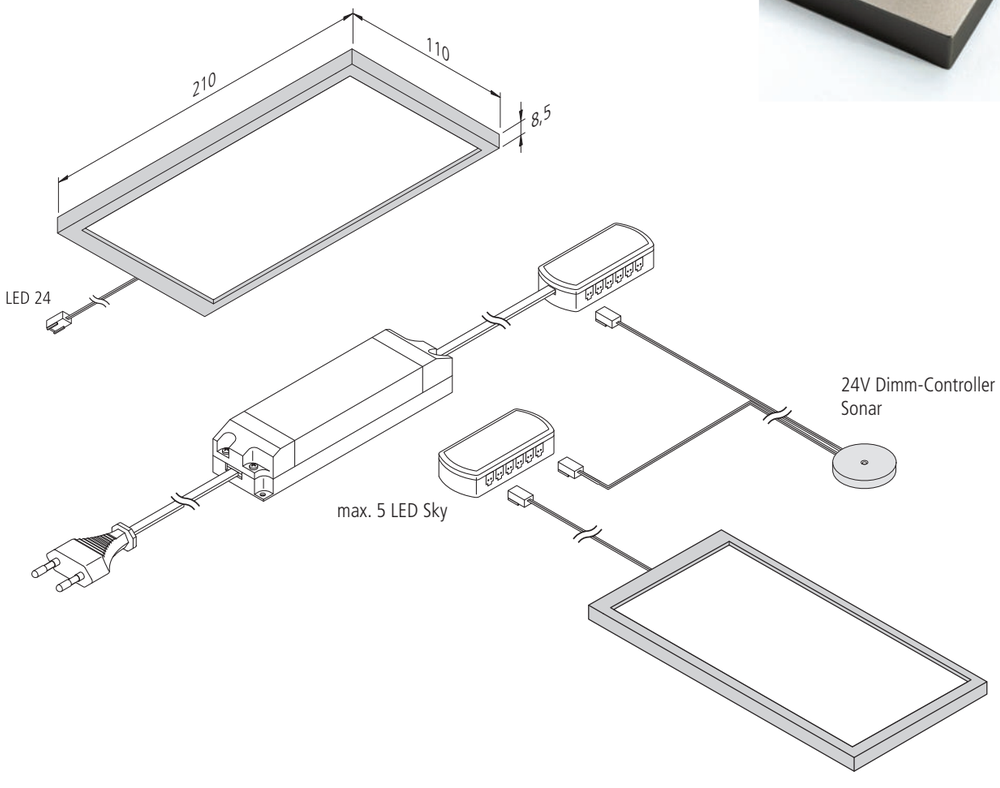

SKY

Flache LED-Unterbauleuchte mit großer Lichtfläche

Anschluss: LED-Trafo DC 24 V
Lebensdauer: L70/B10 ≥ 50.000 Stunden
Energieeffizienz: LED 115 lm/W; Leuchte: **260 lm** (45 lm/W)
Farbwiedergabe: Ra/CRI > 90

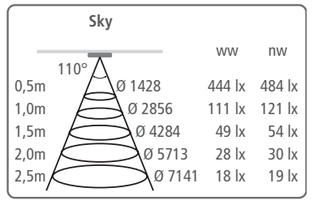

Besonderheiten:

- im Set dimmbar mit unsichtbarem Sonar Controller mit Memory-Funktion (nach Netztrennung wird der vorherige Dimmzustand wieder hergestellt)



Abbildung	Artikel-Nr.	Bezeichnung	Hinweis	Gewicht ca.
	**202 026 608 02**	LED Sky 6W **ww** edelstahloptik	• Lichtfarbe ww (**warm weiß**) ca. 3000K • Anschlussleitung 2,5m mit LED 24-Stecker	240 g
	202 026 608 03	LED Sky 6W **nw** edelstahloptik	• Lichtfarbe nw (**neutral weiß**) ca. 4000K • Anschlussleitung 2,5m mit LED 24-Stecker	240 g
	**610 574 201 82**	**2er Set** LED Sky 6W **ww** edelstahloptik	• Lichtfarbe ww (**warm weiß**) ca. 3000K bzw. nw (**neutral weiß**) ca. 4000K • inkl. Trafo LED 24/30W (bis 5 Leuchten erweiterbar)	730 g
	610 574 201 83	**2er Set** LED Sky 6W **nw** edelstahloptik		730 g
	**610 574 202 82**	**2er Set** LED Sky 6W **ww** edelstahloptik **mit Sonar-Dimmer**	• Lichtfarbe ww (**warm weiß**) ca. 3000K bzw. nw (**neutral weiß**) ca. 4000K • inkl. Trafo LED 24/30W (bis 5 Leuchten erweiterbar) + Dimm-Controller Sonar + Kabelkanal 250 x 9 x 5mm	800 g
	610 574 202 83	**2er Set** LED Sky 6W **nw** edelstahloptik **mit Sonar-Dimmer**		800 g
	**215 300 610 01**	LED 24 Verbindungsleitung 1,0m	• bis **max. 60W** belastbar •	9 g
	215 300 625 01	LED 24 Verbindungsleitung 2,5m		22 g
	**206 040 011 01**	Trafo LED 24/ **15W** DC 24V	• Netzanschlussleitung 2m mit Eurostecker • mit 12-fach Verteiler	167 g
	206 040 012 01	Trafo LED 24/ **30W** DC 24V		330 g



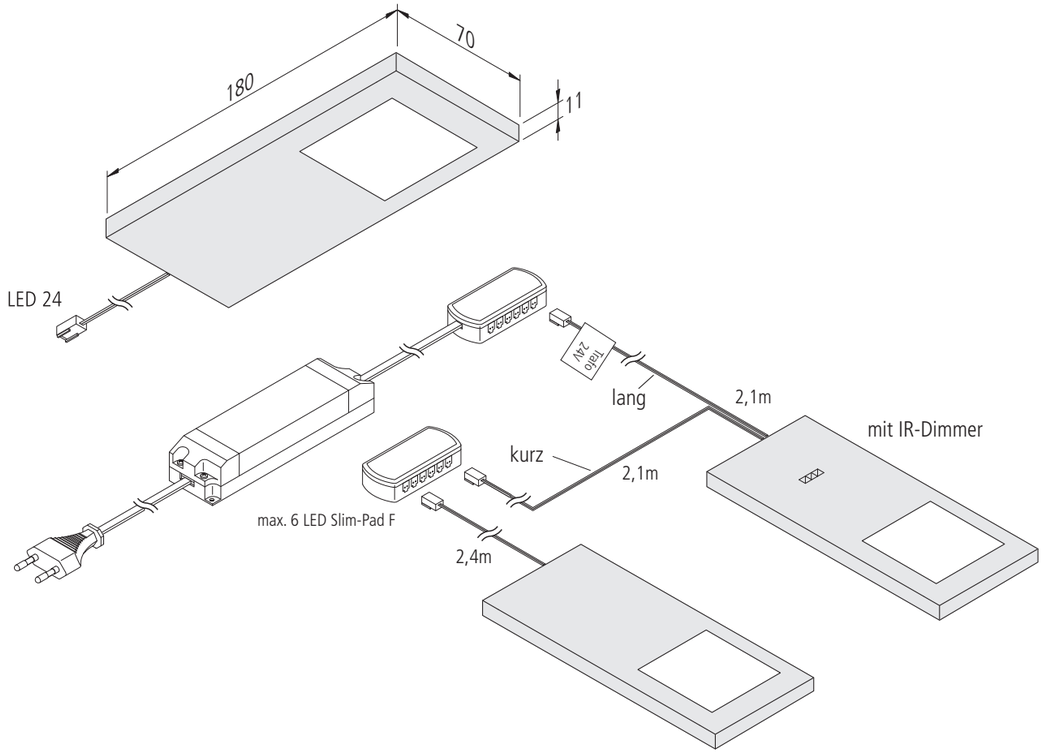

SLIM-PAD F

Flache LED-Unterbauleuchte mit homogenem Flächenlicht

LED 24 | IP 20 | 60-80 cm

Anschluss: LED-Trafo DC 24 V
Lebensdauer: L70/B10 ≥ 60.000 Stunden
Energieeffizienz: LED 123 lm/W; Leuchte **330 lm** (66 lm/W)
Farbwiedergabe: Ra/CRI > 90

Slim-Pad F

		ww	nw
110°			
0,5m	Ø 1428	472 lx	504 lx
1,0m	Ø 2856	118 lx	126 lx
1,5m	Ø 4284	52 lx	56 lx
2,0m	Ø 8713	30 lx	32 lx
2,5m	Ø 7141	19 lx	20 lx

Besonderheiten:

- im Set dimmbar mit berührungslosem IR-Dimmer mit Orientierungs-Funktion
- IR-**Dimmer** (zum Schalten und Dimmen) mit Memory-Funktion (nach Netztrennung wird der vorherige Dimmzustand wieder hergestellt)



Abbildung	Artikel-Nr.	Bezeichnung	Hinweis	Gewicht ca.
	**610 016 902 01**	LED Slim-Pad F 5W ww weiß	• Lichtfarbe ww (**warm weiß**) ca. 3000K • Anschlussleitung 2,4m mit LED 24-Stecker	150 g
	610 016 902 03	LED Slim-Pad F 5W ww schwarz		150 g
	610 016 902 08	LED Slim-Pad F 5W ww edelstahloptik		150 g
	610 016 903 01	LED Slim-Pad F 5W nw weiß	• Lichtfarbe nw (**neutral weiß**) ca. 4000K • Anschlussleitung 2,4m mit LED 24-Stecker	150 g
	610 016 903 03	LED Slim-Pad F 5W nw schwarz		150 g
	610 016 903 08	LED Slim-Pad F 5W nw edelstahloptik		150 g
	**610 016 912 01**	LED Slim-Pad F 5W ww weiß **mit Dimmer**	• Lichtfarbe ww (**warm weiß**) ca. 3000K • Anschlussleitung 2,4m mit LED 24-Stecker • **inkl. berührungslosem IR-Dimmer und Orientierungs-LED**	200 g
	610 016 912 03	LED Slim-Pad F 5W ww schwarz **mit Dimmer**		200 g
	610 016 912 08	LED Slim-Pad F 5W ww edelstahloptik **mit Dimmer**		200 g
	610 016 913 01	LED Slim-Pad F 5W nw weiß **mit Dimmer**	• Lichtfarbe nw (**neutral weiß**) ca. 4000K • Anschlussleitung 2,4m mit LED 24-Stecker • **inkl. berührungslosem IR-Dimmer und Orientierungs-LED**	200 g
	610 016 913 03	LED Slim-Pad F 5W nw schwarz **mit Dimmer**		200 g
	610 016 913 08	LED Slim-Pad F 5W nw edelstahloptik **mit Dimmer**		200 g
	**610 565 302 01**	**3er Set** LED Slim-Pad F 5W ww weiß **mit Dimmer**	• Lichtfarbe ww (**warm weiß**) ca. 3000K • Anschlussleitung 2,4m mit LED 24-Stecker • inkl. Trafo 30W (bis 6 Leuchten erweiterbar) • **inkl. berührungslosem IR-Dimmer und Orientierungs-LED**	750 g
	610 565 302 03	**3er Set** LED Slim-Pad F 5W ww schwarz **mit Dimmer**		750 g
	610 565 302 08	**3er Set** LED Slim-Pad F 5W ww edelstahloptik **mit Dimmer**		750 g
	610 565 303 01	**3er Set** LED Slim-Pad F 5W nw weiß **mit Dimmer**	• Lichtfarbe nw (**neutral weiß**) ca. 4000K • Anschlussleitung 2,4m mit LED 24-Stecker • inkl. Trafo 30W (bis 6 Leuchten erweiterbar) • **inkl. berührungslosem IR-Dimmer und Orientierungs-LED**	750 g
	610 565 303 03	**3er Set** LED Slim-Pad F 5W nw schwarz **mit Dimmer**		750 g
	610 565 303 08	**3er Set** LED Slim-Pad F 5W nw edelstahloptik **mit Dimmer**		750 g
	**215 300 610 01**	LED 24 Verbindungsleitung 1,0m	• bis **max. 60W** belastbar	9 g
	215 300 625 01	LED 24 Verbindungsleitung 2,5m		22 g
	**206 040 011 01**	Trafo LED 24/ **15W** DC 24V	• Netzanschlussleitung 2m mit Eurostecker • mit 12-fach Verteiler	167 g
	206 040 012 01	Trafo LED 24/ **30W** DC 24V		330 g

DYNAMIC SLIM-PAD F

Flache LED-Unterbauleuchte mit einstellbarer Lichtfarbe



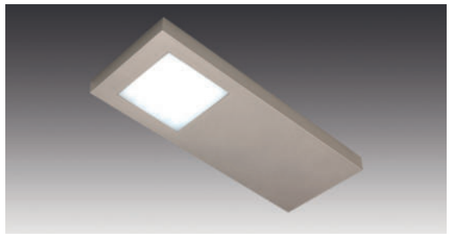

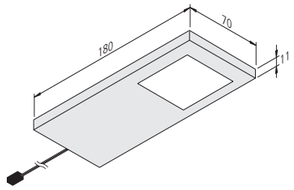

Dynamic

IP 20

Anschluss: LED-Trafo DC 24 V
Lebensdauer: L70/B10 ≥ 60.000 Stunden
Energieeffizienz: LED: 105 lm/W Leuchte: **285 lm** (57 lm/W)
Farbwiedergabe: Ra/CRI > 85

Dynamic Slim-Pad F

		xw	nw
113°			
0,5m	Ø 1511	844 lx	884 lx
1,0m	Ø 3022	211 lx	221 lx
1,5m	Ø 4533	94 lx	98 lx
2,0m	Ø 6443	53 lx	55 lx
2,5m	Ø 7554	34 lx	35 lx

Besonderheiten:

- Lichtfarbe zwischen 2700K (xw) und 5000K (cw) einstellbar

Abbildung	Artikel-Nr.	Bezeichnung	Hinweis	Gewicht ca.
	**610 018 601 01**	Dynamic LED Slim-Pad F 5W weiß	• Lichtfarbe einstellbar zwischen ca. 2700K und 5000K • Anschlussleitung 2,4m mit Dynamic-Stecker	150 g
	610 018 601 03	Dynamic LED Slim-Pad F 5W schwarz		150 g
	610 018 601 08	Dynamic LED Slim-Pad F 5W edelstahloptik		150 g
	**610 531 301 08**	**3er Set** Dynamic LED Slim-Pad F 5W edelstahloptik	• Lichtfarbe einstellbar zwischen ca. 2700K und 5000K • inkl. Anbau-Funkfernbedienung und Trafo LED 24/30W	805 g
	**615 000 505 32**	24V Dynamic-Controller **Funk** 75W inkl. **4 Kanal**-Funkfern-bedienung schwarz	• als **notwendiges** Zubehör • für Farbwechsel, Dimmen und Schalten • mit 12-fach Verteiler • weitere Dynamic-Controller (u.a. **BLE** + **DALI**) Seite 237	130 g
	615 000 505 31	24V Dynamic-Controller **Funk** 75W inkl. **Anbau**-Funkfern-bedienung edelstahloptik		105 g
	615 000 505 34	24V Dynamic-Controller **Funk** 75W inkl. **Einbau**-Funkfern-bedienung edelstahloptik		80 g
	**215 350 610 01**	Dynamic Verbindungsleitung 1m	• zur Verlängerung zwischen Leuchte und Verteiler	16 g
	215 350 625 01	Dynamic Verbindungsleitung 2,5m		40 g
	**215 080 607 14**	Dynamic 4-fach Verteiler	• Leitung 100mm mit Dynamic-Stecker • für 3 zusätzliche Anschlussleitungen am Verteiler	16 g
	Zubehör	**LED Trafos 24V ab Seite 222 / DALI und BLE Controller Seite 227**		

SIL-LED 2

LED-Schrankinnenleuchte





LED 24

IP 20

110°

Anschluss: LED-Trafo DC 24 V
Lebensdauer: L70/B10 ≥ 50.000 Stunden
Energieeffizienz: LED: 140 lm/W; Leuchte: **330 lm/m** (83 lm/W)
Farbwiedergabe: Ra/CRI > 80

SIL-LED 2

		567mm
110°		
0,5m	Ø 1428	268 lx
1,0m	Ø 2856	67 lx
1,5m	Ø 4284	30 lx
2,0m	Ø 5713	17 lx
2,5m	Ø 7141	11 lx

Besonderheiten:

- integrierter berührungsloser Sensorschalter, mit „Soft On“ und „Soft Off“
- Montageclip zur seitlichen Befestigung in Auszügen beiliegend



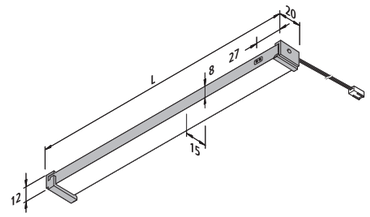

Abbildung	Artikel-Nr.	Bezeichnung	Hinweis	Gewicht ca.
	**610 012 131 01**	SIL-LED 2 417mm 1,3W nw	• **für 16er Korpus** • Anschlussleitung 2,5m mit LED 24-Stecker • alu-eloxiert • Lichtfarbe nw (neutral weiß) ca. 4000K • inkl. 500mm Kabelkanal selbstklebend • inkl. Montageclip zur seitlichen Befestigung in Auszügen	240 g
	610 012 132 01	SIL-LED 2 467mm 1,7W nw		250 g
	610 012 133 01	SIL-LED 2 567mm 2,1W nw		280 g
	610 012 134 01	SIL-LED 2 767mm 2,9W nw		410 g
	610 012 135 01	SIL-LED 2 867mm 3,4W nw		435 g
	610 012 136 01	SIL-LED 2 967mm 3,8W nw		450 g
	610 012 137 01	SIL-LED 2 1167mm 4,7W nw		560 g
	610 012 141 01	SIL-LED 2 411mm 1,3W nw	• **für 19er Korpus** • Anschlussleitung 2,5m mit LED 24-Stecker • alu-eloxiert • Lichtfarbe nw (neutral weiß) ca. 4000K • inkl. 500mm Kabelkanal selbstklebend • inkl. Montageclip zur seitlichen Befestigung in Auszügen	250 g
	610 012 142 01	SIL-LED 2 461mm 1,7W nw		250 g
	610 012 143 01	SIL-LED 2 561mm 2,1W nw		280 g
	610 012 144 01	SIL-LED 2 761mm 2,9W nw		410 g
	610 012 145 01	SIL-LED 2 861mm 3,4W nw		435 g
	610 012 146 01	SIL-LED 2 961mm 3,8W nw		450 g
	610 012 147 01	SIL-LED 2 1161mm 4,7W nw		560 g
	**206 040 011 01**	Trafo LED 24/ **15W** DC 24V	• Netzanschlussleitung 2m mit Eurostecker • mit 12-fach Verteiler	167 g

ZUBEHÖR

Die fundamentalen technischen Elemente wie Trafos, Controller,
Schalter oder Verbindungssysteme, ohne die nichts funktionieren würde.

ZUBEHÖR

Elektronischer Sicherheitstransformator für 24 V DC LED



LED 24 / 30 W



LED 24 / 100 W

Anschluss: 220 – 240 V / 0 – 50/60 Hz

Sonstiges:
- konstant 24 V DC
- sicher bei Kurzschluss, Überlastung und Leerlauf
- max. zulässige Länge der Sekundärleitungen: **5 m** je Leitung

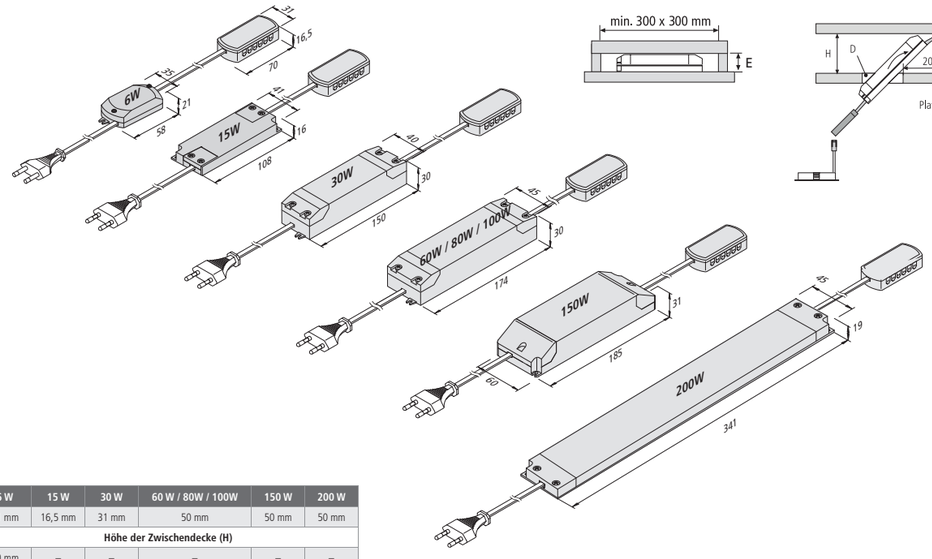

	6 W	15 W	30 W	60 W / 80W / 100W	150 W	200 W
Einbauhöhe (E)	21 mm	16,5 mm	31 mm	50 mm	50 mm	50 mm
Deckenöffnung (D)	Höhe der Zwischendecke (H)					
ø 45 mm	40 mm	–	–	–	–	–
ø 55 mm	35 mm	55 mm	110 mm	140 mm	–	–
ø 68 mm	30 mm	45 mm	90 mm	100 mm	140 mm	–
ø 78 mm	22 mm	40 mm	70 mm	80 mm	100 mm	140 mm

Artikel-Nr.	Bezeichnung	Hinweis	Gewicht ca.
206 040 023 01	Trafo LED 24/ **6W** DC 24V	• Netzanschlussleitung 2m mit Eurostecker • mit 12-fach Verteiler	160 g
206 040 011 01	Trafo LED 24/ **15W** DC 24V		167 g
206 040 012 01	Trafo LED 24/ **30W** DC 24V [1]		330 g
206 040 031 01	Trafo LED 24/ **60W** DC 24V		375 g
206 040 056 01	Trafo LED 24/ **80W** DC 24V [3]		410 g
206 040 033 01	Trafo LED 24/**100W** DC 24V		460 g
206 040 040 01	Trafo LED 24/**150W** DC 24V		544 g
206 040 030 02	Trafo LED 24/**200W** DC 24V		611 g
206 040 024 11	Trafo LED PS24V/30/Y **30W** DC 24V USA [2]	• Netzanschlussleitung 2m mit USA Stecker • Technische Daten unter: www.heralighting.com	290 g
206 040 024 12	Trafo LED PS24V/75/Y **75W D**C 24V USA [2]		420 g

Flacher, elektronischer Sicherheitstransformator für 24 V DC LED

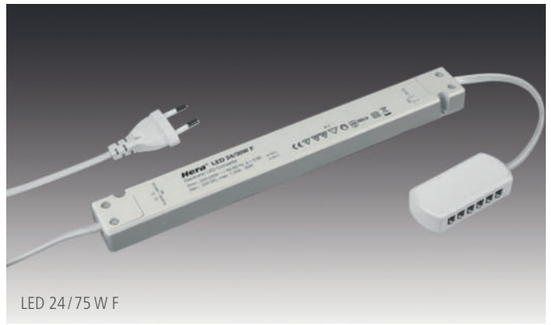

LED 24 / 75 W F



LED 24/75W DALI-2

Anschluss: 220 – 240 V / 0 – 50/60 Hz

Sonstiges:
- konstant 24 V DC
- sicher bei Kurzschluss, Überlastung und Leerlauf
- max. zulässige Länge der Sekundärleitungen: **5 m** je Leitung

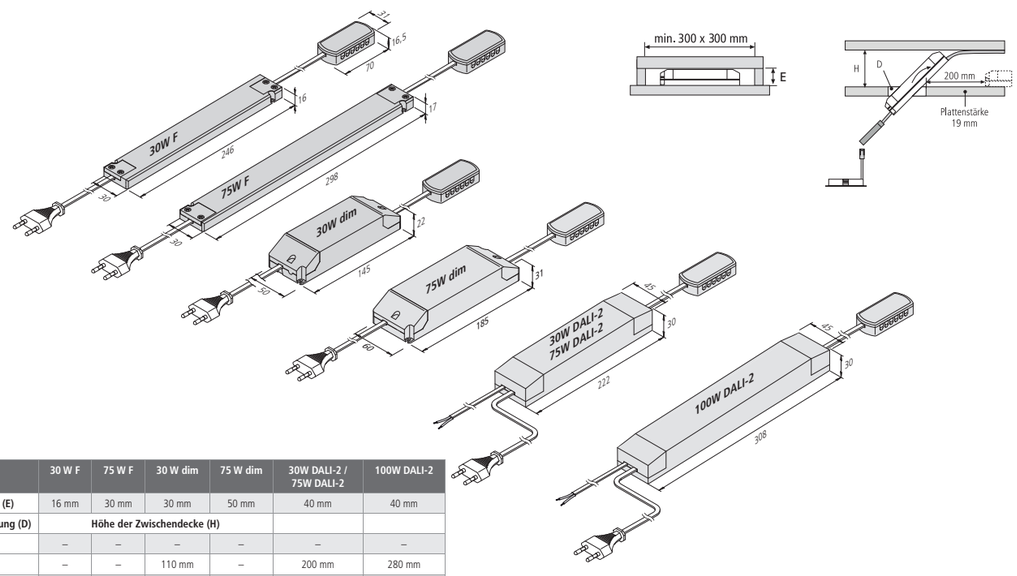

	30 W F	75 W F	30 W dim	75 W dim	30W DALI-2 / 75W DALI-2	100W DALI-2
Einbauhöhe (E)	16 mm	30 mm	30 mm	50 mm	40 mm	40 mm
Deckenöffnung (D)	Höhe der Zwischendecke (H)					
ø 45 mm	–	–	–	–	–	–
ø 55 mm	–	–	110 mm	–	200 mm	280 mm
ø 68 mm	–	–	68 mm	140 mm	150 mm	230 mm
ø 78 mm	–	–	54 mm	100 mm	120 mm	200 mm

Artikel-Nr.	Bezeichnung	Hinweis	Gewicht ca.
206 040 026 05	Trafo LED 24/ **30W** F DC 24V	• Netzanschlussleitung 2m mit Eurostecker • mit 12-fach Verteiler	250 g
206 040 038 01	Trafo LED 24/ **75W** F DC 24V		280 g
206 040 012 22	Trafo LED 24/ **30W dimmbar** DC 24V	• 30W: keine / 75W: 30W Mindestlast erforderlich • empfohlener Phasenabschnittsdimmer: **Busch-Jaeger 6523U, Gira 5400 00, JUNG 1731DD oder 1711DE** • Dimmbereich: 5 - 100%	335 g
206 040 019 31	Trafo LED 24/ **75W dimmbar** DC 24V		335 g
615 003 008 33	Trafo LED 24/ 3**0W DALI-2 D**C 24V NEU	• Netzanschlussleitung 2m mit Eurostecker • mit 12-fach Verteiler • Dimmleitung 0,3m mit Aderendhülsen • nicht für KNX geeignet • mit Push-Dim	520 g
615 003 012 34	Trafo LED 24/ **75W DALI-2 DC** 24V NEU		520 g
615 003 018 14	Trafo LED 24/1**00W DALI-2 D**C 24V NEU		680 g



Zaubert fantastische Lichtstimmungen

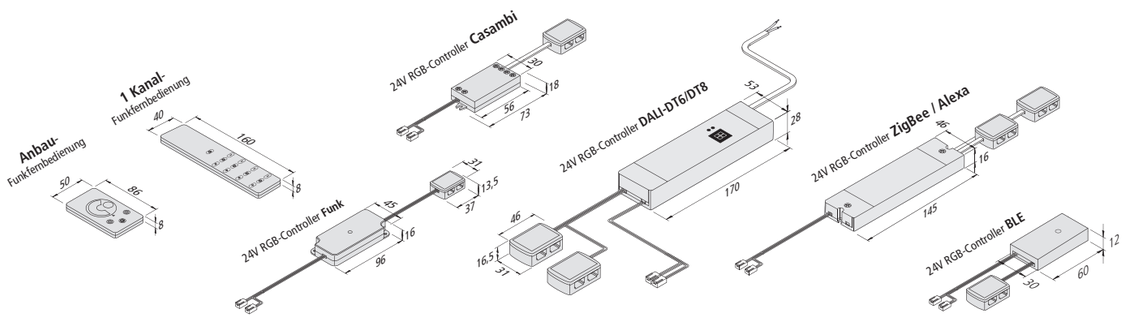

Trafo 24V 6 - 200W
separat bestellen

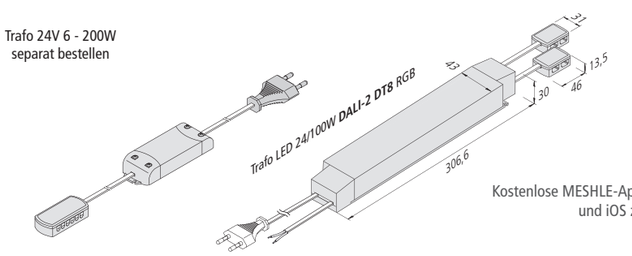

MESHLE

Kostenlose MESHLE-App für Android
und iOS zur Steuerung





24V RGB-CONTROLLER

Zur Steuerung der Lichtfarbe (Rot, Grün, Blau / Mehrfarbig)





24V RGB-Controller DALI-DT8 120W mit 2x4-fach Verteiler

LED RGB · IP 20

Anschluss: 24 V DC / für RGB-Leuchten mit RGB-Stecker

Sonstiges:
- steckerfertig und optional für jede Neuinstallation oder nachträgliche Erweiterung des bestehenden Systems
- mit Memory-Funktion (nach Netztrennung werden die vorherige Lichtfarbe und Helligkeit wieder hergestellt)

Funkfernbedienungen
zum Dimmen, Schalten und Einstellen der Lichtfarbe

- in vier Stufen dimmbar / mit Wandhalterung (Reichweite 15 m / bei Wänden und Decken geringer)
- über das Wählrad Farbe frei einstellbar / automatische Wählrad-Sperre nach einer Minute
- 7 Farben im Wechsel 8, 16, 32, 64 und 128 Sek. einstellbar
- sanft überblendender Farbverlauf 8, 16, 32, 64 und 128 Sek. einstellbar
- mit einer Fernbedienung können beliebig viele Funk-Controller parallel angesteuert werden

BLE Controller (Bluetooth Low Energy)

- ansteuerbar über jedes iOS oder Android Smartphone oder Tablet (mit kostenloser MESHLE-App)
- Reichweite Innenbereich bis zu 15 m (Mesh-Netzwerk)
- frei programmierbare Szenen
- kinderleichte Installation durch Plug & Play Komponenten und Stecksysteme
- einzeln als Stand-Alone-Steuerung einsetzbar
- bis zu 30 Controller verbinden sich automatisch untereinander und können via Bluetooth in der App gesteuert werden
- inkl. Timer-Funktion (individuelle Ein- und Ausschaltzeiten)

DALI Controller

- zum Anschluss an komplexe Steuerungen und Bus-Systeme

Artikel-Nr.	Bezeichnung	Hinweis	Gewicht ca.
615 000 505 44	24V RGB-Controller **Funk** 75W inkl. **1 Kanal**-Funkfernbedienung schwarz	• als **notwendiges** Zubehör • für RGB, Dimmen und Schalten • mit 4-fach Verteiler	130 g
615 000 505 45	24V RGB-Controller **Funk** 75W inkl. **Anbau**-Funkfernbedienung schwarz		105 g
615 000 505 41	24V RGB-Controller **Funk** 75W inkl. **Anbau**-Funkfernbedienung edelstahloptik		105 g
208 050 030 22	24V RGB-Controller **Funk** 75W **ohne** Funkfernbedienung		65 g
615 000 505 43	24V RGB-Controller **DALI-DT6** 120W mit 2x4-fach Verteiler	• Dimmleitung 0,3 m mit Aderendhülsen • zum Dimmen, Schalten und Ändern der Farbe von RGB Leuchten	115 g
615 000 505 46	24V RGB-Controller **DALI-DT8** 120W mit 2x4-fach Verteiler NEU		115 g
615 003 018 17	Trafo LED 24/100W **DALI-2 DT8** RGB mit 2x4-fach Verteiler NEU	• Netzanschlussleitung 2m mit Eurostecker • Dimmleitung 0,3m mit Aderendhülsen	465 g
208 050 054 01	24V RGB-Controller **BLE** 120W mit 4-fach Verteiler	• Reichweite 15 m (Mesh-Netzwerk)	70 g
615 000 522 21	24V RGB-Controller **ZigBee / Alexa** 96W mit 2x4-fach Verteiler	• Liste mit kompatiblen Systemen: www.hera-online.de	60 g
615 000 516 21	24V RGB-Controller **CASAMBI** 75W mit 4-fach Verteiler	• App unter: www.casambi.com	60 g
Zubehör	**LED Trafos 24V ab Seite 222**		





DALI Controller

- zum Anschluss an komplexe Steuerungen und Bus-Systeme

BLE Controller (Bluetooth Low Energy)

- ansteuerbar über jedes iOS oder Android Smartphone oder Tablet (mit kostenloser MESHLE-App)
- Reichweite Innenbereich bis zu 15 m (Mesh-Netzwerk)
- frei programmierbare Szenen
- kinderleichte Installation durch Plug & Play Komponenten und Stecksysteme
- einzeln als Stand-Alone-Steuerung einsetzbar
- bis zu 30 Controller verbinden sich automatisch untereinander und können via Bluetooth in der App gesteuert werden
- inkl. Timer-Funktion (individuelle Ein- und Ausschaltzeiten)

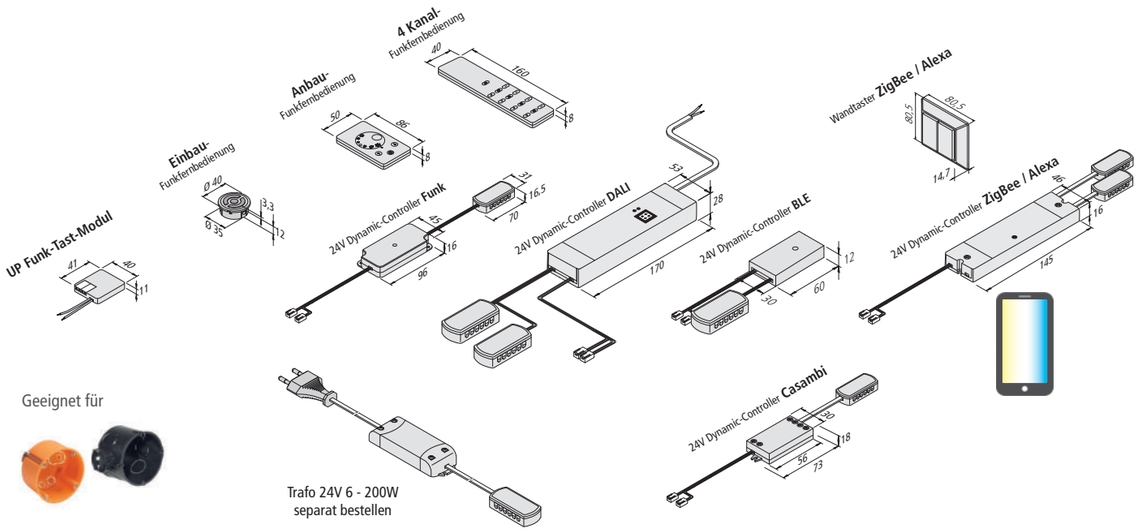

Geeignet für

Trafo 24V 6 - 200W
separat bestellen

24V DYNAMIC-CONTROLLER

Zur Steuerung der Lichtfarbe (von extra warm bis kalt weiß)



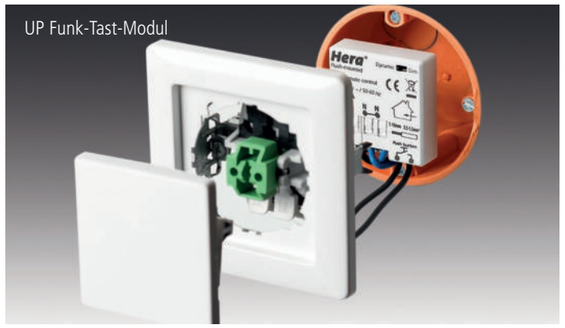

Dynamic | IP 20 | 1)

Anschluss: 24 V DC / für Dynamic-Leuchten mit Dynamic-Stecker

Sonstiges:
- steckerfertig und optional für jede Neuinstallation oder nachträgliche Erweiterung des bestehenden Systems
- mit Memory-Funktion (nach Netztrennung werden die vorherige Lichtfarbe und Helligkeit wieder hergestellt)

Funkfernbedienungen zum Dimmen, Schalten und Einstellen der Lichtfarbe

- UP Funk-Tast-Modul zum Dimmen, Schalten und Einstellen der Lichtfarbe mit handelsüblichem Taster
- 4 Kanal-Funkfernbedienung inkl. Master-Taster und Wandhalterung, auch kombinierbar mit Dimm-Controllern
- Anbau-Funkfernbedienung mit Wandhalterung
- Einbau-Funkfernbedienung für Holzbohrung ø 35 mm min. 12 mm tief inkl. Aufbaugehäuse oder für den Einsatz in Standard-Steckdosen
- mit einer Fernbedienung bzw. pro Kanal können beliebig viele Funk-Controller parallel angesteuert werden
- Alle Controller mit „**Soft Off**“ und „**Multicontrol**“ (es können bis zu 7 verschiedene Sender auf einen Controller angelernt werden)

Artikel-Nr.	Bezeichnung	Hinweis	Gewicht ca.
208 050 030 15	24V Dynamic-Controller **Funk** 75W inkl. **UP Funk-Tast-Modul**	• als **notwendiges** Zubehör • für Farbwechsel, Dimmen und Schalten • mit 12-fach Verteiler	85 g
615 000 505 32	24V Dynamic-Controller **Funk** 75W inkl. **4 Kanal**-Funkfernbedienung schwarz		130 g
615 000 505 29	24V Dynamic-Controller **Funk** 75W inkl. **Anbau**-Funkfernbedienung schwarz		105 g
615 000 505 31	24V Dynamic-Controller **Funk** 75W inkl. **Anbau**-Funkfernbedienung edelstahloptik		105 g
615 000 505 30	24V Dynamic-Controller **Funk** 75W inkl. **Einbau**-Funkfernbedienung schwarz		80 g
615 000 505 34	24V Dynamic-Controller **Funk** 75W inkl. **Einbau**-Funkfernbedienung edelstahloptik		80 g
208 050 030 12	24V Dynamic-Controller **Funk** 75W **ohne** Funkfernbedienung (nur als Erweiterung zu Controllern inkl. Funkfernbedienung)		65 g
208 050 020 51	**UP Funk-Tast-Modul** für Farbwechsel, Dimmen und Schalten	• als Erweiterung zu einem **vorhandenen** Controller • es können bis zu 7 verschiedene Sender auf **einen** Controller angelernt werden • die Sender können jeweils parallel auf beliebig viele Controller angelernt werden	20 g
615 000 506 31	**4 Kanal**-Funkfernbedienung schwarz		65 g
615 000 506 43	**Anbau**-Funkfernbedienung Dynamic schwarz		40 g
615 000 506 41	**Anbau**-Funkfernbedienung Dynamic edelstahloptik		40 g
615 000 506 53	**Einbau**-Funkfernbedienung Dynamic schwarz		15 g
615 000 506 51	**Einbau**-Funkfernbedienung Dynamic edelstahloptik		15 g
615 000 505 33	24V Dynamic-Controller **DALI-DT6** 120W mit 2x12-fach Verteiler	• Dimmleitung 0,3 m mit Aderendhülsen • zum Dimmen, Schalten und Ändern der Lichtfarbe von Dynamic-Leuchten	125 g
615 000 505 68	24V Dynamic-Controller **DALI-DT8** 120W mit 2x12-fach Verteiler NEU		125 g
615 003 018 16	Trafo LED 24/100W **DALI-2 DT8** Dynamic mit 2x12-fach Verteiler NEU	• Netzanschlussleitung 2m mit Eurostecker • Dimmleitung 0,3m mit Aderendhülsen	460 g
208 050 052 01	24V Dynamic-Controller **BLE** 120W mit 12-fach Verteiler	• Reichweite 15 m (Mesh-Netzwerk)	70 g
615 000 522 11	24V Dynamic-Controller **ZigBee / Alexa** 96W mit 2x12-fach Verteiler	• Liste mit kompatiblen Systemen unter www.hera-online.de	60 g
217 032 601 01	Wandtaster Dynamic **ZigBee / Alexa** weiß	• RAL 9010 / zum Schrauben oder Kleben	56 g
615 000 528 01	Wandtaster Dynamic **ZigBee / Alexa** weiß + Controller 96W		116 g
615 000 528 13	Wandtaster Dynamic **ZigBee / Alexa** schwarz NEU	• zum Schrauben oder Kleben	56 g
615 000 528 03	Wandtaster Dynamic **ZigBee / Alexa** schwarz + Controller 96W NEU		116 g
615 000 516 11	24V Dynamic-Controller **CASAMBI** 75W mit 12-fach Verteiler	• App unter: www.casambi.com	60 g

1) nur Anbau-Funkfernbedienung









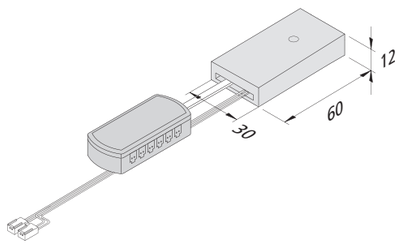

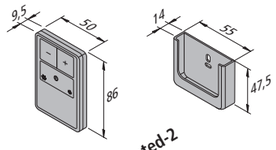

Surface-mounted-2
Remote Control

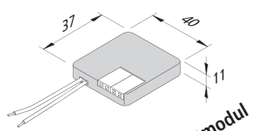

Unterputz Funk-Tastmodul

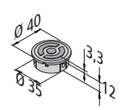

Einbau-
Funkfernbedienung

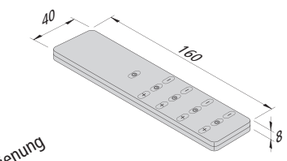

4 Kanal-Funkfernbedienung

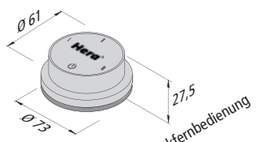

3 Kanal H-iDrive-Funkfernbedienung

24V DYNAMIC SMART SYSTEM

Zur Steuerung der Lichtfarbe (von extra warm bis kalt weiß)







Dynamic IP 20

Anschluss: 24V DC / für Dynamic-Leuchten mit Dynamic-Stecker

Sonstiges:
- steckerfertig und optional für jede Neuinstallation oder nachträgliche Erweiterung des bestehenden Systems
- mit Memory-Funktion (nach Netztrennung werden die vorherige Lichtfarbe und Helligkeit wieder hergestellt)

Funkfernbedienungen zum Dimmen, Schalten und Einstellen der Lichtfarbe

- UP Funk-Tast-Modul zum Dimmen, Schalten und Einstellen der Lichtfarbe mit handelsüblichem Taster (Reichweite 15m / bei Wänden und Decken geringer)
- 4 Kanal-Funkfernbedienung inkl. Master-Taster und Wandhalterung
- 3 Kanal H-iDrive -Funkfernbedienung inkl. Master-Taster
- Anbau-2 Funkfernbedienung mit Wandhalterung
- Einbau-Funkfernbedienung für Holzbohrung ø 35mm min. 12mm tief inkl. Aufbaugehäuse oder für den Einsatz in Standard-Steckdosen
- mit einer Fernbedienung bzw. pro Kanal können bis zu 28 Funk-Controller parallel angesteuert werden
- Alle Controller mit „**Soft Off**" und „**Multicontrol**" (es können bis zu 7 verschiedene Sender auf einen Controller angelernt werden)

Artikel-Nr.	Bezeichnung	Hinweis	Gewicht ca.
615 000 534 04	24V Dynamic-Controller Smart System 75W inkl. **UP Funk-Tast-Modul**	• als notwendiges Zubehör • für Farbwechsel, Dimmen und Schalten • mit 12-fach Verteiler • ab Juli 2026 alle mit 120W	65 g
615 000 534 02	24V Dynamic-Controller Smart System 75W inkl. **4 Kanal**-Funkfernbedienung		138 g
615 000 534 03	24V Dynamic-Controller Smart System 75W inkl. **3-Kanal H-iDrive**-Funkfernbedienung		207 g
615 000 534 30*	24V Dynamic-Controller Smart System 120W inkl. **Anbau**-2 Funkfernbed. schwarz NEU		66 g
615 000 534 31*	24V Dynamic-Controller Smart System 120W inkl. **Anbau**-2 Funkfernbed. edelstahloptik NEU		66 g
615 000 534 32	24V Dynamic-Controller Smart System 120W inkl. **Einbau** Funkfernbed. schwarz NEU		66 g
615 000 534 33	24V Dynamic-Controller Smart System 120W inkl. **Einbau** Funkfernbed. edelstahloptik NEU		66 g
208 050 031 01	24V Dynamic-Controller Smart System 75W **ohne** Funkfernbedienung (nur als Erweiterung zu Controllern inkl. Funkfernbedienung)		50 g
208 050 020 52	**UP Funk-Tast-Modul** Smart System	• zum direkten 230V-Anschluss an einen bauseitigen Taster in der Unterputzdose	17 g
615 000 506 33	**4-Kanal**-Funkfernbedienung Smart System	• inkl. Batterie • mit Wandhalterung	91 g
615 000 506 73	**3-Kanal H-iDrive**-Funkfernbedienung Smart System	• inkl. Batterie	165 g
220 990 804 30	Magnetsockel + Wandplatte **H-iDrive** NEU	• zum Schrauben und Kleben	131 g
615 000 506 48*	**Anbau**-2 Funkfernbedienung Smart System schwarz NEU	• inkl. Batterie • mit Wandhalterung	40 g
615 000 506 49*	**Anbau**-2 Funkfernbedienung Smart System edelstahloptik NEU		40 g
615 000 506 24	**Einbau** Funkfernbedienung Smart System schwarz NEU		15 g
615 000 506 25	**Einbau** Funkfernbedienung Smart System edelstahloptik NEU		15 g

*) Voraussichtlich lieferbar ab Mai 2026

24V DIMM-CONTROLLER

Dimm-Controller als optionales Zubehör für 24 V Trafos





Geeignet für



24V DIMM-CONTROLLER

Dimm-Controller als optionales Zubehör für 24 V Trafos

LED 24 · MM · IP 20 · UL [1]

Anschluss: 24 V DC / für Leuchten mit LED 24-Stecker

Sonstiges:
- steckerfertig und optional für jede Neuinstallation oder nachträgliche Erweiterung des bestehenden Systems
- mit Memory-Funktion (nach Netztrennung wird die vorherige Helligkeit wieder hergestellt)

Funkfernbedienungen zum Dimmen und Schalten

- UP Funk-Tast-Modul zum Dimmen und Schalten mit handelsüblichem Taster
- 4 Kanal-Funkfernbedienung inkl. Master-Taster und Wandhalterung, auch kombinierbar mit Dynamic-Controllern
- Anbau-Funkfernbedienung mit Wandhalterung
- Einbau-Funkfernbedienung für Holzbohrung ø 35 mm min. 12 mm tief inkl. Aufbaugehäuse in edelstahloptik oder für den Einsatz in Standard-Steckdosen
- mit einer Fernbedienung bzw. pro Kanal können beliebig viele Funk-Controller parallel angesteuert werden
- Alle Controller mit „**Soft Off**“ und „**Multicontrol**“ (es können bis zu 7 verschiedene Sender auf einen Controller angelernt werden)

DALI Controller

- zum Anschluss an komplexe Steuerungen und Bus-Systeme

BLE Controller (Bluetooth Low Energy)

- ansteuerbar über jedes iOS oder Android Smartphone oder Tablet (mit kostenloser MESHLE-App)
- Reichweite Innenbereich bis zu 15 m (Mesh-Netzwerk)
- frei programmierbare Szenen
- kinderleichte Installation durch Plug & Play Komponenten und Stecksysteme
- einzeln als Stand-Alone-Steuerung einsetzbar
- bis zu 30 Controller verbinden sich automatisch untereinander und können via Bluetooth in der App gesteuert werden
- inkl. Timer-Funktion (individuelle Ein- und Ausschaltzeiten)

Sonar Controller

- zum unsichtbaren Schalten und Dimmen hinter Holz, Glas, Stein oder Keramik von max. 40 mm Stärke

Artikel-Nr.	Bezeichnung	Hinweis	Gewicht ca.
208 050 030 06	24V Dimm-Controller **Funk** 80W inkl. **UP Funk-Tast-Modul**	• zum Dimmen und Schalten • mit 12-fach Verteiler	85 g
615 000 505 26	24V Dimm-Controller **Funk** 80W inkl. **4 Kanal**-Funkfernbedienung schwarz		130 g
615 000 505 21	24V Dimm-Controller **Funk** 80W inkl. **Anbau**-Funkfernbedienung schwarz		105 g
615 000 505 23	24V Dimm-Controller **Funk** 80W inkl. **Anbau**-Funkfernbedienung edelstahloptik		105 g
615 000 505 22	24V Dimm-Controller **Funk** 80W inkl. **Einbau**-Funkfernbedienung schwarz		80 g
615 000 505 24	24V Dimm-Controller **Funk** 80W inkl. **Einbau**-Funkfernbedienung edelstahloptik		80 g
208 050 030 02	24V Dimm-Controller **Funk** 80W **ohne** Funkfernbedienung (nur als Erweiterung zu Controllern inkl. Funkfernbedienung)		65 g
208 050 020 51	**UP Funk-Tast-Modul** für Farbwechsel, Dimmen und Schalten	• als Erweiterung zu einem **vorhandenen** Controller • es können bis zu 7 verschiedene Sender auf **einen** Controller angelernt werden • die Sender können jeweils parallel auf beliebig viele Controller angelernt werden	20 g
615 000 506 31	**4 Kanal**-Funkfernbedienung schwarz		65 g
615 000 506 03	**Anbau**-Funkfernbedienung Dimm schwarz		50 g
615 000 506 01	**Anbau**-Funkfernbedienung Dimm edelstahloptik		50 g
615 000 506 23	**Einbau**-Funkfernbedienung Dimm schwarz		15 g
615 000 506 21	**Einbau**-Funkfernbedienung Dimm edelstahloptik		15 g
208 050 030 01	24V Dimm-Controller **1-10V** 80W mit 12-fach Verteiler [2]	• Dimmleitung 0,3m mit Mini AMP-Stecker / Dimmstrom <1mA	80 g
208 050 040 51	24V Dimm-Controller **DALI** 120W mit 12-fach Verteiler	• Dimmleitung 0,2m mit Aderendhülsen	125 g
208 050 051 01	24V Dimm-Controller **BLE** 120W mit 12-fach Verteiler	• Reichweite 15 m (Mesh-Netzwerk)	70 g
615 000 522 01	24V Dimm-Controller **ZigBee / Alexa** 96W mit 12-fach Verteiler	• Liste mit kompatiblen Systemen unter www.hera-online.de	80 g
217 032 501 01	Wandtaster Dimm **ZigBee / Alexa** weiß	• RAL 9010 / zum Schrauben oder Kleben	56 g
615 000 527 01	Wandtaster Dimm **ZigBee / Alexa** weiß + Controller 96W		136 g
615 000 527 13	Wandtaster Dimm **ZigBee / Alexa** schwarz NEU	• zum Schrauben oder Kleben	56 g
615 000 527 03	Wandtaster Dimm **ZigBee / Alexa** schwarz + Controller 96W NEU		136 g
615 000 516 01	24V Dimm-Controller **CASAMBI** 144W mit 12-fach Verteiler	• App unter: www.casambi.com	80 g
208 050 030 41	24V Dimm-Controller **Sonar** 48W mit 11-fach Verteiler	• Dimmleitung 2,5m • Klebepad und Schraube beiliegend	70 g
208 050 050 01	24V Dimm-Controller **Touch** 60W mit 2 Lötbrücken	• zur Auswahl im Konfigurator	25 g
Zubehör	**LED Trafos 24V ab Seite 222**		

[1] nur Anbau- und Einbau-Funkfernbedienung

[2] nur 1 Controller pro Trafo







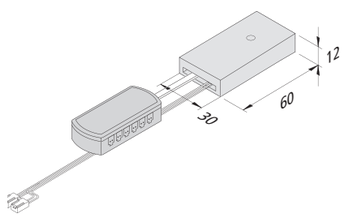

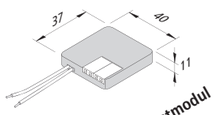

Unterputz Funk-Tastmodul

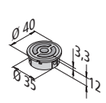

Einbau-
Funkfernbedienung

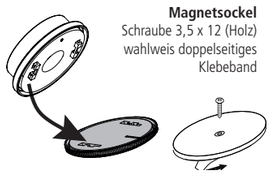

4 Kanal-Funkfernbedienung

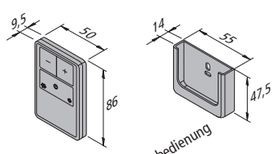

Anbau-2 Funkfernbedienung

Magnetsockel
Schraube 3,5 x 12 (Holz)
wahlweis doppelseitiges
Klebeband

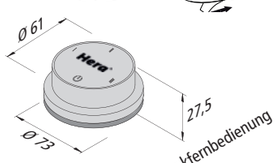

3 Kanal H-iDrive-Funkfernbedienung

NEU

24V DIMM SMART SYSTEM

Dimm-Controller als optionales Zubehör für 24V Trafos

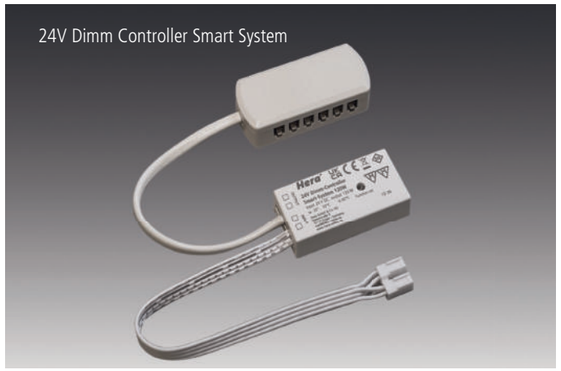

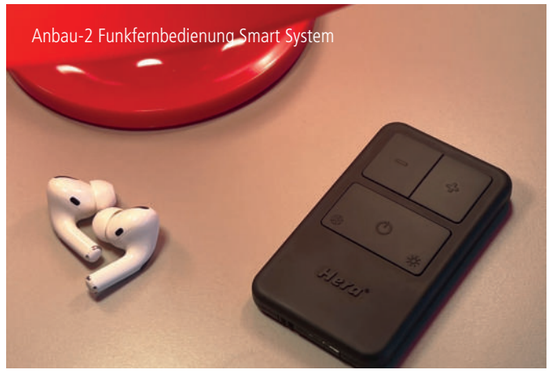

LED 24 | IP 20

Anschluss: 24V DC / für Leuchten mit LED 24-Stecker

Besonderheiten:

- steckerfertig und optional für jede Neuinstallation oder nachträgliche Erweiterung des bestehenden Systems
- mit Memory-Funktion (nach Netztrennung wird die vorherige Helligkeit wieder hergestellt)

Funkfernbedienungen zum Dimmen und Schalten

- UP Funk-Tast-Modul zum Dimmen und Schalten mit handelsüblichem Taster (Reichweite 15m / bei Wänden und Decken geringer)
- 4 Kanal-Funkfernbedienung inkl. Master-Taster und Wandhalterung, auch kombinierbar mit Dymanic-Controllern
- 3 Kanal H-iDrive -Funkfernbedienung inkl. Master-Taster
- Anbau-Funkfernbedienung mit Wandhalterung
- Einbau-Funkfernbedienung für Holzbohrung ø 35mm min. 12mm tief inkl. Aufbaugehäuse oder für den Einsatz in Standard-Steckdosen
- mit einer Fernbedienung bzw. pro Kanal können bis zu 28 Funk-Controller parallel angesteuert werden
- Alle Controller mit „**Soft Off**“ und „**Multicontrol**“ (es können bis zu 7 verschiedene Sender auf einen Controller angelernt werden)

Artikel-Nr.	Bezeichnung	Hinweis	Gewicht ca.
615 000 534 46	24V Dimm-Controller Smart System 120W inkl. **UP Funk-Tast-Modul**	• zum Dimmen und Schalten • mit 12-fach Verteiler	65 g
615 000 534 44	24V Dimm-Controller Smart System 120W inkl. **4 Kanal**-Funkfernbedienung		138 g
615 000 534 45	24V Dimm-Controller Smart System 120W inkl. **3 Kanal H-iDrive** Funkfernbedienung		207 g
615 000 534 40*	24V Dimm-Controller Smart System 120W inkl. **Anbau**-2 Funkfernbedienung schwarz		66 g
615 000 534 41*	24V Dimm-Controller Smart System 120W inkl. **Anbau**-2 Funkfernbedienung edelstahloptik		66 g
615 000 534 42	24V Dimm-Controller Smart System 120W inkl. **Einbau** Funkfernbedienung schwarz		66 g
615 000 534 43	24V Dimm-Controller Smart System 120W inkl. **Einbau** Funkfernbedienung edelstahloptik		66 g
208 050 033 01	24V Dimm-Controller Smart System 120W **ohne** Funkfernbedienung (nur als Erweiterung zu Controllern inkl. Funkfernbedienung)		50 g
208 050 020 52	**UP Funk-Tast-Modul** Smart System	• zum direkten 230V-Anschluss an einen bausei-tigen Taster in der Unterputzdose	17 g
615 000 506 33	**4-Kanal**-Funkfernbedienung Smart System	• inkl. Batterie • mit Wandhalterung	91 g
615 000 506 73	**3-Kanal H-iDrive**-Funkfernbedienung Smart System	• inkl. Batterie	165 g
220 990 804 30	Magnetsockel + Wandplatte **H-iDrive**	• zum Schrauben und Kleben	131 g
615 000 506 48*	**Anbau**-2 Funkfernbedienung Smart System schwarz	• inkl. Batterie • mit Wandhalterung	40 g
615 000 506 49*	**Anbau**-2 Funkfernbedienung Smart System edelstahloptik		40 g
615 000 506 24	**Einbau** Funkfernbedienung Smart System schwarz		15 g
615 000 506 25	**Einbau** Funkfernbedienung Smart System edelstahloptik		15 g

*) Voraussichtlich lieferbar ab Mai 2026

LED 350 ZUBEHÖR

Elektronische Sicherheitstrafos für LED-Leuchten 350 mA



350mA / 24V Konverter 6W

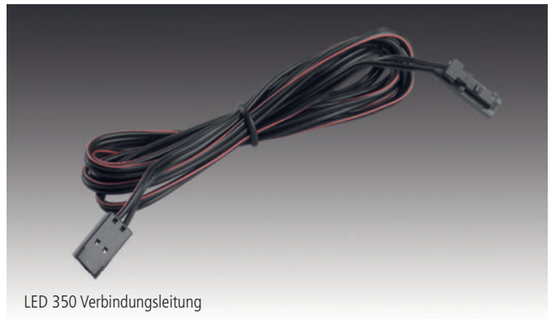
LED 350 Verbindungsleitung

LED 350 | IP 20

Anschluss: 220 – 240 V / 50 – 60 Hz

Sonstiges:
- konstant 350 mA / max. 56 V DC
- sicher bei Kurzschluss, Überlastung und Leerlauf
- max. zulässige Länge der Sekundärleitungen: **5 m** je Leitung

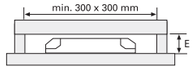

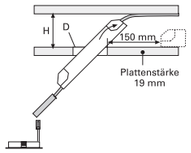

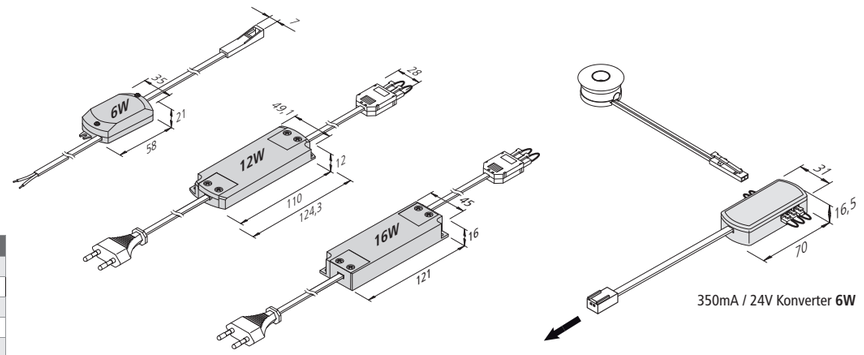

	6 W	12 W	16 W
Einbauhöhe (E)	21 mm	20 mm	16 mm
Deckenöffnung (D)	Höhe der Zwischendecke (H)		
ø 45 mm	40 mm	–	–
ø 55 mm	35 mm	55 mm	125 mm
ø 68 mm	30 mm	45 mm	85 mm
ø 78 mm	22 mm	40 mm	70 mm

Abbildung	Artikel-Nr.	Bezeichnung	Hinweis	Gewicht ca.
	**615 000 535 01**	350mA / 24V Konverter **6W** NEU	• 0,2m LED 24-Stecker • 6-fach Verteiler 350mA schwarz • zum Anschluss von 350mA Leuchten an 24V Trafos oder Controller	30 g
	**215 250 610 01**	LED 350 Verbindungsleitung 1m		12 g
	215 250 620 01	LED 350 Verbindungsleitung 2m		20 g
	215 080 503 04	LED 350 3-fach Verteiler	• Leitung 200mm mit LED 350-Stecker	25 g
	**206 040 027 01**	Trafo LED 350/ **6W** mit einer Buchse	• Netzanschlussleitung 0,3m mit Aderendhülsen (zur einfachen Deckenmontage an 230V)	50 g
	**615 003 022 03**	Trafo LED 350/ **6W** mit 5-fach Verteiler	• Netzanschlussleitung 2m mit Eurostecker	120 g
	**615 003 009 03**	Trafo LED 350/**12W** mit 3-fach Verteiler		175 g
	615 003 009 04	Trafo LED 350/**12W** mit 9-fach Verteiler		190 g
	**615 003 009 43**	Trafo LED 350/**16W** mit 3-fach Verteiler		200 g
	615 003 009 45	Trafo LED 350/**16W** mit 5-fach Verteiler		210 g

LED 350 ZUBEHÖR (FUNK/DIM)

Dimmbare Sicherheitstrafos für LED-Leuchten 350 mA

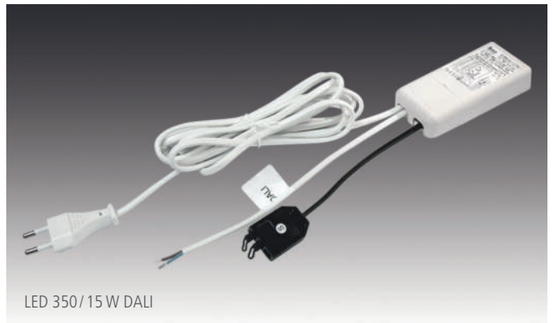
LED 350 / 15 W DALI


Trafo LED 350/15W Funk

LED 350 | IP 20

Anschluss: 220 – 240 V / 50 – 60 Hz

Sonstiges:
- konstant 350 mA / max. 59 V DC
- sicher bei Kurzschluss, Überlastung und Leerlauf
- max. zulässige Länge der Sekundärleitungen: **5 m** je Leitung
- Dimmbereich: 10 – 100 %
- Dimmbereich: 2 – 100 % (Funk)
- 4 Kanal-Funkfernbedienung inkl. Master-Taster und Wandhalterung auch kombinierbar mit 24 V und Dynamic-Controllern

	15 W DALI	15 W Funk	16 W dim	18 W dim
Einbauhöhe (E)	22 mm	18 mm	25 mm	**50 mm**
Deckenöffnung (D)	Höhe der Zwischendecke (H)			
ø 45 mm	–	–	–	–
ø 55 mm	–	125 mm	110 mm	**100 mm**
ø 68 mm	55 mm	85 mm	80 mm	**90 mm**
ø 78 mm	40 mm	70 mm	65 mm	**80 mm**

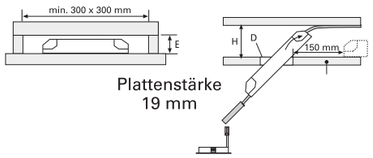

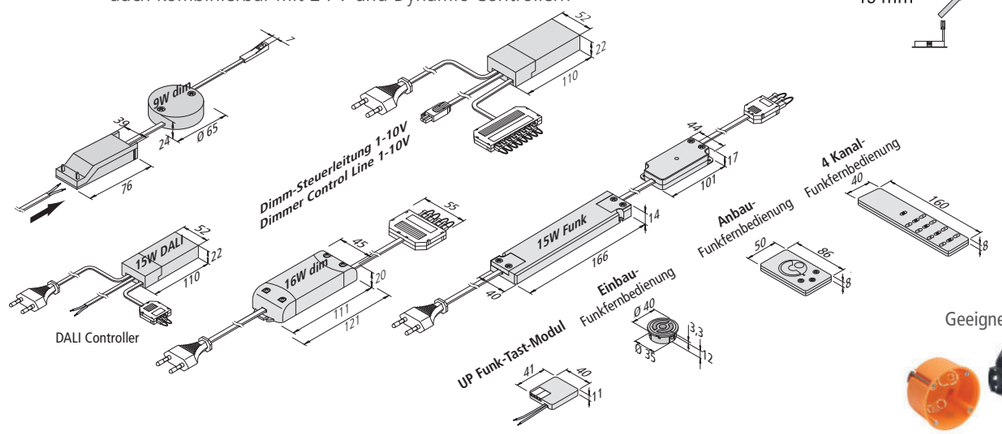

Geeignet für

Artikel-Nr.	Bezeichnung	Hinweis	Gewicht ca.
615 003 017 05	Trafo LED 350/15W **DALI** mit 3-fach Verteiler	• Netzanschlussleitung 2m mit Eurostecker • Dimmleitung 0,2m mit Aderendhülsen	270 g
615 003 017 06	Trafo LED 350/15W **Funk** mit 3-fach Verteiler	• inkl. **UP Funk-Tast-Modul** zum Dimmen und Schalten	270 g
615 003 017 01	Trafo LED 350/15W **Funk** mit 3-fach Verteiler	• inkl. **4 Kanal**-Funkfernbedienung zum Dimmen und Schalten	315 g
615 003 017 02	Trafo LED 350/15W **Funk** mit 3-fach Verteiler	• inkl. **Anbau**-Funkfernbedienung zum Dimmen und Schalten	290 g
615 003 017 03	Trafo LED 350/15W **Funk** mit 3-fach Verteiler	• inkl. **Einbau**-Funkfernbedienung zum Dimmen und Schalten	265 g
615 003 017 04	Trafo LED 350/15W **Funk** mit 3-fach Verteiler	• **ohne** Funkfernbedienung (nur als Erweiterung zu Controllern inkl. Funkfernbedienung)	250 g
206 040 015 12	Trafo LED 350/ 9W dim mit einer Buchse	• inkl. Anschlussklemme für 230V mit integrierter Durchgangsverdrahtung • **Mindestlast: 1x SR 45 / SR68 (4,8W) / 1x Dim-2-Warm SR 68 / 5x LED Eye 1W** • empfohlener Phasen-Dimmer: **Sygonix 33594C oder Jung 1731DD oder 1711DE**	240 g
615 003 009 50	Trafo LED 350/16W dim 5-fach Verteiler + 4 Kurzschlussstecker	• Netzanschlussleitung 2m mit Eurostecker • **9W Mindestlast** • empfohlener Phasen-Dimmer: **Sygonix 33594C oder Jung 1731DD oder 1711DE**	240 g
615 003 031 01	Trafo LED 350/18W dim **1-10V** 9-fach Verteiler NEU	• Netzanschlussleitung 2m mit Eurostecker • Dimmleitung 0,2m mit Mini AMP-Stecker	250 g

BEWEGUNGSMELDER

Mini-Bewegungsmelder **ohne** Dämmerungsfunktion

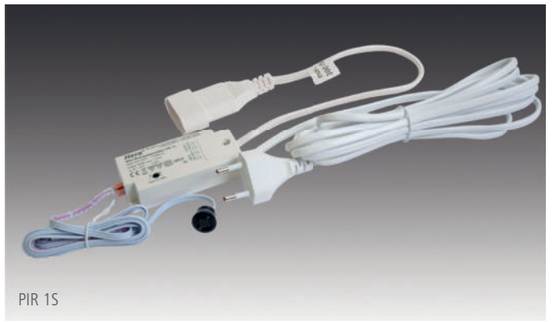

PIR 1S

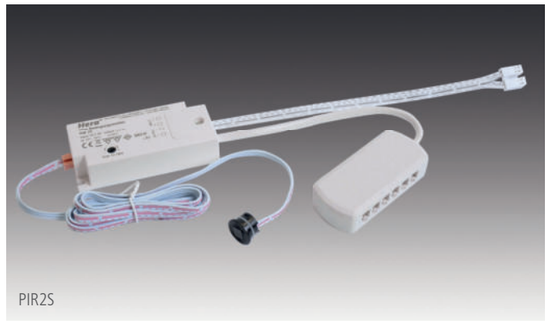

PIR2S

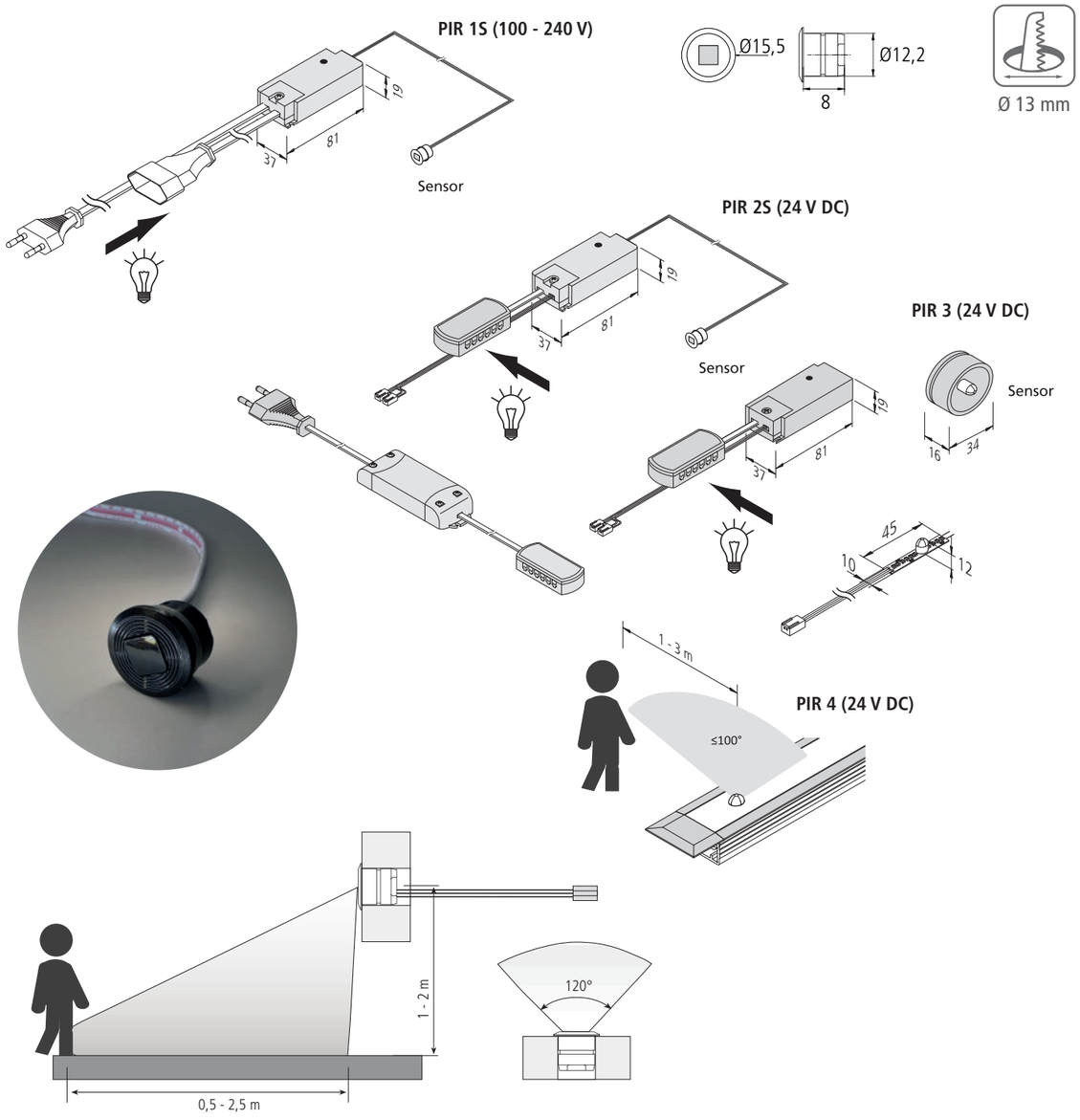

BEWEGUNGSMELDER

Mini-Bewegungsmelder **ohne** Dämmerungsfunktion

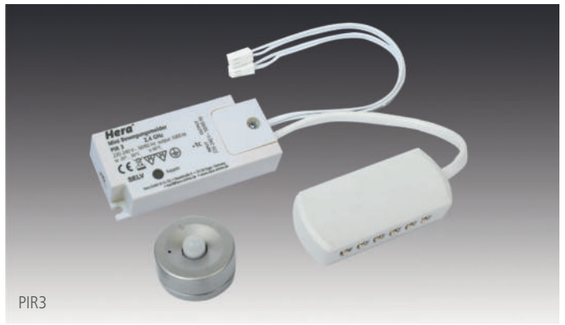

PIR3



IP 20

Anschluss: PIR 1: 220 – 240V / 50 – 60Hz // PIR 2-4: 24V DC

Sonstiges:

- einstellbare Nachlaufzeit: 10 sek. bis 3 min. (PIR 3+4: 3 min.)
- PIR 1S: Der Bewegungsmelder wird primärseitig zwischen Trafo und Steckdose angeschlossen (max. 250W)
- PIR 2S: Der Bewegungsmelder wird sekundärseitig zwischen LED 24V Leuchte und LED 24V Trafo angeschlossen (max. 60W)
- PIR 3: Der Bewegungsmelder wird sekundärseitig zwischen LED 24V Leuchte und LED 24V Trafo angeschlossen (max. 120W). Es können bis zu 4 Sensorköpfe auf EINEN Bewegungsmelder angelernt werden. Pro Sensorkopf können bis zu 3 Bewegungsmelder angelernt werden. Reichweite 11m.
- PIR 4: Der Bewegungsmelder kann im Konfigurator ausgewählt werden und wird vor das Tape ins Profil gesetzt (max. 60W)

Abbildung	Artikel-Nr.	Bezeichnung	Hinweis	Gewicht ca.
	**217 032 301 02**	Mini Bewegungsmelder PIR 1S	• 3m Eurostecker / 0,3m Eurokupplung / Sensor 1,4m • Schutzklasse II	170 g
	**217 032 302 02**	Mini Bewegungsmelder PIR 2S	• 0,2m LED 24-Stecker / 0,2m mit 12-fach Verteiler/ Sensor 1,4m • Schutzklasse III	70 g
	**615 000 510 11**	Mini Bewegungsmelder PIR 3	• 0,2m LED 24-Stecker / 0,2m mit 12-fach Verteiler • inkl. Sensorkopf chrom-matt mit Batterie • Schutzklasse III	70 g
	**208 700 700 11**	Funk-Sensorkopf PIR 3 chrom-matt	• nur als Erweiterung zu Mini Bewegungsmelder PIR 3 • mit Clipsockel zum Schrauben oder Kleben • inkl. Batterie	12 g
	**615 000 510 21**	Mini Bewegungsmelder PIR 4 **60W** mit 2 Lötbrücken	• 2,5m LED 24-Stecker • zur Auswahl im Konfigurator • Schutzklasse III	32 g

SEM

Mini Einbauschalter 24 V



LED 24 | IP 20

Anschluss: LED-Trafo DC 24 V
Sonstiges:
- Leistung: max. 60 W

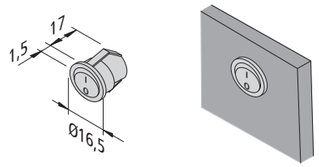

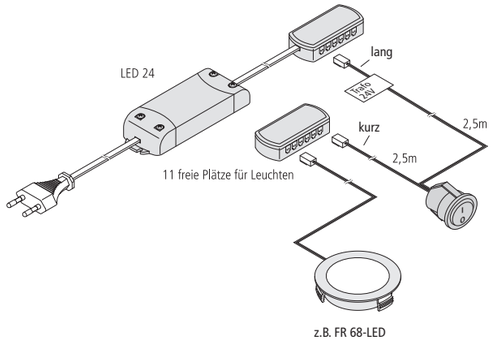

z.B. FR 68-LED

Ø 15 mm

TÜRKONTAKTSCHALTER

Türkontaktschalter 24 V

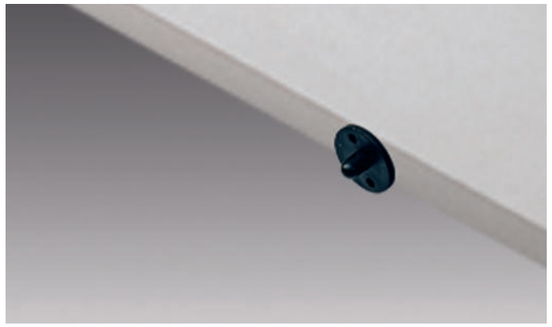

LED 24 | IP 20

Anschluss: LED-Trafo DC 24V
Sonstiges:
- Leistung: max. 120W
- für 16mm Plattenstärke

Ø 12 mm

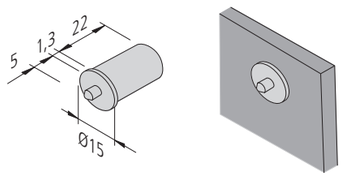

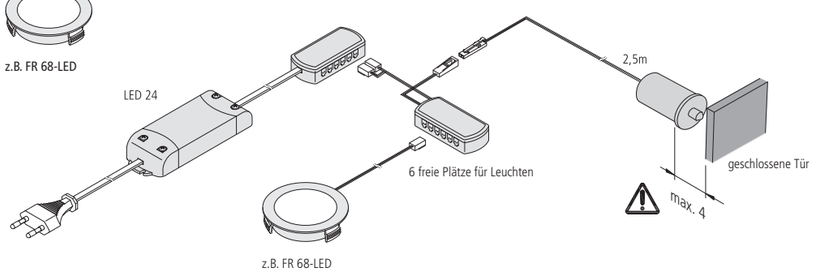

z.B. FR 68-LED

Ø 15 mm

Abbildung	Artikel-Nr.	Bezeichnung	Hinweis	Gewicht ca.
	**615 000 517 01**	Einbau-Schalter SEM rund schwarz	• bedruckt mit 0+I • Anschlussleitung 2,5m mit LED 24-Stecker • Schaltleitung 2,5m mit 11-fach Verteiler LED 24	270 g
	**217 031 901 13**	Türkontaktschalter SET schwarz	• Anschlussleitung 0,2m mit LED 24-Stecker • Schaltleitung 2,5m mit 6-fach Verteiler LED 24 • max. 120W	55 g

TÜRKONTAKTSCHALTER WIRELESS

Türkontaktschalter 24 V ohne Kabel / ohne Batterie

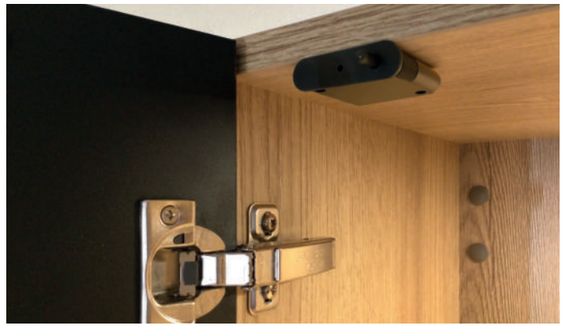



LED 24 | IP 20

Anschluss: LED-Trafo DC 24 V bzw. 230V
Sonstiges:
- Leistung: max. 120 W / 300W
- ohne Batterie
- bis zu 12 Schalter auf **einen** Controller anlernbar
- Wireless-**O**val / Wireless-**T**opfloch
- NEU: Mit aufgerasteter Verlängerung für „push-to-open" Beschläge!

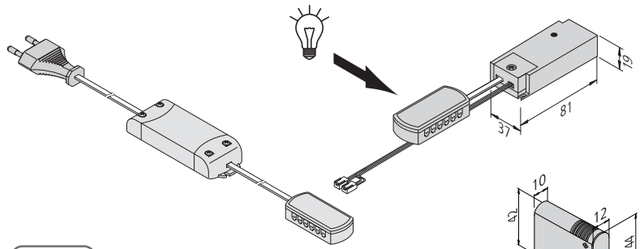

Wireless-O

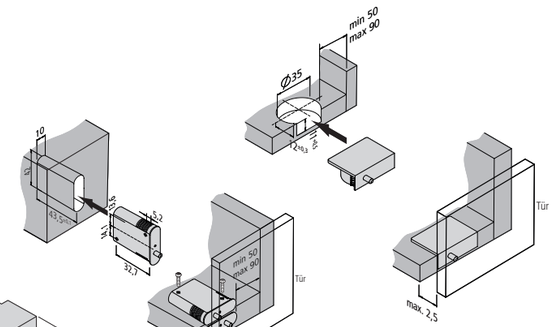

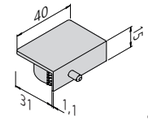

Wireless-T

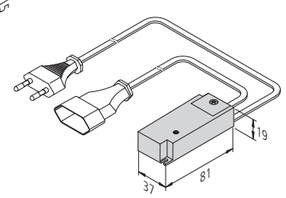

Ø 35 mm

Abbildung	Artikel-Nr.	Bezeichnung	Hinweis	Gewicht ca.
	**217 031 902 01**	Türkontaktschalter Wireless-O	• Wireless-**O**val • grau RAL 7016	16 g
	**217 031 903 01**	Türkontaktschalter Wireless-T		14 g
	**208 050 030 33**	24V Controller Türkontaktschalter Wireless 120W	• 0,2m LED 24-Stecker • 0,2m mit 12-fach Verteiler • Schutzklasse III	60 g
	**208 050 030 35**	230V Controller Türkontaktschalter Wireless 300W	• 2m Eurostecker • 0,2m mit Eurokupplung • Schutzklasse II	170 g

IR-SCHALTER / DIMMER 24V

Berührungsloser Schalter / Dimmer für 24 V LED





LED 24 | IP 20

Anschluss: LED-Trafo DC 24 V

Sonstiges:
- Annäherung bzw. Türbewegung löst Schaltung aus
- Funktion 1 (Lieferzustand): Lichteinschaltung mit erster Bewegung, -ausschaltung mit folgender
- Funktion 2 (kurzer Tastendruck, siehe Zeichnung): Beim Öffnen der Tür schaltet sich das Licht ein – und beim Schließen der Tür wieder aus (Parallelschaltung mehrerer IR-Schalter, z.B. für eine breite Schiebetür, möglich)
- die angeschlossene Leuchte lässt sich dimmen, wenn im eingeschalteten Zustand die Hand oder ein Gegenstand für einige Sekunden in den Erfassungsbereich des IR-Schalters gehalten wird (nur in Funktion 1)
- die in Funktion 1 eingestellte Helligkeit wird bei Umschaltung auf Funktion 2 beibehalten
- zum Schalten oder Dimmen von LED Leuchten 24 V
- für 14,5 mm Bohrungen oder zum Ankleben mit beiliegendem Klebepad
- Abstand zwischen Sensor und Türinnenseite sollte 2 bis 50 mm betragen (abhängig von der Oberfläche)
- ein Tastendruck von ca. 6 Sek. deaktiviert bzw. aktiviert die Dimm- und Memoryfunktion

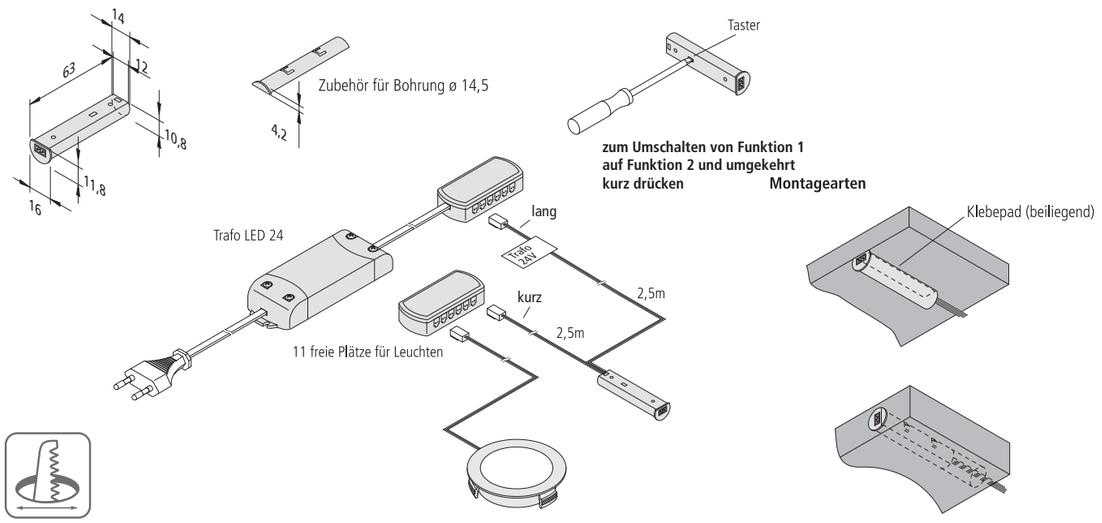

Ø 14,5 mm

Abbildung	Artikel-Nr.	Bezeichnung	Hinweis	Gewicht ca.
	**217 032 201 01**	IR-Dimmer 24V max. 48W weiß	• Anschlussleitung 2,5m mit LED 24-Stecker • Schaltleitung 2,5m mit 11-fach Verteiler LED 24	75 g
	217 032 201 03	IR-Dimmer 24V max. 48W schwarz		75 g

IR-SCHALTER / DIMMER 10MM

Berührungsloser Schalter / Dimmer für 10mm Bohrung

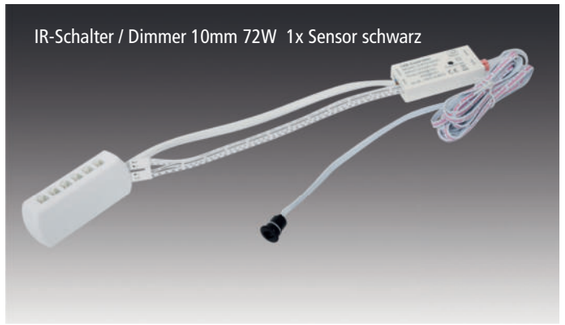



LED 24 | IP 20

Anschluss: LED-Trafo DC 24 V

Sonstiges:
- Annäherung bzw. Türbewegung löst Schaltung aus
- Funktion 1 (Lieferzustand): Lichteinschaltung mit erster Bewegung, -ausschaltung mit folgender
- Funktion 2 (kurzer Tastendruck, siehe Zeichnung): Beim Öffnen der Tür schaltet sich das Licht ein – und beim Schließen der Tür wieder aus (bei 2 Sensoren geht das Licht an, sobald eine Tür geöffnet wird)
- die angeschlossene Leuchte lässt sich dimmen, wenn im eingeschalteten Zustand die Hand oder ein Gegenstand für einige Sekunden in den Erfassungsbereich des IR-Schalters gehalten wird (nur in Funktion 1)
- die in Funktion 1 eingestellte Helligkeit wird bei Umschaltung auf Funktion 2 beibehalten
- zum Schalten oder Dimmen von LED Leuchten 24 V
- für 10 mm Bohrungen
- Abstand zwischen Sensor und Türinnenseite sollte 2 bis 50 mm betragen (abhängig von der Oberfläche)
- mit Memory-Funktion (nach Netztrennung wird der vorherige Dimmzustand wieder hergestellt)

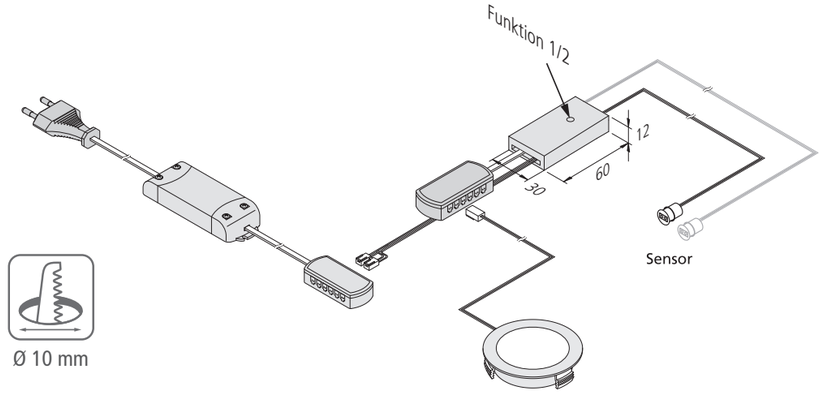

Ø 10 mm

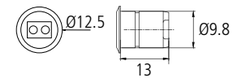

Abbildung	Artikel-Nr.	Bezeichnung	Hinweis	Gewicht ca.
	**217 032 206 01**	IR-Schalter / Dimmer 10mm 72W **1x** Sensor schwarz	• Anschlussleitung 0,2m mit LED 24-Stecker • Schaltleitung 0,2m mit 12-fach Verteiler LED 24 • Sensorleitung 4m	74 g
	217 032 206 02	IR-Schalter / Dimmer 10mm 72W **1x** Sensor weiß NEU		74 g
	**217 032 207 01**	IR-Schalter / Dimmer 10mm 72W **2x** Sensor schwarz		97 g
	217 032 207 02	IR-Schalter / Dimmer 10mm 72W **2x** Sensor weiß NEU		97 g
	**215 420 220 01**	Verlängerung IR-Sensor 10mm Länge 2m NEU	• Zur Verlängerung der Sensorleitungen	20 g

IR-S / IR-DS

Berührungsloser Schalter mit verschiedenen Sensorköpfen

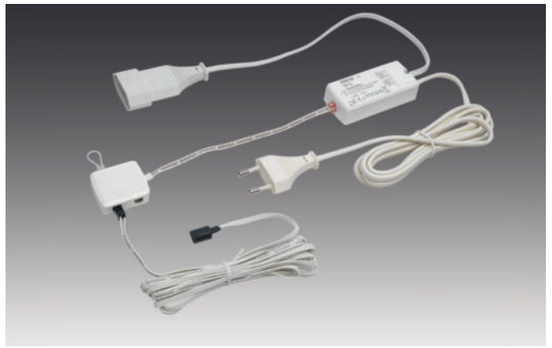

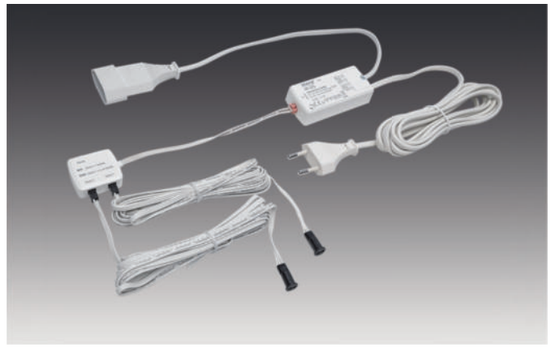

IP 20

Anschluss: 220 – 240 V / 50 – 60 Hz

Sonstiges:
- Annäherung bzw. Türbewegung löst Schaltung aus
- IR-DS: Beim Öffnen der Tür schaltet sich das Licht ein - und beim Schließen der Tür wieder aus
- optional mit zwei Sensoren (Licht an, sobald eine Tür geöffnet wird)
- IR-S: Lichteinschaltung mit erster Bewegung, -ausschaltung mit folgender Bewegung
- IR-S mit Memory-Funktion (nach Netztrennung wird der vorherige Schaltzustand wieder hergestellt)
- zum Schalten von LED Trafos max. 250 W oder SlimLite® -Lichtbändern von bis zu 3 Leuchten
- Abstand zwischen Sensor und Türinnenseite sollte 4 bis 50 mm betragen (abhängig von der Oberfläche)

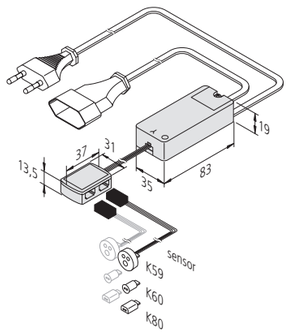

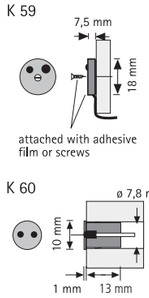

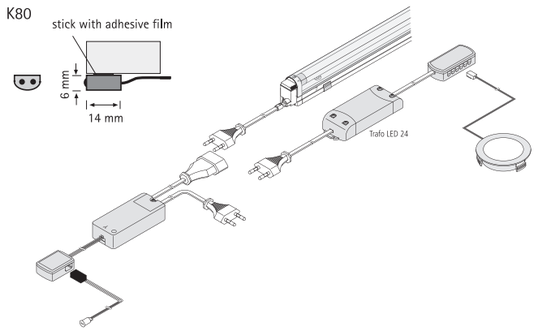

Artikel-Nr.	Bezeichnung	Hinweis	Gewicht ca.
506 120 601 11	IR-S mit Sensor K 59 Euro	• berührungsloses **Schalten durch Annäherung** • 2m Eurostecker / 0,3m Eurokupplung / Sensor 3m	187 g
506 120 602 11	IR-S mit Sensor K 60 Euro		187 g
506 120 603 11	IR-S mit Sensor K 80 Euro		187 g
506 120 601 12	IR-S mit Sensor K 59 AE	• berührungsloses Schalten durch Annäherung • 2m mit Aderendhülsen / 0,3m mit Aderendhülsen / Sensor 3m	177 g
506 120 602 12	IR-S mit Sensor K 60 AE		177 g
506 120 603 12	IR-S mit Sensor K 80 AE		177 g
506 120 801 11	IR-DS mit Sensor K 59 Euro	• berührungsloses **Schalten durch Türöffnung** • 3m Eurostecker / 0,3m Eurokupplung / Sensor 3m	187 g
506 120 802 41	IR-DS mit Sensor K 60 Euro		187 g
506 120 803 21	IR-DS mit Sensor K 80 Euro		187 g
506 120 901 11	IR-DS2 **mit 2** Sensoren K 59 Euro	• berührungsloses **Schalten durch Türöffnung** • 3m Eurostecker / 0,3m Eurokupplung / Sensor 3m	210 g
506 120 902 21	IR-DS2 **mit 2** Sensoren K 60 Euro		210 g
506 120 903 11	IR-DS2 **mit 2** Sensoren K 80 Euro		210 g
506 120 801 12	IR-DS mit Sensor K 59 AE	• berührungsloses **Schalten durch Türöffnung** • 3m mit Aderendhülsen / 0,3m mit Aderendhülsen / Sensor 3m	190 g
506 120 802 42	IR-DS mit Sensor K 60 AE		190 g
506 120 803 22	IR-DS mit Sensor K 80 AE		190 g

EBS 4

Berührungs-Schalter mit verschiedenen Sensorflächen





IP 20

Anschluss: 230 – 240 V / 50 – 60 Hz

Sonstiges:
- Schalten durch einfaches Berühren der Sensorfläche
- zum Schalten von einem LED-Transformator Typ LED 24/6W – LED 24/60W
- der EBS wird primärseitig zwischen Trafo und Steckdose angeschlossen
- Anschluss der Sensorleitung an Sensorfläche
- bitte beachten, dass die Sensorfläche von leitfähigen Teilen elektrisch isoliert ist
- ohne Memory-Funktion (nach Netztrennung sind die Leuchten aus)

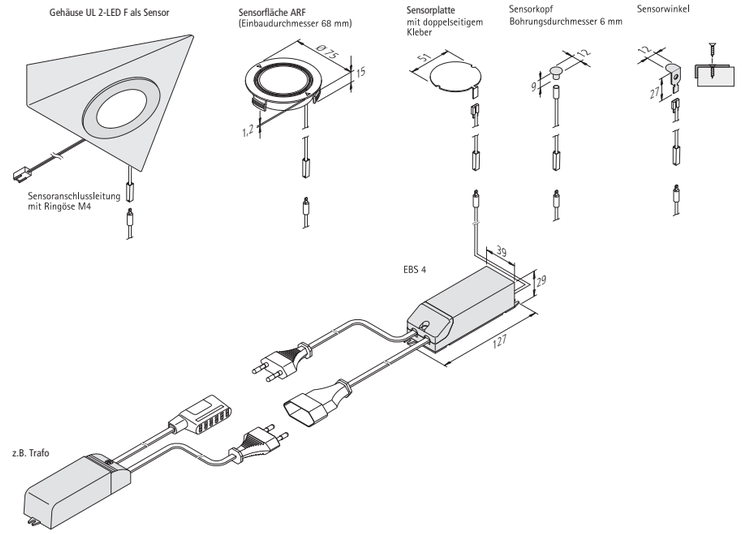

Abbildung	Artikel-Nr.	Bezeichnung	Hinweis	Gewicht ca.
	**506 110 303 11**	EBS 4 D mit Sensorleitung 2m und Ringöse M4	• 1m mit Aderendhülsen / 1m mit Aderendhülsen	150 g
	506 110 301 01	EBS 4 D mit Sensorleitung 2m und Ringöse M4	• 1m Eurostecker / 0,3m Eurokupplung	150 g
	506 110 302 01	EBS 4 D mit Sensorleitung 2m und Sensorkopf 12mm chrom-matt		150 g
	506 110 301 02	EBS 4 D **ohne** Sensorleitung		125 g
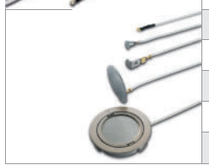	**214 021 001 31**	Ringöse M4 für UL1	• inkl. Sensorleitung 2m	25 g
	515 000 410 26	Sensorkopf 12mm chrom-matt		30 g
	515 000 410 38	Sensorwinkel 12mm edelstahl		30 g
	506 111 100 08	Sensorplatte 51mm edelstahl		45 g
	506 110 700 16	Sensorfläche ARF edelstahl		60 g

USB Doppelsteckdose

Möbel USB Steckdose für 24 V Trafos

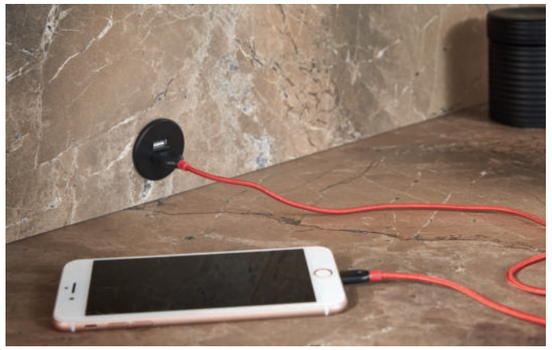

Anschluss: 24 V DC

Sonstiges:
- USB-A Doppelsteckdose mit 5 V DC max. 1 x 2,1 A bzw. 2 x 1,05 A bzw. USB-A + USB-C Steckdose
- beim 24 V Trafo muss eine Leistung von 20 W reserviert werden
- mit 3 mm Adapterring für 16 mm Einbautiefe beiliegend!

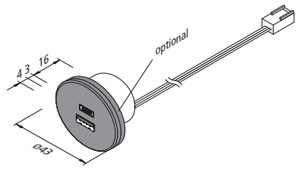

Ø 35 mm

QI FAST CHARGER

Kabelloses Aufladen



Anschluss: 220 – 240 V / 50 – 60 Hz

Sonstiges:
- für Qi-zertifiziertes Smartphone oder Tablet
- Achtung, mind. Abstand zum Sonar-Dimmer 40cm einhalten, falls mit verbaut!

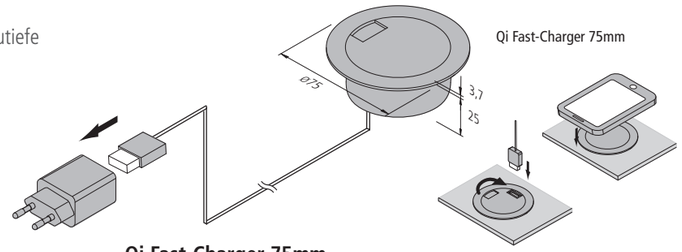

Qi Fast-Charger 75mm

- zusätzliche USB Steckdose mit 5 V DC max. 2 A
- inkl. Fast Charging Netzteil 9 V / 18 W

Qi Fast-Charger 78mm

- zusätzliche USB-A Steckdose max. 40W
- zusätzliche USB-C Steckdose max. 45W
- beim 24V Trafo muss eine Leistung von 45W reserviert werden
- Achtung, mind. Abstand zum Sonar-Dimmer 40cm einhalten, falls mit verbaut!

Ø 60 mm

Abbildung	Artikel-Nr.	Bezeichnung	Hinweis	Gewicht ca.
	**217 001 011 01**	USB-A + USB-C Steckdose 24V weiß 20W	• Anschlussleitung 2,5m mit LED 24-Stecker • Fast Charging bei Einzelbelegung	50 g
	217 001 011 03	USB-A + USB-C Steckdose 24V schwarz 20W		50 g
	217 001 011 08	USB-A + USB-C Steckdose 24V edelstahloptik 20W		50 g
	**615 000 520 03**	Qi Fast-Charger 75mm schwarz	• Anschlussleitung 1,2m mit USB Stecker • inkl. Fast Charging Netzteil	120 g
	**217 002 010 13**	Qi Fast-Charger 78mm schwarz NEU	• Anschlussleitung 2,5m mit LED 24-Stecker • inkl. USB-A Buchse • inkl. USB-C Buchse	100 g
	Zubehör	**LED Trafos 24V ab Seite 222**		

LED 24

2-poliges Stecksystem für LED-Leuchten 24 V



Anschluss: 24 V DC / für Leuchten mit LED 24-Stecker

Sonstiges:
- für Konstantspannung (verpolungssicher)
- Leistung: max. 60 W
- Stecker der Leuchten nur 7,9 mm Durchmesser (passt durch 8 mm-Bohrung)
- Stecker der Verbindungsleitung nur 8,5 mm Durchmesser (passt durch 9 mm-Bohrung)
- Leitung 2 x 0,34 mm2

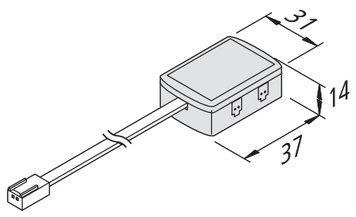

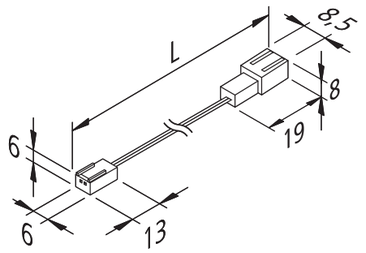

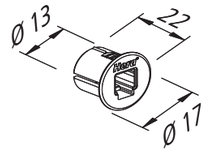

Ø 8 mm Ø 13 mm

Abbildung	Artikel-Nr.	Bezeichnung	Hinweis	Gewicht ca.
	**215 300 601 02**	LED 24 Verbindungsleitung 0,1m	• bis **max. 60W** belastbar	3 g
	215 300 605 01	LED 24 Verbindungsleitung 0,5m		5 g
	215 300 610 01	LED 24 Verbindungsleitung 1,0m		9 g
	215 300 625 01	LED 24 Verbindungsleitung 2,5m		22 g
	**215 300 001 01**	LED 24 Holz-Einbaubuchse	• zur Aufnahme der Buchse einer Verbindungsleitung • für Holz ab 10mm mit 13mm Bohrung	1 g
	**215 080 607 06**	LED 24 4-fach Verteiler	• Leitung 2,5m mit LED 24-Stecker • bis **max. 60W** belastbar	32 g

SEH / SAQ

Wippschalter mit Eurokupplung



Anschluss: 220 – 240 V / 50 – 60 Hz
Sonstiges:
- Strombelastbarkeit max. 2,5 A
- Varianten Einbau- oder Aufbauschalter

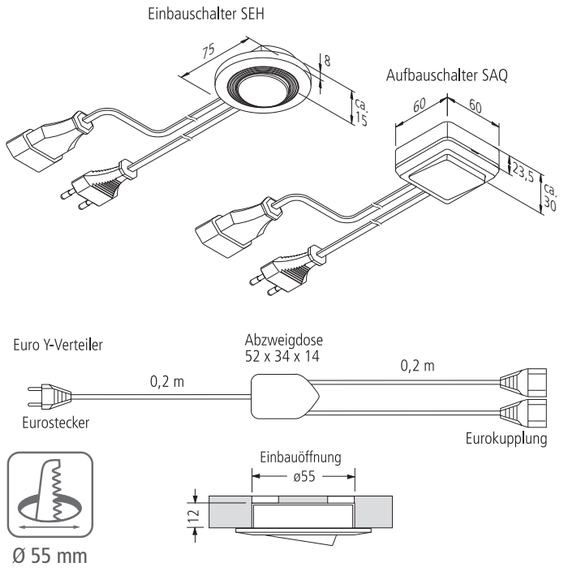

LUXOR

Doppelsteckdose zur Eckmontage



Anschluss: 220 – 240 V / 50 – 60 Hz
Sonstiges:
- anspruchsvolles Design
- Montage in jeder Ecke von Küche, Bad, Wohn-/Schlafbereich möglich
- 2-fach Ausführung

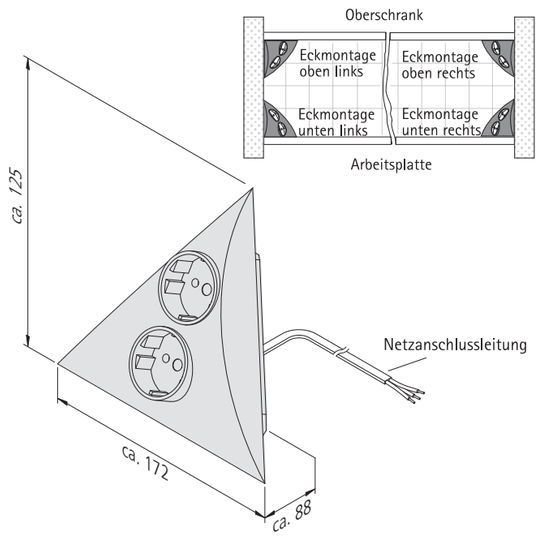

Abbildung	Artikel-Nr.	Bezeichnung	Hinweis	Gewicht ca.
	**515 000 601 02**	Einbau-Schalter SEH rund	• 2m Eurostecker / 2m Eurokupplung • weiß RAL 9016	250 g
	**217 031 810 05**	Aufbau-Schalter SAQ quadratisch	• 2m Eurostecker / 2m Eurokupplung • weiß RAL 9016	260 g
	**215 031 601 01**	Euro Y-Verteiler mit einem Stecker und 2 Buchsen	• 200mm + Eurostecker / 2x 200mm + Eurokupplung	100 g
	**506 602 110 03**	Luxor 2ST edelstahloptik	• 1,8m Netzanschlussleitung mit Aderendhülsen	390 g
	506 602 170 01	Luxor 2ST chrom-matt		390 g



Bildzeichen für Leuchtenarten und Anwendungen

- Stecksystem für RGB-LED Leuchten 24V DC
- Stecksystem für Dynamic LED Leuchten 24V DC
- Stecksystem für Power-LED Leuchten mit 350mA
- Stecksystem für LED Leuchten 24V DC
- Stecksystem für 1-10V Dimmleitungen
- FreeCut
- 2-poliges Stecksystem für 230V Leuchten
- Ausstrahlungswinkel
- Empfohlener Abstand untereinander bei Küchen
- Lichtverteilungskurve
- Für Einbau notwendiger Bohrdurchmesser
- Bewegungsmelder

ANHANG

Kennzeichnung von Leuchten

Bildzeichen für die Schutzklassen

	Schutzklasse I	Schutzerdung, Schutzleiter am Gehäuse des Betriebsmittels
	Schutzklasse II	Schutzisolierung
	Schutzklasse III	Schutzkleinspannung, < 50 V, bei Leuchten und Transformatoren für Leuchten

Schutzarten

Die Kennzeichnung der Schutzart besteht aus den Buchstaben IP, auf die zwei Ziffern folgen. Die erste Ziffer gibt an: Schutz von Personen gegen Berührung oder Annäherung an aktive Teile sowie gegen Berühren sich bewegender Teile innerhalb des Gehäuses sowie Schutz des Gerätes gegen Eindringen von Fremdkörpern. Die zweite Ziffer gibt an: Schutz des Betriebsmittels innerhalb des Gehäuses gegen schädliches Eindringen von Wasser.

1. Kennziffer

0. ungeschützt
1. geschützt gegen feste Fremdkörper größer als 50 mm (Handrücken)
2. geschützt gegen feste Fremdkörper größer als 12 mm (Finger)
3. geschützt gegen feste Fremdkörper größer als 2,5 mm (Werkzeug)
4. geschützt gegen feste Fremdkörper größer als 1 mm (Draht)
5. staubgeschützt
6. staubdicht

2. Kennziffer

0. ungeschützt
1. geschützt gegen Tropfwasser (senkrecht)
2. geschützt gegen Tropfwasser (unter 15°)
3. geschützt gegen Sprühwasser (unter 60°)
4. geschützt gegen Spritzwasser (aus jeder Richtung)
5. geschützt gegen Strahlwasser
6. geschützt gegen starkes Strahlwasser
7. geschützt gegen die Folgen von Eintauchen (30 Minuten bis zu 1 Meter Tiefe)
8. geschützt gegen Untertauchen (länger/tiefer als 7, nach Vereinbarung zwischen Hersteller und Anwender)

Bildzeichen für die Montage



Dieses Zeichen gilt für Leuchten mit Entladungslampen und Leuchten für Glühlampen zum Einbau in und an Einrichtungsgegenständen (Möbeln). Es besagt, dass diese Leuchten in der angegebenen Montageart an Einrichtungsgegenständen angebracht werden dürfen, die in ihrem Brandverhalten nicht brennbaren, schwer oder normal entflammbaren Baustoffen im Sinne von DIN 4102 entsprechen, auch wenn sie beschichtet, lackiert oder furniert sind, jedoch auch auf Materialien, deren Brandverhalten nicht bekannt ist.



