

NEUHEITEN

2025

Nur für den Fachhandel



Hera®



Tiny Tube Bridge

UNSERE HIGHLIGHTS 2025

04 Run-Tape COB

05 Run-Tape FN-4

06 RGB Tape COB-10

07 Sauna-Tape COB-12

08 Tiny Tube Curved / Straight

09 Tiny Tube Bridge

10 X/T-Clip 8mm

10 350mA / 24V Konverter 6W

11 Der Hera-Konfigurator

NEU

RUN-TAPE COB

LED Lauflicht mit einstellbarer Lichtfarbe ohne Punktoptik





Dynamic | IP 20

Anschluss: LED-Trafo DC 24V
Lebensdauer: L70/B10 ≥ 60.000 Stunden
Energieeffizienz: LED: 100 lm/W; Leuchte: **900 lm/m** (75 lm/W)
Farbwiedergabe: Ra/CRI > 90

Run-Tape COB

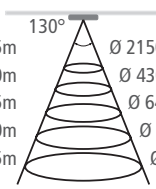

		xw	ww	nw
0,5m	Ø 2150	928 lx	964 lx	1080 lx
1,0m	Ø 4300	232 lx	241 lx	270 lx
1,5m	Ø 6450	103 lx	107 lx	120 lx
2,0m	Ø 8600	58 lx	60 lx	68 lx
2,5m	Ø 10750	37 lx	39 lx	43 lx

Besonderheiten:

- max. 5m Tape pro Anschlussleitung
- schnelle und einfache Montage durch doppelseitiges Klebeband
- Streifen alle 26,31mm kürzbar (Markierung)
- die Leistung von Teilabschnitten kann nicht linear berechnet werden, bitte im Konfigurator ermitteln!
- Lichtfarbe zwischen 2700K (xw) und 5000K (cw) einstellbar
- Volllauf beim Einschalten / Leerlauf beim Ausschalten und weitere Versionen über die App einstellbar



MESHLE

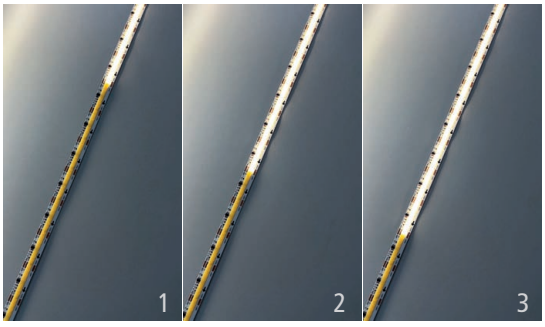

Kostenlose Meshle-App für Android und iOS zur Steuerung

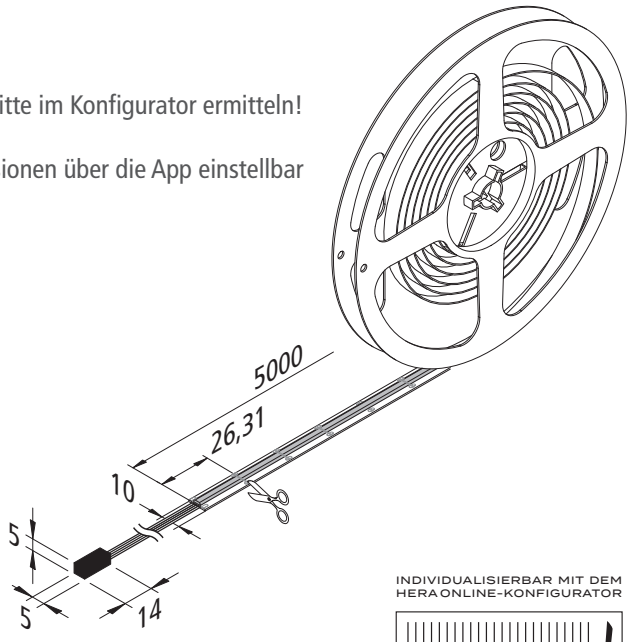

INDIVIDUALISIERBAR MIT DEM HERA ONLINE-KONFIGURATOR

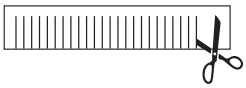

Abbildung	Artikel-Nr.	Bezeichnung	Hinweis	Gewicht ca.
	**202 033 902 00**	Run-Tape Dynamic COB 5m 60W	• Lichtfarbe einstellbar zwischen ca. 2700K und 5000K • **inkl.** Anschlussleitung 2,5m mit Dynamic-Stecker	150 g
	**208 050 061 01**	24V Run-Controller Dynamic BLE 120W	• 0,2m LED 24-Stecker / 0,15m mit 6-fach Verteiler • BLE Controller (Bluetooth Low Energy) • ansteuerbar über jedes iOS oder Android Smartphone oder Tablet (mit kostenloser Meshle-App)	88 g
	Zubehör	**Profile und LED Trafos 24V als Zubehör erhältlich**		

NEU

RUN-TAPE FN-4

LED Lauflicht mit einstellbarer Lichtfarbe für die Fräsnut

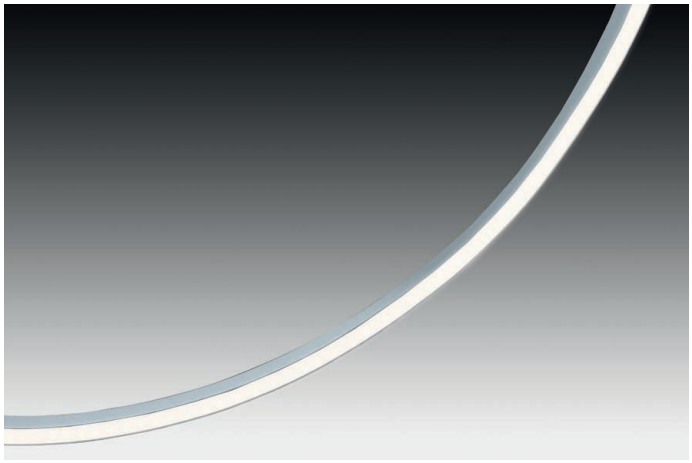

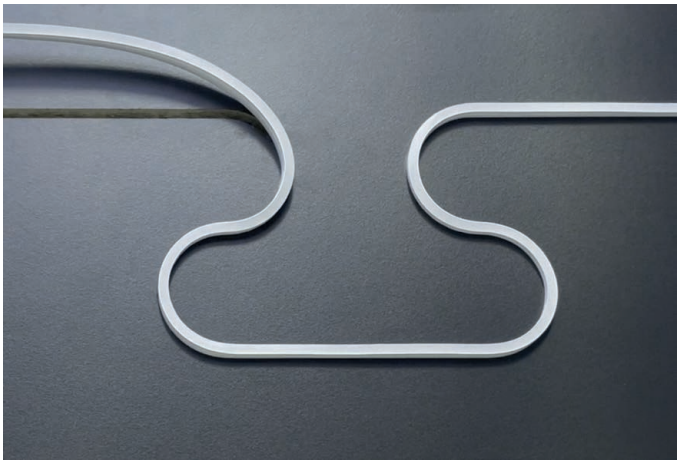

Dynamic | IP 20

Anschluss: LED-Trafo DC 24V
Lebensdauer: L70/B10 ≥ 55.000 Stunden
Energieeffizienz: LED: 160 lm/W; Leuchte: **140 lm/m** (23 lm/W)
Farbwiedergabe: Ra/CRI > 90

Run-Tape FN

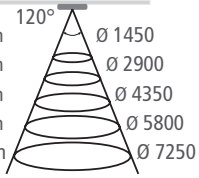

		ww	cw
0,5m	Ø 1450	188 lx	200 lx
1,0m	Ø 2900	47 lx	50 lx
1,5m	Ø 4350	21 lx	22 lx
2,0m	Ø 5800	12 lx	13 lx
2,5m	Ø 7250	8 lx	8 lx

Besonderheiten:

- max. 5m Tape pro Anschlussleitung
- schnelle und einfache Montage in einer Fräsnut
- Streifen alle 50mm kürzbar (Markierung)
- die Leistung von Teilabschnitten kann nicht linear berechnet werden, bitte im Konfigurator ermitteln!
- Lichtfarbe zwischen 2700K (xw) und 5000K (cw) einstellbar
- Volllauf beim Einschalten / Leerlauf beim Ausschalten und viele weitere Effekte über die App einstellbar



MESHLE

Kostenlose Meshle-App für Android und iOS zur Steuerung

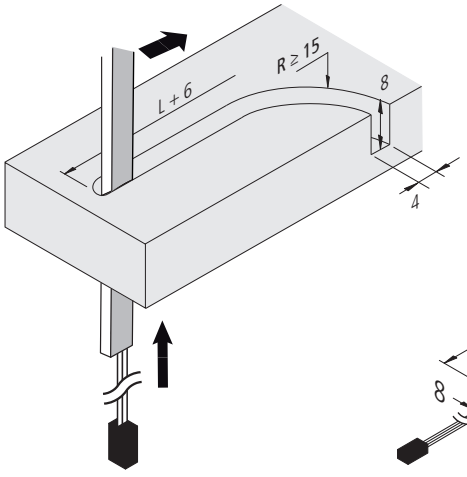

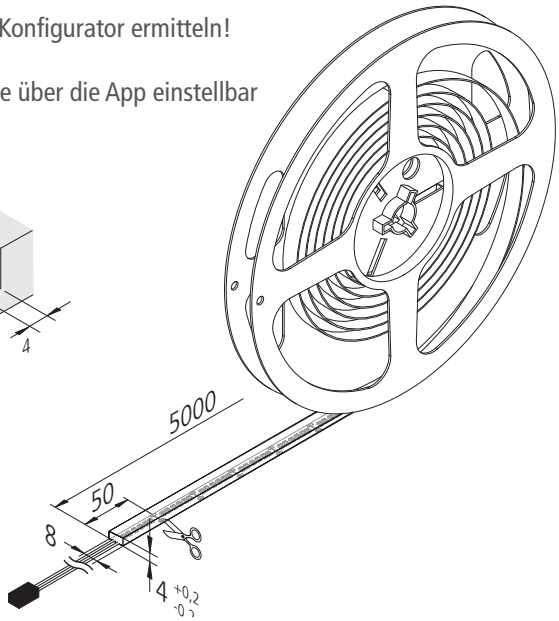

INDIVIDUALISIERBAR MIT DEM HERA ONLINE-KONFIGURATOR

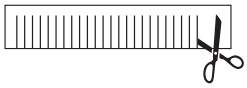

Abbildung	Artikel-Nr.	Bezeichnung	Hinweis	Gewicht ca.
	**202 033 903 00**	Run-Tape Dynamic FN-4 5m 30W	• Lichtfarbe einstellbar zwischen ca. 2700K und 5000K • **inkl.** Anschlussleitung 2,5m mit Dynamic Stecker	265 g
	**208 050 061 01**	24V Run-Controller Dynamic **BLE** 120W	• 0,2m LED 24-Stecker / 0,15m mit 6-fach Verteiler • BLE Controller (Bluetooth Low Energy) • ansteuerbar über jedes iOS oder Android Smartphone oder Tablet (mit kostenloser Meshle-App)	88 g
	Zubehör	**LED Trafos 24V erhältlich**		

NEU

RGB TAPE COB-10

Selbstklebende, flexible LED RGB-Streifen ohne Punktoptik





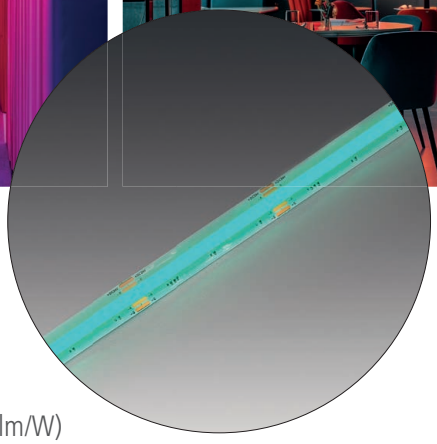

LED RGB | IP 20

Anschluss: LED-Trafo DC 24V
Lebensdauer: L70/B10 ≥ 50.000 Stunden
Energieeffizienz: Leuchte weiß: **696 lm/m** (48 lm/W)

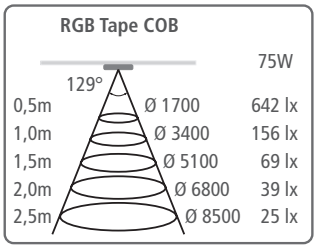

Besonderheiten:

- max. 5m pro Anschlussleitung
- schnelle und einfache Montage durch doppelseitiges Klebeband und Steckverbinder
- Streifen alle 50mm kürzbar (Markierung zwischen den LEDs)
- die Leistung von Teilabschnitten kann nicht linear berechnet werden, bitte im Konfigurator ermitteln!
- Vergussmasse weiß
- keine störenden elektronischen Bauteile bei regelmäßigen Reinigungsarbeiten
- RGB-Controller (Funk + BLE + DALI) erhältlich

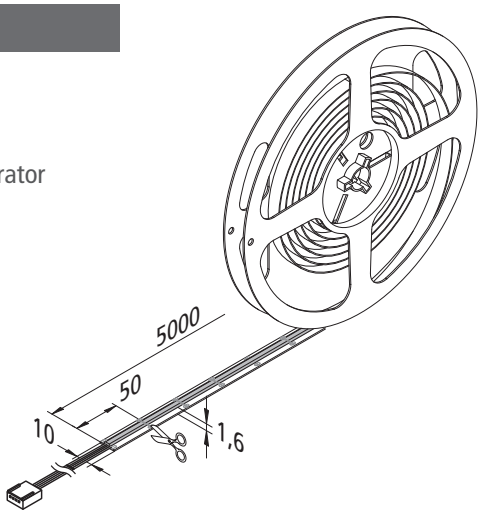

INDIVIDUALISIERBAR MIT DEM HERA ONLINE-KONFIGURATOR



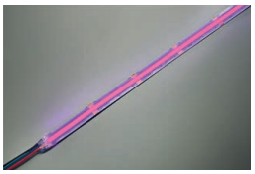

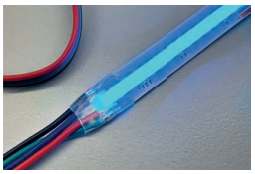

Abbildung	Artikel-Nr.	Bezeichnung	Hinweis	Gewicht ca.
	**202 035 801 01**	RGB Tape COB-10 5m 75W	• inkl. Anschlussleitung 2,5m mit RGB-Stecker	160 g
	**615 000 505 44**	24V RGB-Controller **Funk** 75W inkl. **1 Kanal**-Funkfernbedienung schwarz	• als notwendiges Zubehör • für RGB, Dimmen und Schalten • mit 4-fach Verteiler	130 g
	615 000 505 41	24V RGB-Controller **Funk** 75W inkl. **Anbau**-Funkfernbedienung edelstahloptik		105 g
	208 050 030 22	24V RGB-Controller **Funk** 75W ohne Funkfernbedienung		88 g
	**215 420 625 01**	RGB Verbindungsleitung 2,5m	• zur Verlängerung zwischen Leuchte und Verteiler	65 g
	**215 080 607 05**	LED RGB 4-fach Verteiler	• Leitung 100mm mit Stecker • für 3 zusätzliche Anschlussleitungen am Verteiler	16 g
	Zubehör	**Profile / LED Trafos 24V / weitere RGB-Controller (u.a. BLE + DALI) erhältlich**		

NEU

SAUNA-TAPE COB-12

LED Streifen für bis zu 105°C Umgebungstemperatur in IP54

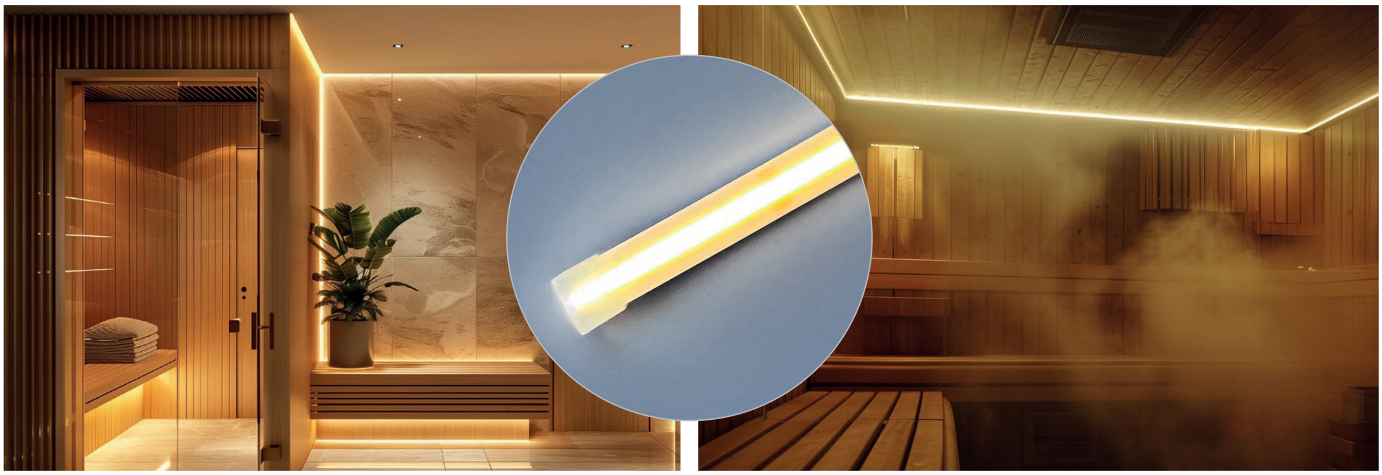

LED 24 | IP 54

Anschluss: LED-Trafo DC 24V
Lebensdauer: L80/B10 ≥ 60.000 Stunden
Energieeffizienz: LED: 120 lm/W; Leuchte: **800 lm/m** (80 lm/W)
Farbwiedergabe: Ra/CRI > 90

Sauna-Tape

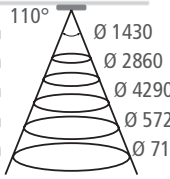

		xw	ww
0,5m	Ø 1430	1040 lx	1048 lx
1,0m	Ø 2860	260 lx	262 lx
1,5m	Ø 4290	116 lx	116 lx
2,0m	Ø 5720	65 lx	66 lx
2,5m	Ø 7150	42 lx	42 lx

Besonderheiten:

- max. 5m pro Anschlussleitung
- Streifen alle 50mm kürzbar (Markierung zwischen den LEDs)
- die Leistung von Teilabschnitten kann nicht linear berechnet werden, bitte im Konfigurator ermitteln!
- keine störenden elektronischen Bauteile bei regelmäßigen Reinigungsarbeiten
- dank IP54 ideal geeignet für Anwendungen mit erhöhter Schutzart (allg. Feuchtigkeit, Bad- und Küchenbereich, Frischebereich, Ladenbau)
- für bis zu 105°C Umgebungstemperatur

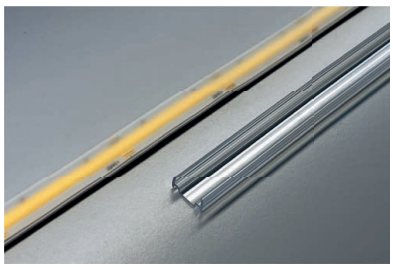

INDIVIDUALISIERBAR MIT DEM HERA ONLINE-KONFIGURATOR

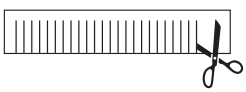

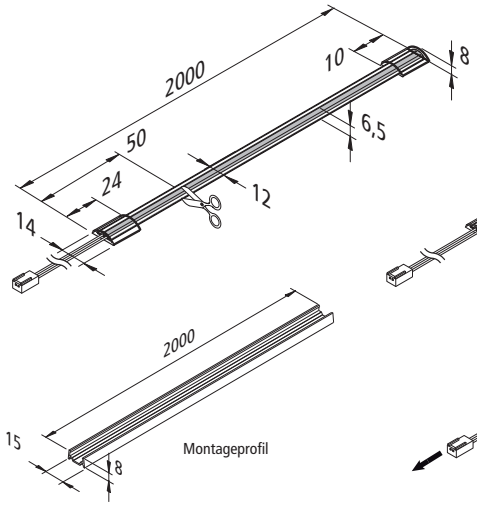

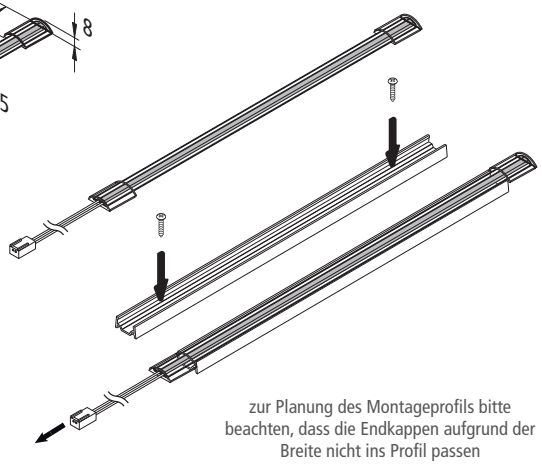

zur Planung des Montageprofils bitte beachten, dass die Endkappen aufgrund der Breite nicht ins Profil passen

Abbildung	Artikel-Nr.	Bezeichnung	Hinweis	Gewicht ca.
	**202 035 614 01**	Sauna-Tape COB-12 2m 20W **xw**	• Lichtfarbe xw (**extra warm weiß**) ca. 2700K bzw. ww (**warm weiß**) ca. 3000K • **inkl.** Anschlussleitung 2,5m mit LED 24-Stecker	430 g
	202 035 612 01	Sauna-Tape COB-12 2m 20W **ww**		430 g
	**203 014 201 00**	Montageprofil Sauna-Tape 2m transparent	• 15mm breit / 8mm hoch • zum Anschrauben	69 g
	Zubehör	**LED Trafos 24V und Dimm-Controller als Zubehör erhältlich**		

NEU

TINY TUBE CURVED / STRAIGHT

Mini Vitrinenleuchten mit nur 8mm Durchmesser







IP 20

Anschluss: LED-Trafo DC 350mA
Lebensdauer: L90/B10 ≥ 36.000 Stunden
Energieeffizienz: Curved: LED 120 lm/W; Leuchte: **246 lm** (76 lm/W)
Straight: LED 120 lm/W; Leuchte: **267 lm** (103 lm/W)
Farbwiedergabe: Curved: Ra/CRI > 92
Straight: Ra/CRI > 90

Tiny Tube Curved

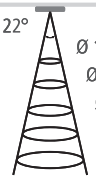

0,5m	Ø 193	3768 lx
1,0m	Ø 386	942 lx
1,5m	Ø 579	419 lx
2,0m	Ø 772	236 lx
2,5m	Ø 965	151 lx

Tiny Tube Straight

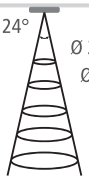

0,5m	Ø 214	2240 lx
1,0m	Ø 428	560 lx
1,5m	Ø 642	249 lx
2,0m	Ø 856	140 lx
2,5m	Ø 1070	90 lx

Besonderheiten:

- Höhe stufenlos einstellbar
- dimmbar

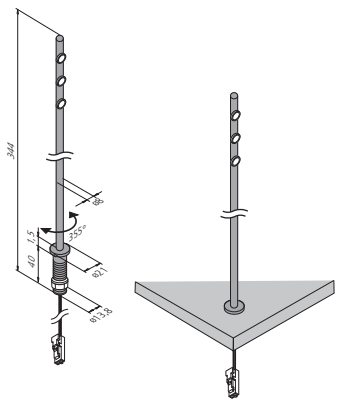

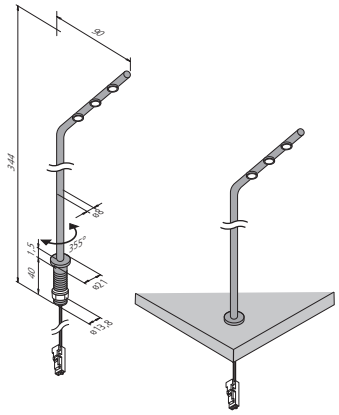

14 mm



Abbildung	Artikel-Nr.	Bezeichnung	Hinweis	Gewicht ca.
	**202 036 010 03**	Tiny Tube Curved 3x1,1W nw schwarz	• Lichtfarbe nw (neutral weiß) ca. 4000K • Anschlussleitung 1,8m mit LED 350-Stecker	51 g
	**202 036 020 03**	Tiny Tube Straight 3x1,1W nw schwarz		45 g
	Zubehör	**LED-Trafo DC 350mA und Dimm-Controller als Zubehör erhältlich**		

NEU

TINY TUBE BRIDGE

Mini Vitrinenleuchten mit nur 8mm Durchmesser

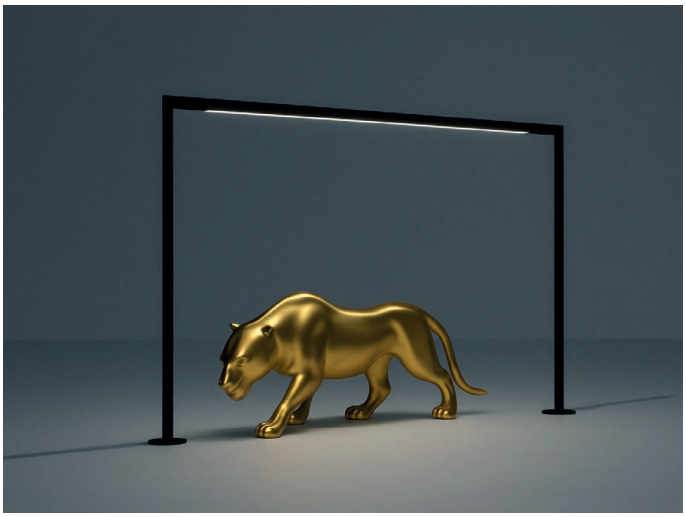



LED 24 | IP 20

Anschluss: LED-Trafo DC 24V

Lebensdauer: L90/B10 ≥ 36.000 Stunden

Energieeffizienz: LED 120 lm/W; Leuchte 254mm: **309 lm** (103 lm/W)
Leuchte 544mm: **649 lm** (103 lm/W)
Leuchte 844mm: **980 lm** (103 lm/W)

Farbwiedergabe: Ra/CRI > 90

Tiny Tube Bridge

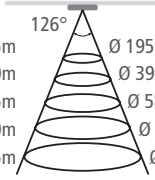

		254	544	844
0,5m	Ø 1950	344 lx	720 lx	1088 lx
1,0m	Ø 3900	86 lx	180 lx	272 lx
1,5m	Ø 5850	38 lx	80 lx	121 lx
2,0m	Ø 7800	21 lx	45 lx	68 lx
2,5m	Ø 9750	14 lx	29 lx	44 lx

Besonderheiten:

- Höhe stufenlos einstellbar
- dimmbar
- drehbar

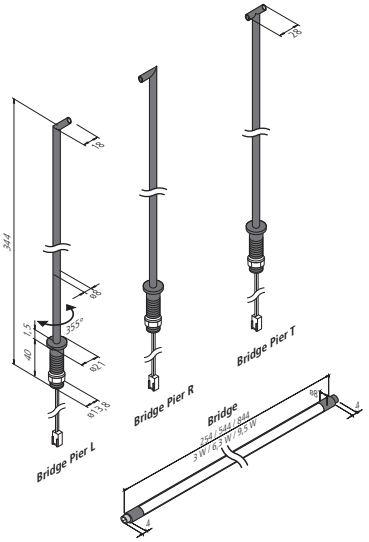

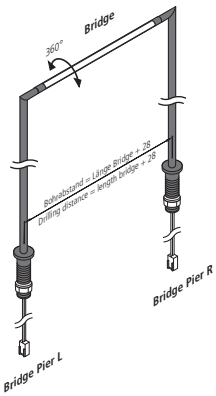

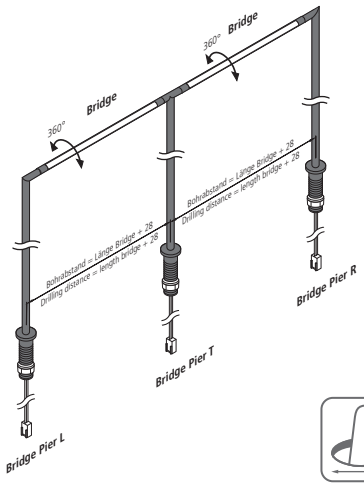



14 mm

Abbildung	Artikel-Nr.	Bezeichnung	Hinweis	Gewicht ca.
	**202 036 030 03**	Tiny Tube Bridge 3,0W 254mm nw schwarz	• Lichtfarbe nw (neutral weiß) ca. 4000K • 360° drehbar	16 g
	202 036 030 13	Tiny Tube Bridge 6,3W 544mm nw schwarz		32 g
	202 036 030 23	Tiny Tube Bridge 9,5W 844mm nw schwarz		50 g
	**202 036 040 03**	Tiny Tube Bridge Pier L+R schwarz	• Anschlussleitung 2,3m mit LED 24-Stecker	150 g
	202 036 050 03	Tiny Tube Bridge Pier T schwarz		77 g
	Zubehör	**LED Trafos 24V / DALI und BLE Controller als Zubehör erhältlich**		

NEU

X/T-CLIP 8MM

Verbindung zwischen zwei Abschnitten der 8mm Tape COB-8FC

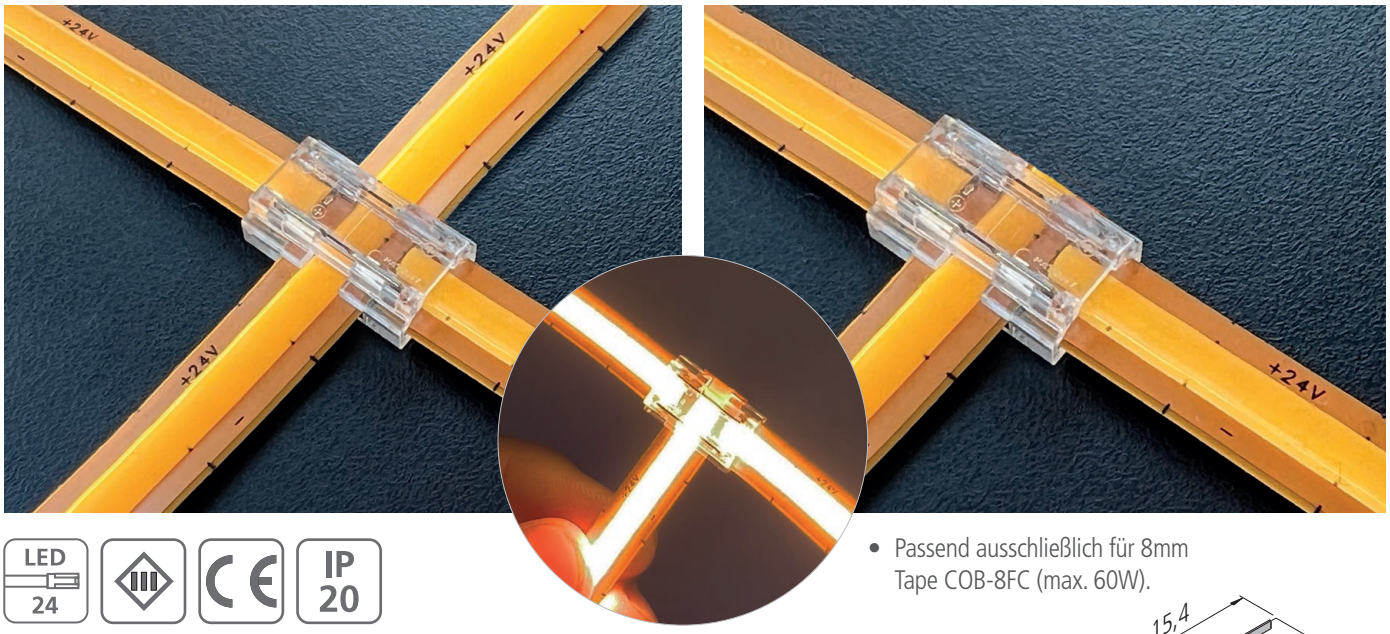

LED 24 | IP 20

- Passend ausschließlich für 8mm Tape COB-8FC (max. 60W).

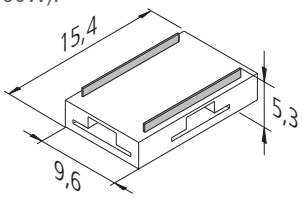

Artikel-Nr.	Bezeichnung	Hinweis	Gewicht ca.
215 283 080 21	XT-Clip 8mm Tape max.60W	• Verbindung zwischen zwei Abschnitten der 8mm Tape • Montage-Foto auf der Homepage beachten!	**1 g**

350MA / 24V KONVERTER 6W

Elektronischer Wandler für 350 mA LED-Leuchten





LED 24 | LED 350 | IP 20

Artikel-Nr.	Bezeichnung	Hinweis	Vk/St.
615 000 535 01	350mA / 24V Konverter 6W	• 0,2m LED 24-Stecker • 6-fach Verteiler 350mA schwarz • zum Anschluss von 350mA Leuchten an 24V Trafos oder Controller	30 g

DER HERA-KONFIGURATOR

Individuelle Lichtplanung – leicht gemacht



1 LED-TAPE AUSWÄHLEN

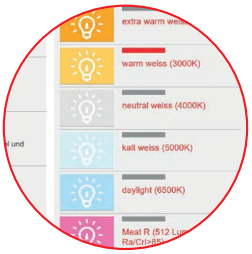

2 LICHTFARBE BESTIMMEN



3 PROFIL & LÄNGE DEFINIEREN



4 LEITUNGSART VORGEBEN



5 PROFILART AUSSUCHEN

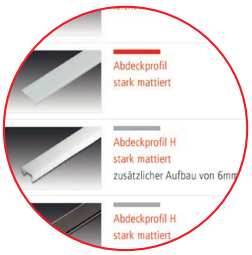

6 ABDECKPROFIL FESTLEGEN



7 ZUBEHÖR AUSSUCHEN

BESTELLUNG AUSLÖSEN

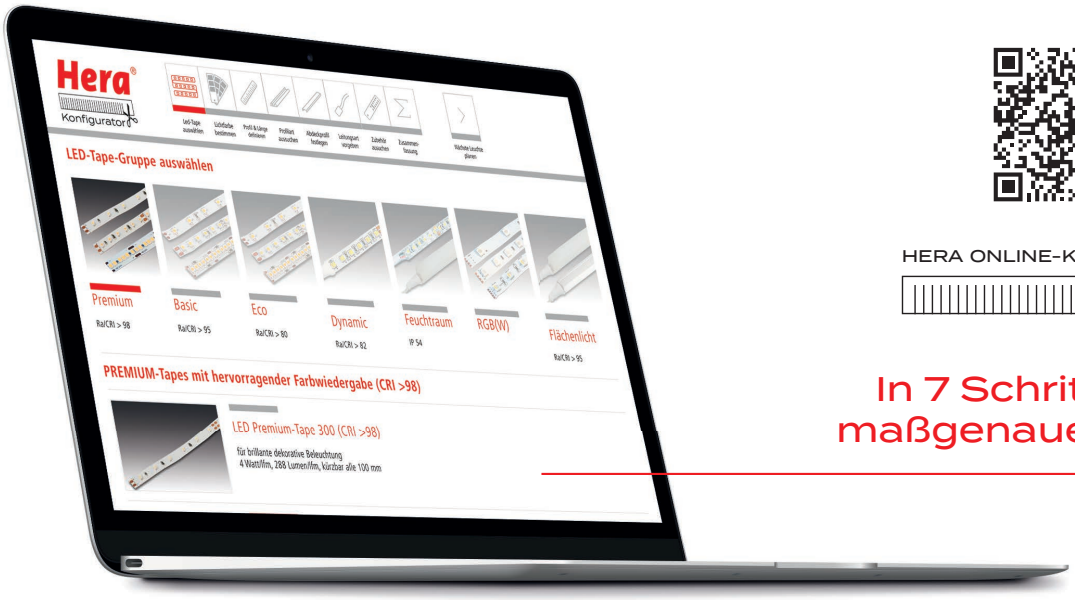

HERA ONLINE-KONFIGURATOR

In 7 Schritten zum maßgenauen Produkt

Mit Hilfe unseres Leuchten-Konfigurators können Sie ab Stückzahl 1 online schnell und einfach Ihre individuelle Leuchte planen. Die Leuchte ist innerhalb von 8–10 Tagen bei Ihnen. Zuerst müssen Sie dafür das gewünschte LED-Tape wählen und die Lichtfarbe bestimmen. Danach wird alles individuell. Sie können Ihre bevorzugte Leuchten- und Leitungslänge angeben, wie viele Leuchten Sie haben möchten und zwischen mehreren Profilen wählen. Wenn Sie alles für Ihre Wunschleuchte angegeben haben, können Sie direkt im Anschluss Ihre Leuchte bestellen.



Hera®

Hera GmbH & Co. KG

Dieselstraße 9 · D-32130 Enger
Telefon: +49 5224 911-0
mail@hera-online.de

www.hera-online.de

Stand 05/2025

Technische Änderungen und Irrtümer vorbehalten.
Alle Angaben ohne Gewähr! Für Druckfehler keine Haftung.