

NEUHEITEN

2026

Nur für den Fachhandel



Hera®



Hinweis: Diese Broschüre enthält teilweise KI-generierte Visualisierungen. Die Darstellungen dienen ausschließlich der Inspiration und können vom tatsächlichen Produkt abweichen.

UNSERE HIGHLIGHTS 2026

04 RGBW Tape-2

06 Einfräsprofil IC 16

07 Tiny Tube Bridge-C

08 Power-Stick T2

09 EcoLite F HO+

12 Intero-Pendel

14 Trafos LED 24V DALI-2

15 24V Dimm Smart System





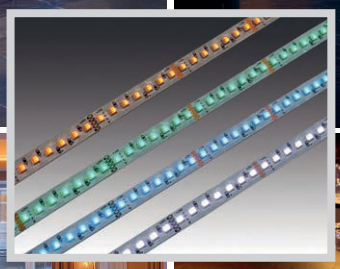





BLE Controller (Bluetooth Low Energy):

- ansteuerbar über jedes iOS oder Android Smartphone oder Tablet (mit kostenloser MESHLE-App)
- Reichweite Innenbereich bis zu 15m (Mesh-Netzwerk)
- frei programmierbare Szenen
- kinderleichte Installation durch Plug & Play Komponenten und Stecksysteme
- einzeln als Stand-Alone-Steuerung einsetzbar
- bis zu 30 Controller verbinden sich automatisch untereinander und können via Bluetooth in der App gesteuert werden
- inkl. Timer-Funktion (individuelle Ein- und Ausschaltzeiten)



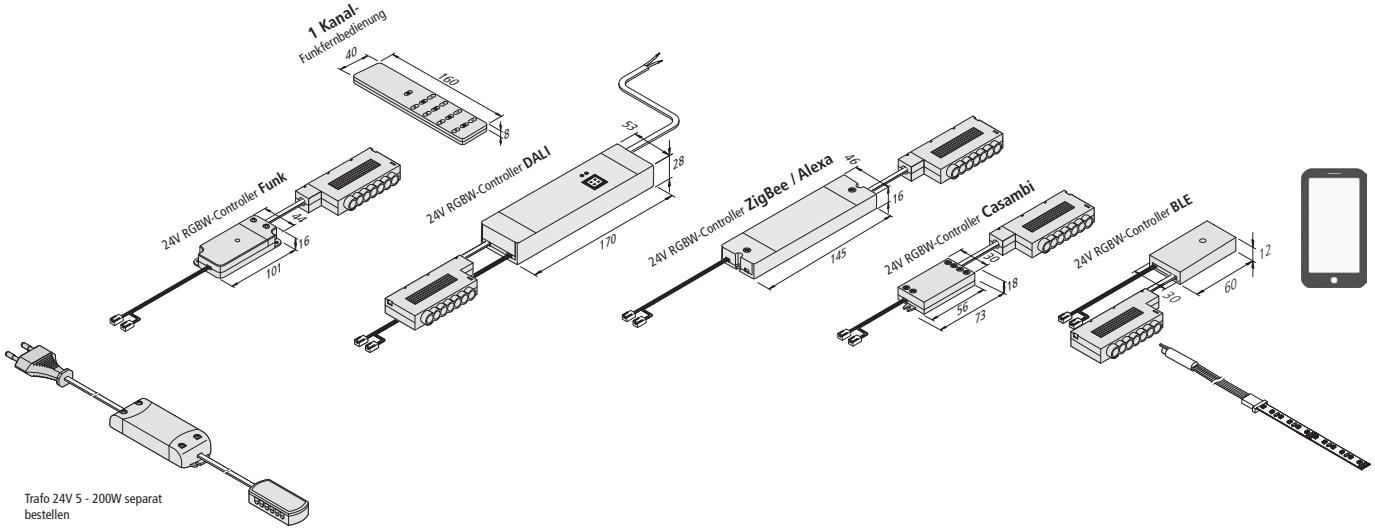

NEU

RGBW TAPE 2

Selbstklebende, flexible LED RGBW-Streifen

RGBW | IP 20

Anschluss: LED-Trafo DC 24V
Lebensdauer: L70/B10 ≥ 40.000 Stunden
Energieeffizienz: Leuchte RGB / weiß: **520 / 324 lm/m** (51 lm/W)
Farbwiedergabe: weiß: Ra/CRI > 80

LED RGBW Tape

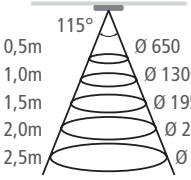

	R	G	B	RGB	xw
0,5m	200 lx	508 lx	124 lx	832 lx	728 lx
1,0m	50 lx	127 lx	31 lx	208 lx	182 lx
1,5m	22 lx	56 lx	14 lx	92 lx	81 lx
2,0m	13 lx	32 lx	8 lx	52 lx	46 lx
2,5m	8 lx	20 lx	5 lx	33 lx	29 lx

Besonderheiten:

- neben RGB auch „echtes" xw (extra warm weiß)
- max. 6m pro Anschlussleitung
- schnelle und einfache Montage durch doppelseitiges Klebeband und Steckverbinder
- Streifen alle 50mm kürzbar (Markierung zwischen den LEDs)
- die Leistung von Teilabschnitten kann nicht linear berechnet werden, bitte im Konfigurator ermitteln!
- Controller mit ansprechender Funkfernbedienung und Memory-Funktion (nach Netztrennung wird die vorherige Lichtfarbe und Helligkeit wieder hergestellt)
- alle vier Farben (rot, grün, blau, extra warm weiß) können über eine separate Taste gesteuert werden
- 4 Lichtszenen einzeln abrufbar
- mit einer Fernbedienung können beliebig viele Controller parallel angesteuert werden

INDIVIDUALISIERBAR MIT DEM HERA ONLINE-KONFIGURATOR

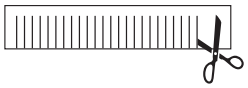

Abbildung	Artikel-Nr.	Bezeichnung	Hinweis	Gewicht ca.
	**202 026 802 00**	RGBW Tape-2 2,5m 350 LED 47W **NEU**	• inkl. Anschlussleitung 2,4m mit RGBW-Stecker • ohne Silikon-Vergussmasse	**130 g**
	202 026 803 00	RGBW Tape-2 5,0m 700 LED 83W **NEU**	• inkl. Anschlussleitung 2,4m mit RGBW-Stecker • ohne Silikon-Vergussmasse	**130 g**
	**215 401 125 01**	Anschlussleitung RGBW Tape-2 2500mm **NEU**	• Verbindung zwischen zwei Abschnitten der RGBW Tape-2	**50 g**
	**215 401 001 00**	Verbindungsclip RGBW Tape-2 transparent **NEU**	• Verbindung zwischen zwei Abschnitten der RGBW Tape-2	**1 g**
	215 401 601 00	Verbindungsleitung RGBW Tape-2 100mm **NEU**		**2 g**
	215 401 002 00	Eck-Clip RGBW Tape-2 transparent **NEU**		**1 g**
	**615 000 505 81**	24V RGBW-Controller **Funk** 120W mit 7-fach Verteiler	• **inkl.** 1 Kanal-Funkfernbedienung für RGB und RGBW, Dimmen und Schalten (Reichweite max.15m)	240 g
	**208 050 030 53**	24V RGBW-Controller **Funk** 120W mit 7-fach Verteiler	• **ohne** Funkfernbedienung (nur als Erweiterung zu Controllern inkl. Funkfernbedienung)	180 g
	**615 000 505 82**	24V RGBW-Controller **DALI** 120W mit 7-fach Verteiler	• Dimmleitung 0,3m mit Aderendhülsen • zum Dimmen, Schalten und Ändern der Farbe von RGBW Leuchten	115 g
	**615 000 505 85**	24V RGBW-Controller **DALI**-DT8 120W mit 7-fach Verteiler **NEU**	• Dimmleitung 0,3m mit Aderendhülsen • zum Dimmen, Schalten und Ändern der Farbe von RGBW Leuchten	115 g
	**208 050 055 01**	24V RGBW-Controller **BLE** 120W mit 7-fach Verteiler	• Reichweite 15 m (Mesh-Netzwerk)	70 g
	**615 000 522 31**	24V RGBW-Controller **ZigBee / Alexa** 96W mit 7-fach Verteiler	• Liste mit kompatiblen Systemen unter www.hera-online.de	90 g
	**615 000 516 31**	24V RGBW-Controller **CASAMBI** 120W mit 7-fach Verteiler	• App unter: www.casambi.com	90 g
	**615 003 008 33**	Trafo LED 24/ **30W DALI-2** DC 24V **NEU**	• Netzanschlussleitung 2m mit Eurostecker • mit 12-fach Verteiler • Dimmleitung 0,3m mit Aderendhülsen • nicht für KNX geeignet • mit Push-Dim	520 g
	615 003 012 34	Trafo LED 24/ **75W DALI-2** DC 24V **NEU**		520 g
	615 003 018 14	Trafo LED 24/ **100W DALI-2** DC 24V **NEU**		680 g
	Zubehör	**Profile / LED Trafos 24V / weitere RGBW-Controller (u.a. BLE + DALI) erhältlich**		

NEU

EINFRÄSPROFIL IC 16

Clipbares, asymmetrisches Profil für LED Streifen



- innenliegendes asymmetrisches Profil für LED Streifen
- minimale Aufbauhöhe von 0,6 mm, dadurch auch optimal senkrecht im Schrank zu montieren

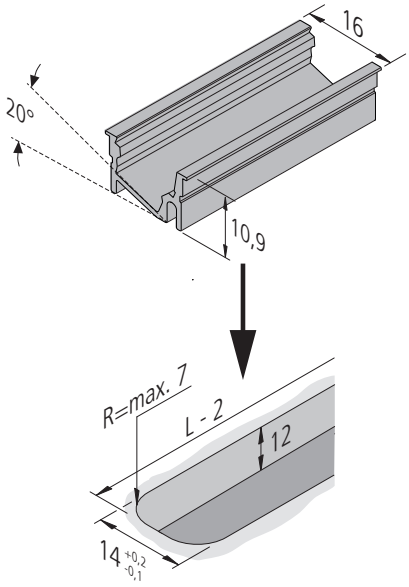



Kompatibel mit 8 mm –
Verbindungsclip 10 mm –

INDIVIDUALISIERBAR MIT DEM HERA ONLINE-KONFIGURATOR

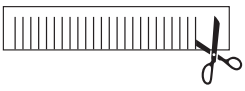

Abbildung	Artikel-Nr.	Bezeichnung		Hinweis	Gewicht ca.
	**615 000 353 13**	Einfräsprofil **IC** 16/12mm 1m	NEU	• schwarz • für Abdeckprofil 12mm • zur innenliegenden asymmetrischen Ausleuchtung	119 g
	615 000 353 63	Einfräsprofil **IC** 16/12mm 2,95m 5er Set	NEU		2850 g
	615 000 340 53	Stirndeckel LED Einfräsprofil **IC** 16mm schwarz	NEU	• 2er Set	1 g
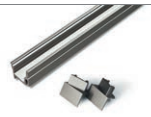	**615 000 353 18**	Einfräsprofil **IC** 16/12mm 1m	NEU	• edelstahloptik • zür Abdeckprofil 12mm • zur innenliegenden asymmetrischen Ausleuchtung	119 g
	615 000 353 68	Einfräsprofil **IC** 16/12mm 2,95m **5er Set**	NEU		2850 g
	615 000 340 58	Stirndeckel LED Einfräsprofil **IC** 16mm edelstahloptik	NEU	• 2er Set	1 g
	**202 040 125 01**	Montageclip Einfräsprofil C 16mm		• empfohlen alle 30cm	1 g
	**203 014 410 01**	Abdeckprofil 12mm 1m	NEU	• Material PC stark mattiert	20 g
	203 014 41002	Abdeckprofil 12mm 6m Rolle	NEU		120 g

NEU

TINY TUBE BRIDGE-C

Mini Vitrinenleuchten mit nur 8mm Durchmesser





LED 24 | IP 20

Anschluss: LED-Trafo DC 24V

Lebensdauer: L90/B10 ≥ 36.000 Stunden

Energieeffizienz: LED 120 lm/W; Leuchte 244mm: **309 lm** (103 lm/W)
Leuchte 544mm: **649 lm** (103 lm/W)
Leuchte 844mm: **980 lm** (103 lm/W)

Farbwiedergabe: Ra/CRI > 90

Tiny Tube Bridge-C

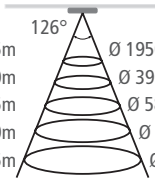

		244	544	844
0,5m	Ø 1950	344 lx	720 lx	1088 lx
1,0m	Ø 3900	86 lx	180 lx	272 lx
1,5m	Ø 5850	38 lx	80 lx	121 lx
2,0m	Ø 7800	21 lx	45 lx	68 lx
2,5m	Ø 9750	14 lx	29 lx	44 lx

Besonderheiten:

- Höhe stufenlos einstellbar
- Länge individuell kürzbar
- dimmbar
- drehbar

14 mm

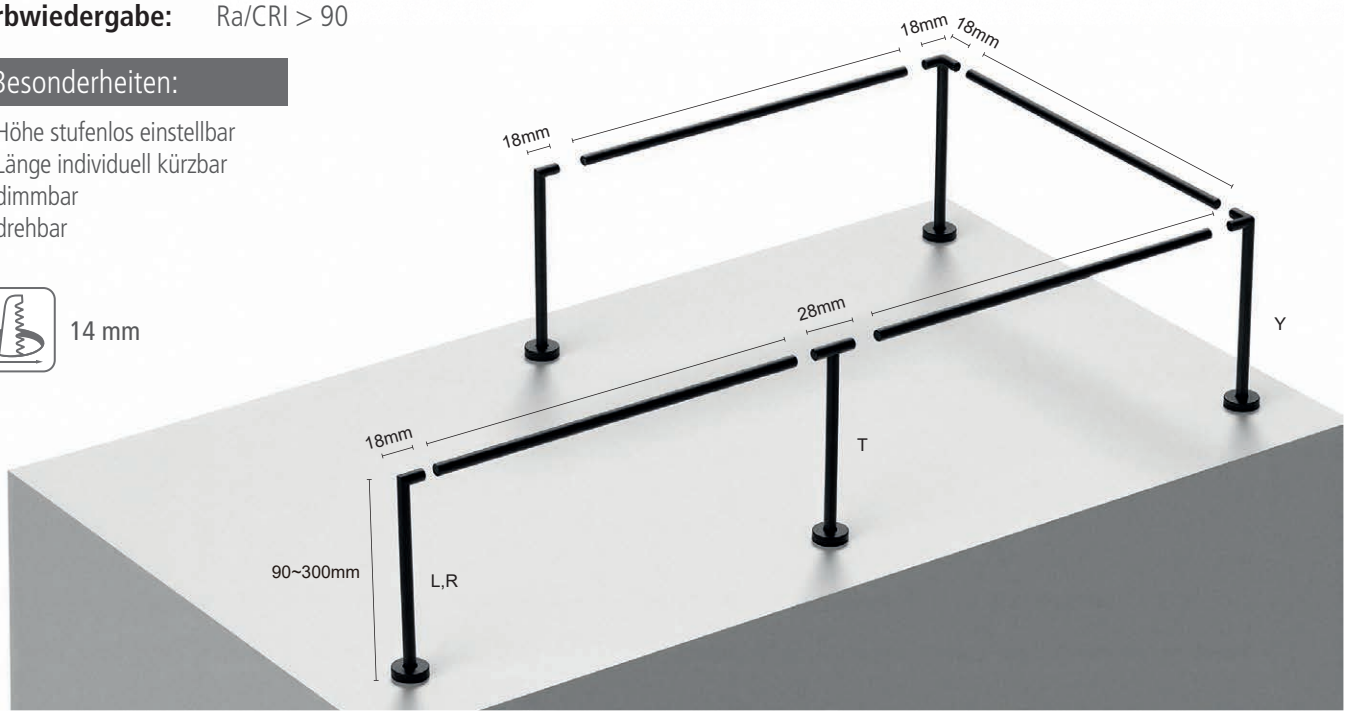

Abbildung	Artikel-Nr.	Bezeichnung	Hinweis	Gewicht ca.
	202 036 730 03	Tiny Tube Bridge-C 3,2W nw 244mm 24V DC schwarz **NEU**	• Lichtfarbe nw (neutral weiß) ca. 4000K • 360° drehbar • individuell kürzbar	16 g
	202 036 730 13	Tiny Tube Bridge-C 7,0W nw 544mm 24V DC schwarz **NEU**		32 g
	202 036 730 23	Tiny Tube Bridge-C 11,0W nw 844mm 24V DC schwarz **NEU**		50 g
	202 036 740 03	Tiny Tube Bridge-C Pier L+R schwarz **NEU**	• Anschlussleitung 2,3m mit LED 24-Stecker	150 g
	202 036 750 03	Tiny Tube Bridge-C Pier T schwarz **NEU**		77 g
	202 036 760 03	Tiny Tube Bridge-C Pier Y schwarz **NEU**		77 g
	Zubehör	**LED Trafos 24V / Controller (u.a. BLE + DALI) erhältlich**		



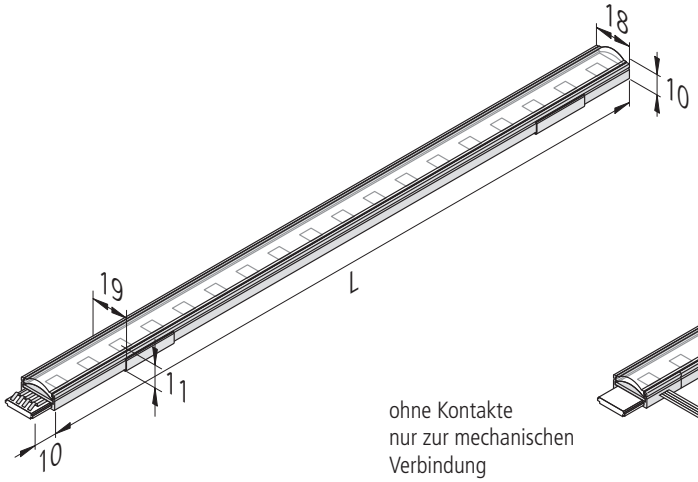

ohne Kontakte
nur zur mechanischen
Verbindung

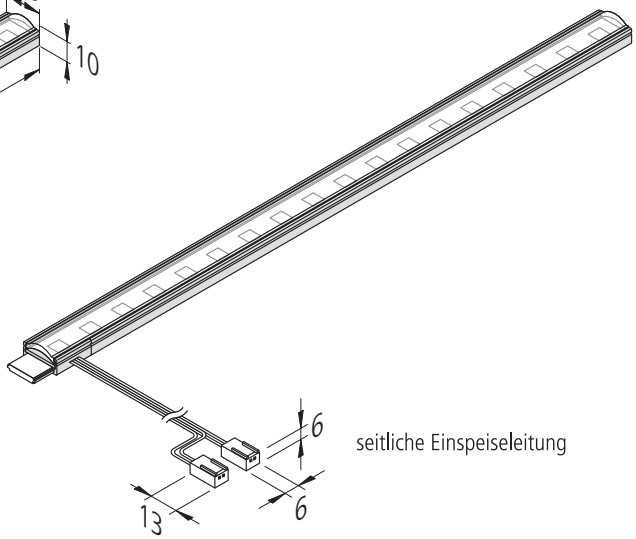

seitliche Einspeiseleitung

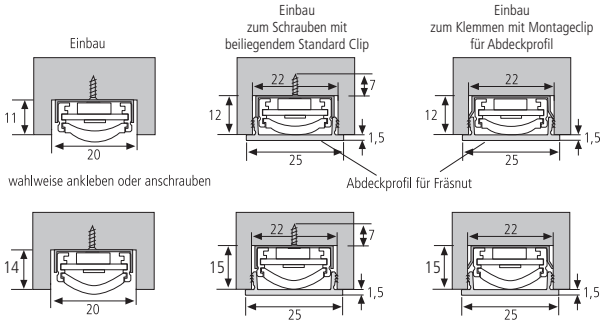

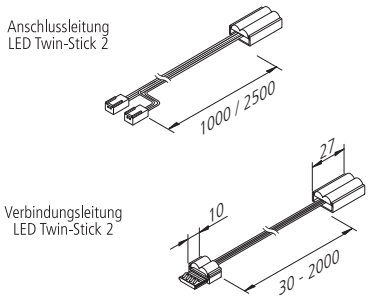

NEU

POWER-STICK T2

Lichtstarker, steckbarer LED Stab ohne Dunkelzonen

LED 24 | IP 20 | UL [1)]

Anschluss: LED-Trafo DC 24 V
Lebensdauer: L70/B10 ≥ 78.000 Stunden
Energieeffizienz: LED 195 lm/W; Leuchte: **2840 lm/m** (142 lm/W)
Farbwiedergabe: Ra/CRI > 90

LED Power-Stick T2

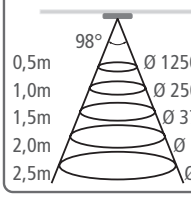

		xw	ww	nw
0,5m	Ø 1250	1008 lx	1504 lx	1004 lx
1,0m	Ø 2500	252 lx	376 lx	251 lx
1,5m	Ø 3750	112 lx	167 lx	112 lx
2,0m	Ø 5000	63 lx	94 lx	63 lx
2,5m	Ø 6250	40 lx	60 lx	40 lx

Besonderheiten:

- max. 60 W bzw. 3 m pro Anschlussleitung
- ohne Dunkelzonen
- Stick mit seitlicher Einspeisung für unendliche Lichtbänder
- KfW-Förderung möglich

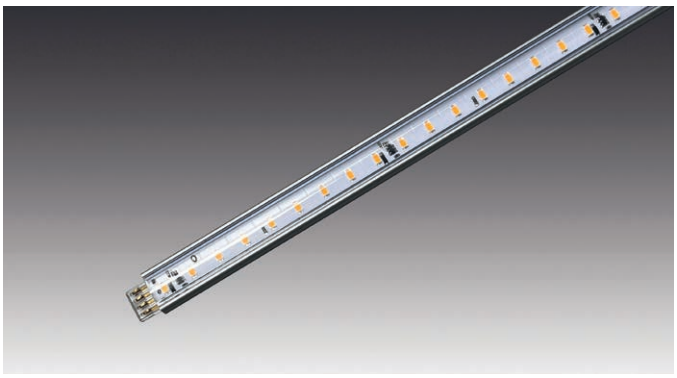

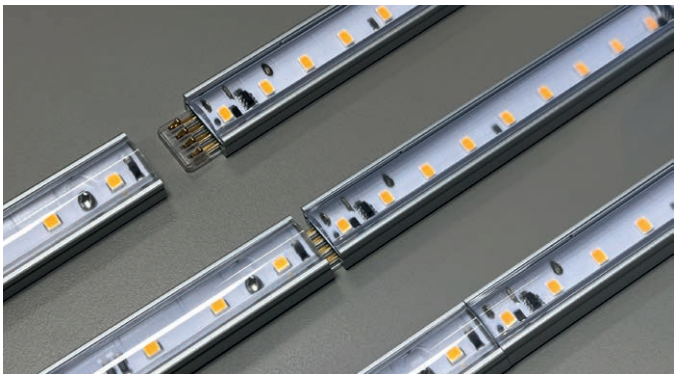

Abbildung	Artikel-Nr.	Bezeichnung	Hinweis	Gewicht ca.
	**202 023 913 04**	Power-Stick T2 900mm 72 LED 18W xw **NEU**	• Lichtfarbe xw (**extra warm weiß**) ca.2700K	180 g
	202 023 912 04	LED Power-Stick T2 300mm 24 LED 6W xw **NEU**		65 g
	202 023 912 14	LED Power-Stick T2 300mm 24 LED 6W xw SE 2,5m **NEU**	• inkl. seitlicher Einspeiseleitung 2,5m	110 g
	202 023 911 02	LED Power-Stick T2 200mm 16 LED 4W ww **NEU**	• Lichtfarbe ww (**warm weiß**) ca. 3000K	42 g
	202 023 912 02	LED Power-Stick T2 300mm 24 LED 6W ww **NEU**		65 g
	202 023 911 03	LED Power-Stick T2 200mm 16 LED 4W nw **NEU**	• Lichtfarbe nw (**neutral weiß**) ca. 4000K	42 g
	202 023 912 03	LED Power-Stick T2 300mm 24 LED 6W nw **NEU**		65 g
	202 023 912 13	LED Power-Stick T2 300mm 24 LED 6W nw SE 2,5m **NEU**	• Lichtfarbe nw (**neutral weiß**) ca. 4000K • inkl. seitlicher Einspeiseleitung 2,5m	110 g
	**215 270 625 32**	Anschlussleitung LED Twin-Stick 2 1000mm	• Verbindung zwischen Trafo und erstem Stick	21 g
	215 272 625 02	Anschlussleitung LED Twin-Stick 2 2500mm		40 g
	**215 270 600 22**	Verbindungsl. LED Twin-Stick 2 30mm	• Verbindung zwischen zwei Twin-Sticks	5 g
	215 270 603 02	Verbindungsl. LED Twin-Stick 2 300mm		10 g
	215 270 607 02	Verbindungsl. LED Twin-Stick 2 700mm		16 g
	215 270 610 12	Verbindungsl. LED Twin-Stick 2 1000mm		21 g
	215 270 620 12	Verbindungsl. LED Twin-Stick 2 2000mm		40 g
	**217 032 402 01**	Tast-Schalter LED Twin-Stick 2 alu-eloxiert	• 50mm • schaltet alle nachfolgenden Sticks	7 g
	202 040 107 04	Montageclip LED Twin-Stick 2	• bei dem Stick beiliegend • inkl. 2 Schrauben und 2 Klebestreifen	4 g
	Zubehör	**Profile / LED Trafos 24V / Controller (u.a. BLE + DALI) erhältlich**		



L:	300 mm	600 mm	900 mm	1150 mm	1440 mm
Wattage:	4,5 W	8,5 W	12,5 W	16,5 W	21,5 W
Anzahl*:	44	23	16	12	9

*Gesamte Lampenleistung in einem Lichtband maximal 200 W.
Maximal 3 Lichtbänder an einem N-Automaten 16A, einpolig, Typ B.

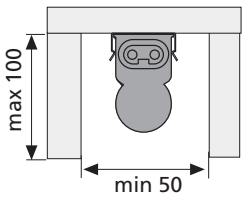

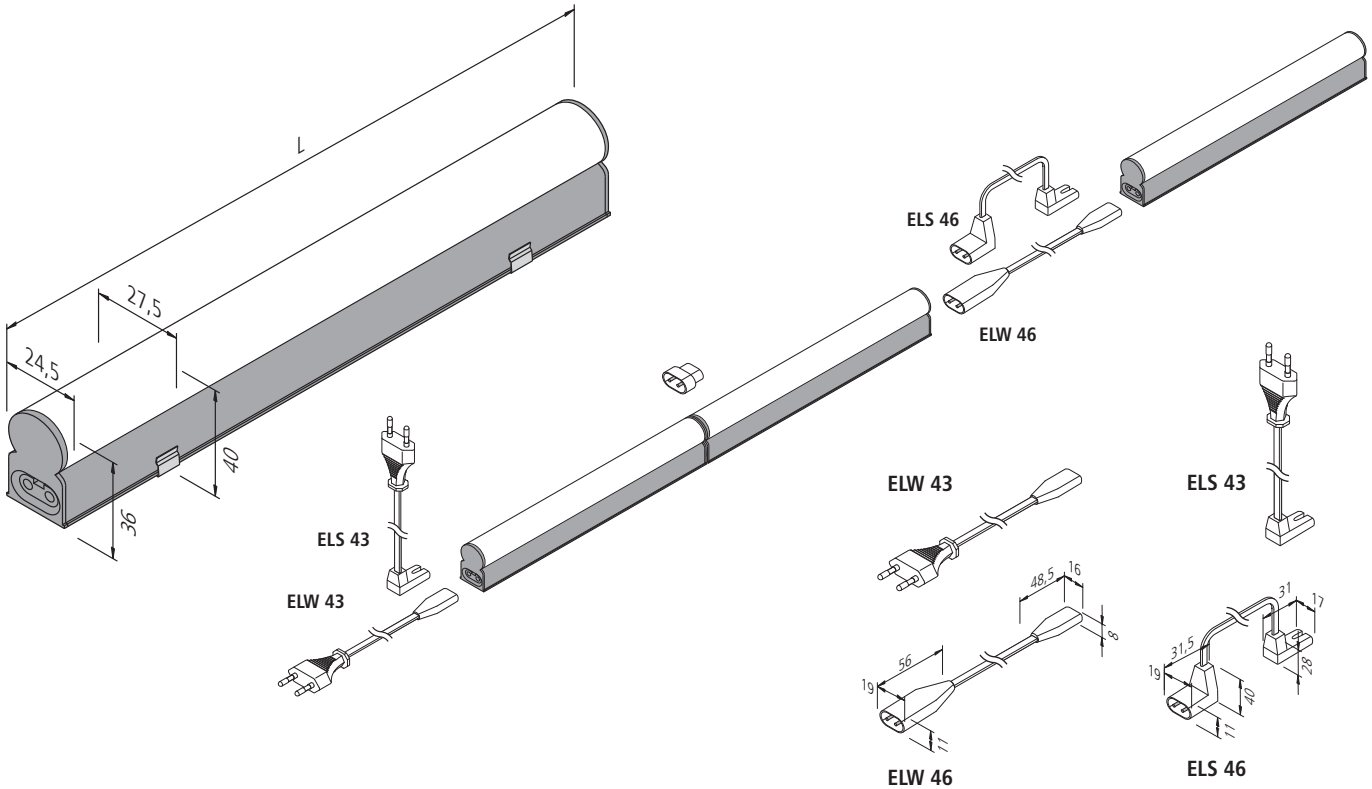

NEU

ECOLITE F HO+

Hocheffiziente LED-Linienleuchte für 230 V

Anschluss: 220 - 240V / 50 - 60Hz
Lebensdauer: L70/B10 ≥ 50.000 Stunden
Energieeffizienz: LED 195 lm/W; Leuchte: **2130 lm/m** (147 lm/W)
Farbwiedergabe: Ra/CRI > 80

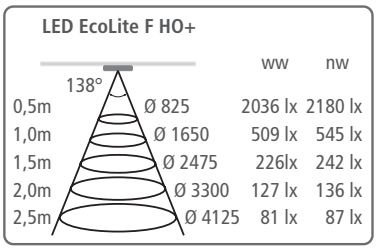

Besonderheiten:

- starrer Verbinder für minimale Leuchtenabstände
- KfW-Förderung möglich



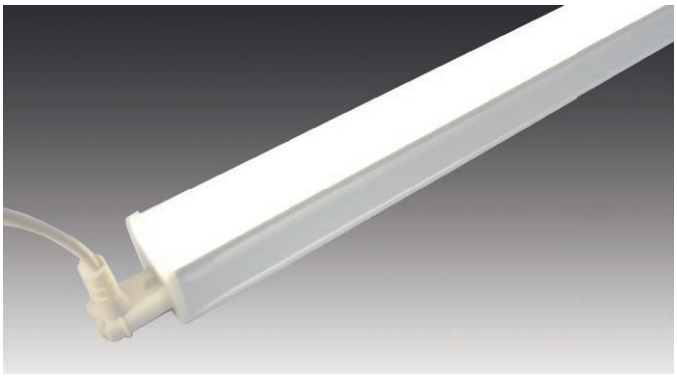

Abbildung	Artikel-Nr.	Bezeichnung	Hinweis	Gewicht ca.
	202 032 611 02	LED EcoLite F HO+ 300mm 4,5W ww NEU	• Lichtfarbe ww (**warm weiß**) ca. 3000K • inkl. Montageclip • inkl. Verbindungskupplung	71 g
	202 032 612 02	LED EcoLite F HO+ 600mm 8,5W ww NEU		114 g
	202 032 613 02	LED EcoLite F HO+ 900mm 12,5W ww NEU		150 g
	202 032 614 02	LED EcoLite F HO+ 1150mm 16,5W ww NEU		190 g
	202 032 615 02	LED EcoLite F HO+ 1440mm 21,5W ww NEU		229 g
	202 032 611 03	LED EcoLite F HO+ 300mm 4,5W nw NEU	• Lichtfarbe nw (**neutral weiß**) ca. 4000K • inkl. Montageclip • inkl. Verbindungskupplung	71 g
	202 032 612 03	LED EcoLite F HO+ 600mm 8,5W nw NEU		114 g
	202 032 613 03	LED EcoLite F HO+ 900mm 12,5W nw NEU		150 g
	202 032 614 03	LED EcoLite F HO+ 1150mm 16,5W nw NEU		190 g
	202 032 615 03	LED EcoLite F HO+ 1440mm 21,5W nw NEU		229 g
	215 480 318 01	ELW 43/1800 Netzanschlussleitung mit Eurostecker 1,8m	• waagerechter Leuchtenanschluss	88 g
	215 480 601 01	ELW 46/ 150 Verbindungsleitung 0,15m	• waagerechter Leuchtenanschluss	20 g
	215 480 603 01	ELW 46/ 300 Verbindungsleitung 0,3m		23 g
	215 480 606 01	ELW 46/ 600 Verbindungsleitung 0,6m		35 g
	215 480 612 01	ELW 46/1200 Verbindungsleitung 1,2m		57 g
	215 480 618 01	ELW 46/1800 Verbindungsleitung 1,8m		80 g
	215 481 318 01	ELS 43/1800 Netzanschlussleitung mit Eurostecker 1,8m	• senkrechter Leuchtenanschluss	88 g
	215 481 601 01	ELS 46/ 150 Verbindungsleitung 0,15m	• senkrechter Leuchtenanschluss	20 g
	215 481 603 01	ELS 46/ 300 Verbindungsleitung 0,3m		23 g
	215 481 606 01	ELS 46/ 600 Verbindungsleitung 0,6m		35 g
	215 481 612 01	ELS 46/1200 Verbindungsleitung 1,2m		57 g
	215 481 618 01	ELS 46/1800 Verbindungsleitung 1,8m		80 g
	202 040 108 50	2er Set Montageclip EcoLite F mit Magnet		17 g



NEU

INTERO-PENDEL

Up & Down Pendelleuchte

Lebensdauer: L70/B10 ≥ 50.000 Stunden
Energieeffizienz: LED: 95 lm/W; Leuchte: **1200 lm** (30 lm/W)
Farbwiedergabe: Ra/CRI > 90

Intero-Pendel

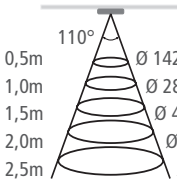

		xw	cw
0,5m	Ø 1428	560 lx	640 lx
1,0m	Ø 2856	140 lx	160 lx
1,5m	Ø 4284	62 lx	71 lx
2,0m	Ø 5713	35 lx	40 lx
2,5m	Ø 7141	22 lx	26 lx

Besonderheiten:

- Dynamisches Licht 2700–5000K, stufenlos einstellbar
- Dimmbar
- Homogene Lichtlinie ohne sichtbare Lichtpunkte (COB)
- Fernbedienung kompartibel zum Smart system (Up & Down Light mit separater Steuerung) oder Touch-Sensor
- Höhenverstellbar – manuell hoch-/runterziehbar, mit Selbstfixierung



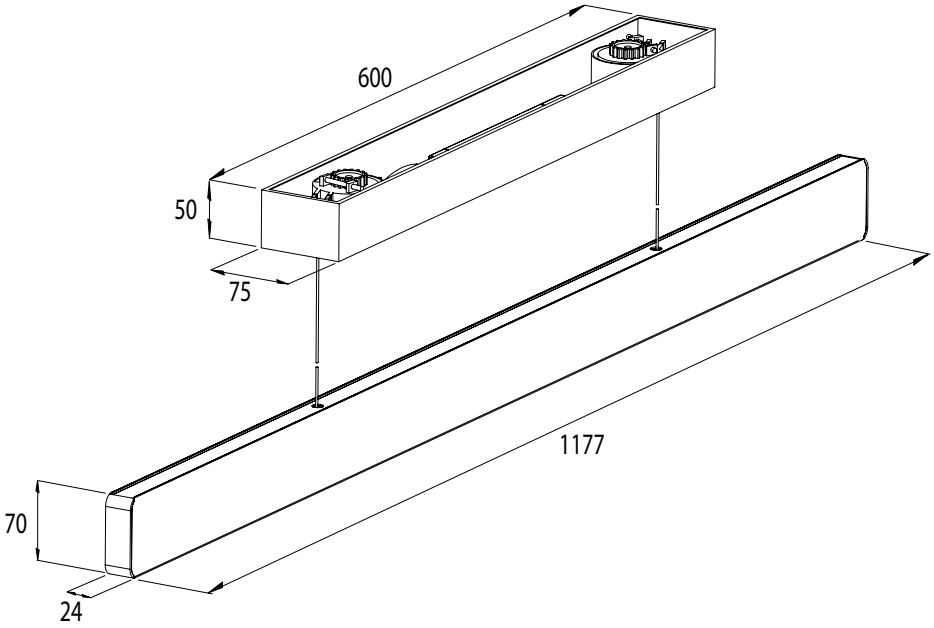



Artikel-Nr.	Bezeichnung		Hinweis	Gewicht ca.
202 036 620 03	Intero-Pendel Up & Down 1200mm 40W schwarz m. IR-Schalter	NEU	• Lichtfarbe xw (extra weiß) ca.2700K bis cw (**kalt weiß**) ca. 5000K • inkl. Anschlussbox für 230V	2780 g
202 036 610 03	Intero-Pendel Up & Down 1200mm 40W schwarz o. Fernbedienung	NEU	• **ohne** Schalter • Funk-Fernbedienung bitte separat bestellen!	2780 g

NEU

LED 24 TRAFOS / DALI-2

Elektronischer Sicherheitstransformator für 24V DC LED



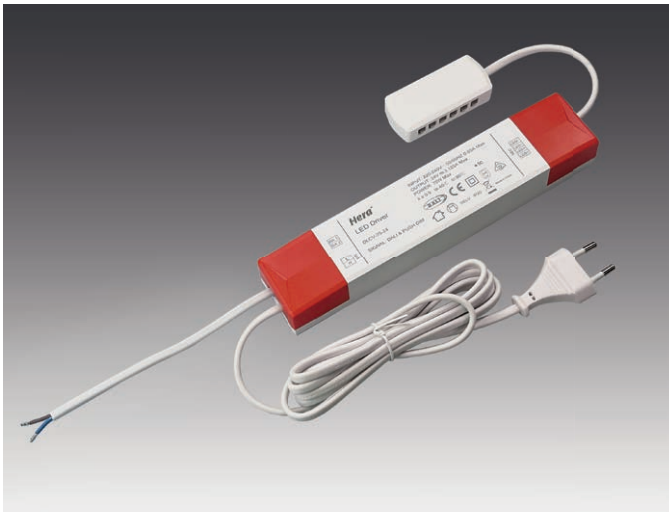

LED 24 | IP 20

Anschluss: 220 – 240V / 0 – 50/60Hz

Besonderheiten:

- konstant 24V DC
- sicher bei Kurzschluss, Überlastung und Leerlauf
- max. zulässige Länge der Sekundärleitungen: 5m je Leitung

DALI Controller

- zum Anschluss an komplexe Steuerungen und Bus-Systeme

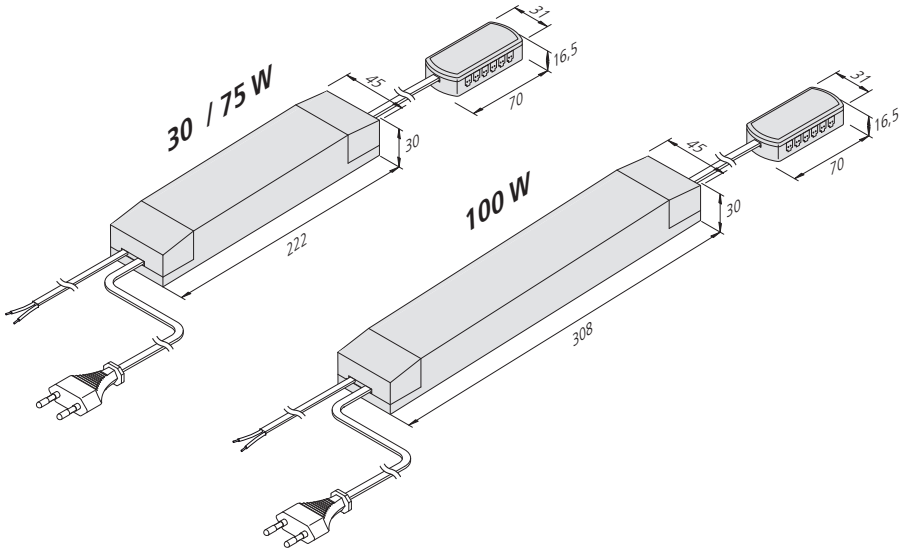

Artikel-Nr.	Bezeichnung		Hinweis	Vk/St.
615 003 008 33	Trafo LED 24/ **30W DALI-2** DC 24V	NEU	• Netzanschlussleitung 2m mit Eurostecker • mit 12-fach Verteiler • Dimmleitung 0,3m mit Aderendhülsen • nicht für KNX geeignet • mit Push-Dim	520 g
615 003 012 34	Trafo LED 24/ **75W DALI-2** DC 24V	NEU		520 g
615 003 018 14	Trafo LED 24/ **100W DALI-2** DC 24V	NEU		680 g

NEU

24V DIMM SMART SYSTEM

Dimm-Controller als optionales Zubehör für 24V Trafos

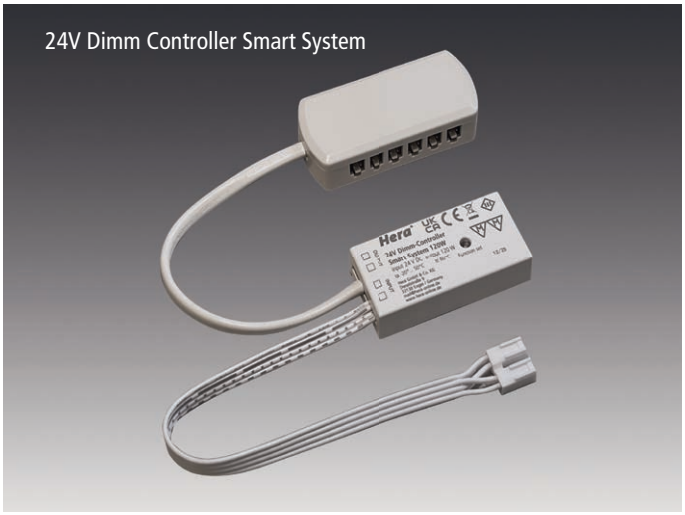

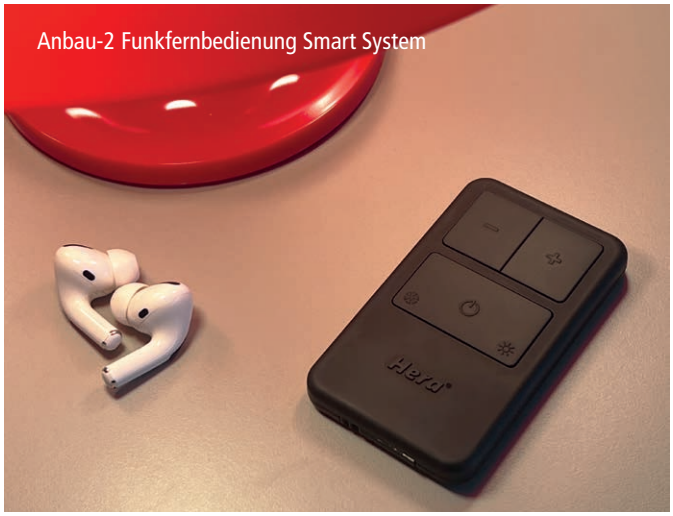

LED 24 | IP 20

Anschluss: 24V DC / für Leuchten mit LED 24-Stecker

Besonderheiten:

- steckerfertig und optional für jede Neuinstallation oder nachträgliche Erweiterung des bestehenden Systems
- mit Memory-Funktion (nach Netztrennung wird die vorherige Helligkeit wieder hergestellt)

Funkfernbedienungen zum Dimmen und Schalten

- UP Funk-Tast-Modul zum Dimmen und Schalten mit handelsüblichem Taster (Reichweite 15m / bei Wänden und Decken geringer)
- 4 Kanal-Funkfernbedienung inkl. Master-Taster und Wandhalterung, auch kombinierbar mit Dynamic-Controllern
- 3 Kanal H-iDrive -Funkfernbedienung inkl. Master-Taster
- Anbau-Funkfernbedienung mit Wandhalterung
- Einbau-Funkfernbedienung für Holzbohrung ø 35mm min. 12mm tief inkl. Aufbaugehäuse in edelstahloptik oder für den Einsatz in Standard-Steckdosen
- mit einer Fernbedienung bzw. pro Kanal können bis zu 28 Funk-Controller parallel angesteuert werden
- Alle Controller mit „Soft Off" und „Multicontrol" (es können bis zu 7 verschiedene Sender auf einen Controller angelernt werden)

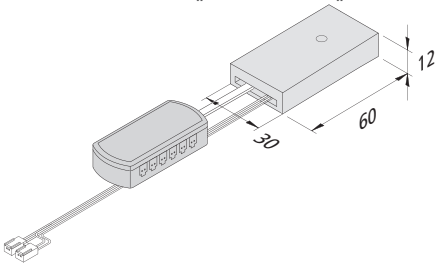

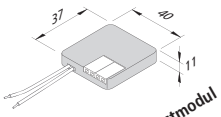

Unterputz Funk-Tastmodul

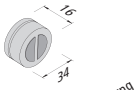

Anbau-Funkfernbedienung

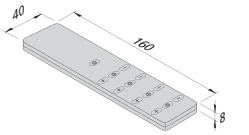

4 Kanal-Funkfernb

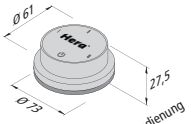

3 Kanal H-iDrive-Funkfernbedienung

Artikel-Nr.	Bezeichnung	Hinweis	Vk/St.
208 050 033 01	24V Dimm-Controller Smart System 120W **ohne** Funkfernbedienung (nur als Erweiterung zu Controllern inkl. Funkfernbedienung) NEU	• zum Dimmen und Schalten • mit 12-fach Verteiler	51 g
208 050 020 52	**UP Funk-Tast-Modul** Smart System	• zum direkten 230V-Anschluss an einen bauseitigen Taster in der Unterputzdose	17 g
615 000 506 33	**4-Kanal**-Funkfernbedienung Smart System	• inkl. Batterie • mit Wandhalterung	97 g
615 000 506 73	**3-Kanal H-iDrive**-Funkfernbedienung Smart System	• inkl. Batterie	165 g
220 990 804 30	Magnetsockel + Wandplatte **H-iDrive**	• zum Schrauben und Kleben	131 g
615 000 506 46	**Anbau**-Funkfernbedienung Smart System	• inkl. Batterie • mit Wandhalterung	15 g
208 050 021 33	**Anbau-2** Funkfernbedienung Smart System schwarz NEU	• inkl. Batterie • mit Wandhalterung	15 g
208 050 021 38	**Anbau-2** Funkfernbedienung Smart System edelstahl NEU		15 g



Hera®

Hera GmbH & Co. KG

Dieselstraße 9 · D-32130 Enger
Telefon: +49 5224 911-0
mail@hera-online.de

www.hera-online.de

Stand 02/2026

Technische Änderungen und Irrtümer vorbehalten.
Alle Angaben ohne Gewähr! Für Druckfehler keine Haftung.